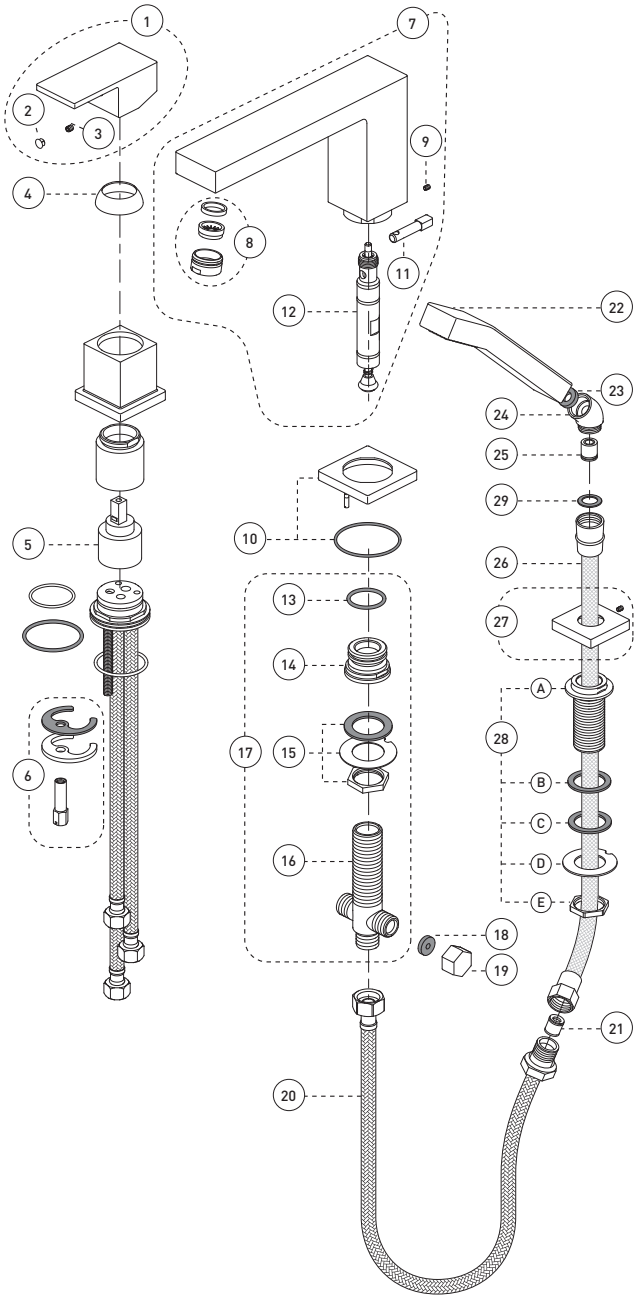

No	Description		Part Pièce
1	Handle kit	Ensemble de poignée	FCKTS2012
2	Cap	Capuchon	FCHDL4018
3	Allen screw	Vis Allen	923001
4	Trim cap	Garniture d'écrou	FCDEC7012
5	Ceramic cartridge	Cartouche céramique	FC9AC007
6	Mixer anchor kit	Ensemble d'ancrage du mélangeur	FCKTS4007
7	Spout kit	Ensemble de bec	FCSPSA004
8	Aerator	Aérateur	9AE3678
9	Spout Allen screw	Vis Allen du bec	915043
10	Spout flange kit	Ensemble de bride du robinet	FCKTS3012
11	Diverter lift rod	Tirette de l'inverseur	FCDIV3005
12	Diverter	Inverseur	FC905245D
13	O-ring	Joint torique	93044-7
14	Spout bushing	Manchon du bec	FCBDR1001
15	"T" spout connector anchor kit	Ensemble d'ancrage du raccord en "T"	FCKTS4006
16	"T" spout connector	Raccord en "T" du bec	FCBDR7011
17	Spout connector kit	Ensemble de raccord du bec	FCKTSA003
18	Washer	Rondelle	FCWAA1013
19	Nut	Écrou	90644
20	Flexible braided connector	Raccord flexible tressé	FC905245H
21	Check valve	Soupape anti-retour	96077X
22	Hand shower	Douche à main	FCSPS2003
23	Washer	Rondelle	FCWAA1012
24	Elbow	Coude	912180-2
25	Check valve	Soupape anti-retour	FCVAL1001
26	Hand shower hose	Tuyau de la douche à main	FC96180
27	Hand shower flange kit	Ensemble de bride de douche à main	FCDEC3015
28	Hand shower support kit	Ensemble de support de douche à main	FCKTS5004
29	Rubber washer	Rondelle de caoutchouc	FCWAA1014

IBQUA43CCP_v200413

ROMAN BATHTUB – BAIGNOIRE ROMAINE

essential Style QUA43CCP

par by bélanger

For warranty and to register your product
Garantie et enregistrement de votre produit
belanger-upt.com



Customer Service | **Service à la clientèle**

Monday to Friday: 8 a.m. - 4:30 p.m. E.S.T. | Lundi au vendredi : 8 h 00 à 16 h 30 H.N.E.

Tel: **1-800-361-5960** Fax: **1-888-533-8313**

clientinfo@belanger-upt.com

Replacement parts are available on order
Les pièces de remplacement sont disponibles sur commande

CARE INSTRUCTIONS

Rinse the product with clear water.
Dry the product with a soft cloth.

DO NOT:

Use abrasive cleansers, cloths, or paper towels. Use any cleaning agents containing acid, polish, wax, alcohol, ammonia, bleach, solvent or any other corrosive or harsh chemical cleansers.

INSTRUCTIONS D'ENTRETIEN

Rincer le robinet avec de l'eau claire et l'essuyer avec un tissu doux.

À NE PAS FAIRE :

Utiliser des tissus ou essuie-tout abrasifs, produits nettoyants contenant de l'acide, agent polisseur, cires, alcool, ammoniaque, eau de Javel, solvants ou tout autres produits chimiques corrosifs.

IMPORTANT

Bélanger recommends using a professional plumber for all installation and repair. Please inform yourself about the Canadian Plumbing Code's regulations and your local municipality plumbing codes before installation. The Canadian Plumbing Code requires the installation of surge arresting devices to eliminate water hammering. **ALLOW AN ADEQUATE OPENING IN ORDER TO EASILY ACCESS CONNECTIONS OR OTHER PLUMBING DEVICES FOR MAINTENANCE OR REPAIR.**

Bélanger recommande de faire appel à un plombier compétent pour l'installation et la réparation de ce produit. Veuillez vous informer des différentes règles du Code Canadien de plomberie et des exigences de votre localité avant l'installation. Le Code Canadien de plomberie exige l'installation d'un dispositif anti-bélier afin d'amortir les coups de bélier dans la plomberie. **PRÉVOIR UNE OUVERTURE SUFFISANTE POUR FACILITER L'ACCÈS AUX RACCORDEMENTS OU À TOUT AUTRE DISPOSITIF DE PLOMBERIE EN VUE DE L'ENTRETIEN OU DE LA RÉPARATION.**

Technical drawing - Dessin technique

QUA43CCP

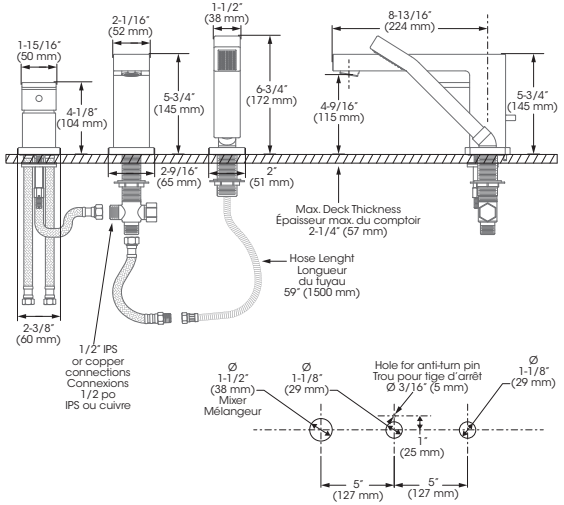

RECOMMENDED TOOLS / OUTILS RECOMMANDÉS

Thread seal tape
Ruban d'étanchéité pour joints filetés *

Included / Inclus



* Apply Bélanger thread seal tape on threaded connections.
Appliquez du ruban d'étanchéité Bélanger sur les connexions filetées.

CONNECTION ADVICE
CONSEIL RACCORDEMENT

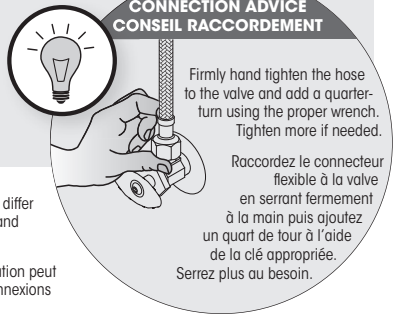

Firmly hand tighten the hose to the valve and add a quarter-turn using the proper wrench. Tighten more if needed.

Raccordez le connecteur flexible à la valve en serrant fermement à la main puis ajoutez un quart de tour à l'aide de la clé appropriée. Serrez plus au besoin.

The model shown in the installation steps may differ from the one in box however connection type and installation steps are the same.

Le modèle démontré dans les étapes d'installation peut différer du produit en boîte, mais le type de connexions et d'installation demeure le même.

Installation steps - Étapes d'installation

Before you begin
Avant de commencer

