GLACIER BAY

Internet#	Model#	SKU#
303783502	HD833X-0101	1002910941

INSTALLATION AND CARE GUIDE

ARAGON TWO HANDLE SHOWER FAUCET

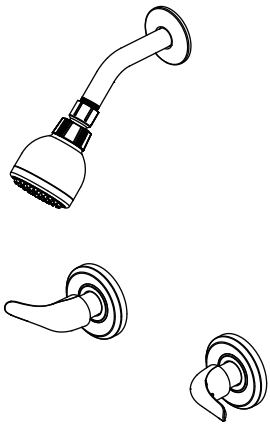

Before you begin

3D-GUIDED INTERACTIVE ASSEMBLY INSTRUCTIONS CAN BE FOUND IN BILT®

DOWNLOAD THE **FREE** APP

BILT®

Download on the App Store

GET IT ON Google Play

Questions, problems, missing parts?

Before returning to the store, call Glacier Bay Customer Service
8 a.m. - 7 p.m., EST, Monday - Friday
9 a.m. - 6 p.m., EST, Saturday

1-855-HD-GLACIER (1-855-434-5224)

HOMEDEPOT.COM/GLACIERBAY

THANK YOU

We appreciate the trust and confidence you have placed in Glacier Bay through the purchase of this shower faucet. We strive to continually create quality products designed to enhance your home. Visit us online to see our full line of products available for your home improvement needs. Thank you for choosing Glacier Bay!

Table of Contents

Important Information 2
Warranty 2
Pre-Installation 3
Planning Installation 3
Tools and Hardware Required 3
Package Contents 6
Installation 7
Care and Cleaning 9
Troubleshooting 10
Service Parts 11

Important Information

- □ Do not install this product until you read and understand the instructions in this manual. If you are installing this product for someone else, leave this manual for the owner's/ user's reference.
- □ Inlet ports are designed to allow for 1/2 in. COPPER tubing solder connection or 1/2 in. IPS threading coupling connection. For threaded connections, wrap sealant tape around threaded ends before connecting. If soldering connections, certain inflammable parts should be removed prior to the soldering in order to avoid heat damage. If you are unsure how to properly remove these parts, please call us at 1-855-HD-Glacier.
- □ Protect your eyes with safety glasses when cutting or soldering water supply lines.
- □ NOISE AND WATER HAMMER IN PEX SYSTEMS: Due to the inherent flexibility of PEX compared with metallic plumbing materials, water hammer and noise can sometimes occur from the pressure surges. It is important to ensure the tubing is not in contact with wallboard, forced air ducts or other high-resonance materials. Clamping or strapping can help prevent these noises.

Warranty

LIMITED LIFETIME WARRANTY

Glacier Bay products are manufactured with superior quality standards and workmanship and are backed by our limited lifetime warranty. Glacier Bay products are warranted to the original consumer purchaser to be free of defects in materials or workmanship. We will replace FREE OF CHARGE any product or parts that proves defective. Simply, return the product / part to any of The Home Depot retail locations or call 1-855-HD-GLACIER (1-855-434-5224) to receive the replacement item. Proof of purchase (original sales receipt) from the original consumer purchaser must be made available for all Glacier Bay warranty claims.

This warranty excludes incidental/inconsequential damages and failures due to misuse, abuse or normal wear and tear. This warranty excludes all industrial, commercial and business usage, whose purchasers are hereby extended a five year limited warranty from the date of purchase, with all other terms of this warranty applying except the duration of warranty.

Some states and provinces do not allow the exclusion or limitation of incidental or consequential damages, so the above limitations may not apply to you. This warranty gives you specific legal rights and you may also have other rights that vary from state to state and province to province. Please see a store or contact 1-855-HD-GLACIER for more details.

Contact the Customer Service Team at 1-855-434-5224 or visit www.HomeDepot.com.

Pre-Installation

PLANNING INSTALLATION

ADVANCED INSTALLATION: Consult a plumber or professional before installing this product.

Before beginning the installation of this product, ensure all parts are present. Compare parts with the Package Contents list. If any part is missing or damaged, do not attempt to install the product. Contact Customer Service for replacement parts.

All installations can vary depending on how your previous faucet was installed. Not all supplies for faucet installation are included; however, they are available wherever plumbing supplies are sold. When choosing your installation supplies, make sure they are UPC and/or CSA approved products.

TOOLS AND HARDWARE REQUIRED

If you are replacing your plumbing valve, please review the four common plumbing methods illustrated below: COPPER, IPS, PEX and CPVC. Remove the existing handle and valve trim before replacing your valve. Please follow all local building and plumbing codes.

A. COPPER (Before soldering, remove the cartridge from the valve)

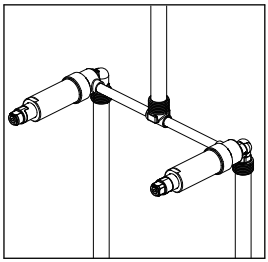

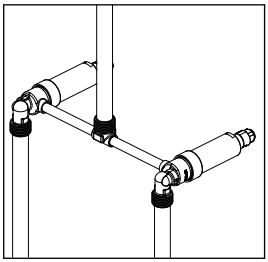

Safety goggles

Measuring tape

Tube cutter

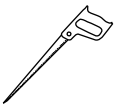

Key hole saw

Thread sealant tape

Adjustable wrench

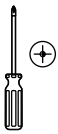

Phillips screwdriver

Silicone sealant

Flashlight

Wire brush

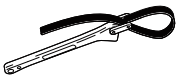

Strap wrench

Torch

Lead-free solder Kit

B. IPS

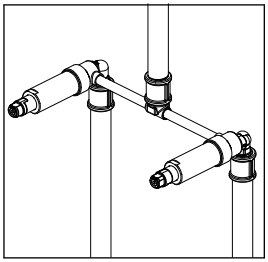

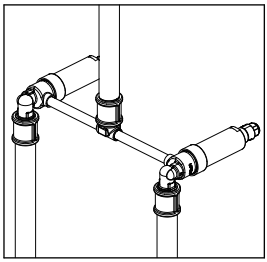

Safety goggles

Measuring tape

Tube cutter

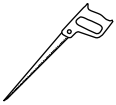

Key hole saw

Thread sealant tape

Pipe wrench

Adjustable wrench

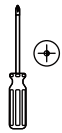

Phillips screwdriver

Silicone sealant

Flashlight

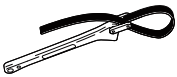

Strap wrench

C. PEX

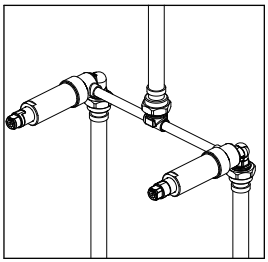

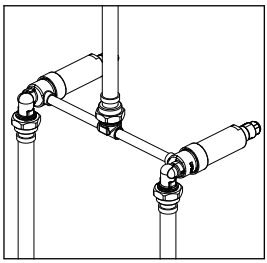

Safety goggles

Measuring tape

Tube cutter

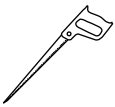

Key hole saw

Thread sealant tape

Full circle crimping tool

Adjustable wrench

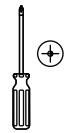

Phillips screwdriver

Silicone sealant

Flashlight

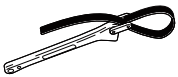

Strap wrench

D. CPVC

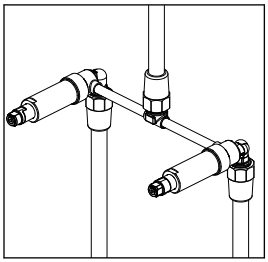

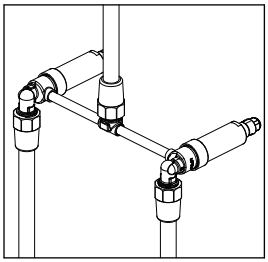

Safety goggles

Measuring tape

Tube cutter

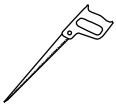

Key hole saw

Thread sealant tape

Flashlight

Adjustable wrench

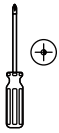

Phillips screwdriver

Silicone sealant

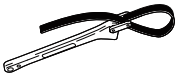

Strap wrench

CPVC cement

CPVC cleaner

PACKAGE CONTENTS

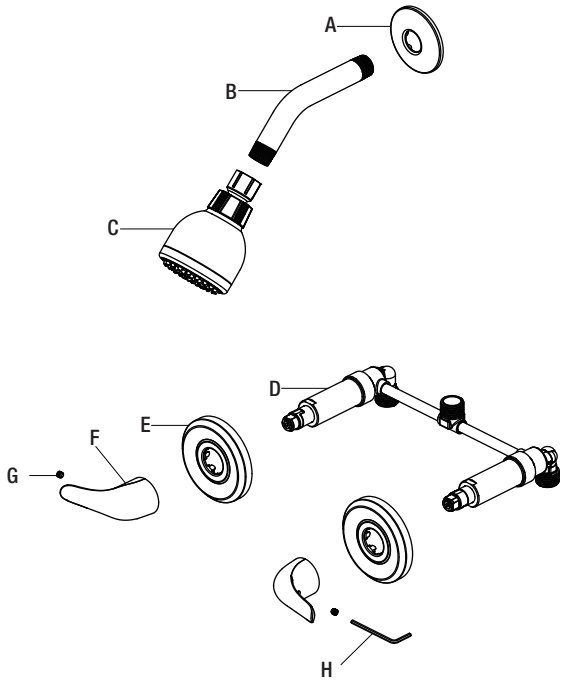

Part	Description	Quantity
A	Shower flange	1
B	Shower arm	1
C	Shower head	1
D	Valve body	1
E	Flange	2
F	Handle	2
G	Set screw	2
H	2.5mm hex wrench	1

1 Preparing for installation

CAUTION: Always shut off the water supply before removing an existing faucet or replacing any part of a faucet. Open the faucet handle to relieve water pressure and ensure that the water is completely shut off.

- ☐ Shut off the water supply to the tub and shower.
- ☐ Verify that the hole sizes and positions of the holes in the wall are correct :
  - ☐ The shower and tub spout outlet holes should be 1-1/4 in. diameter.
  - ☐ For the cold water inlet (the right side) and the hot water inlet (the left side), cut or leave a 1-3/8 in. diameter hole (recommended size is 1-3/4 in.). The center to center distance between the cold and hot water inlets is 8 in.

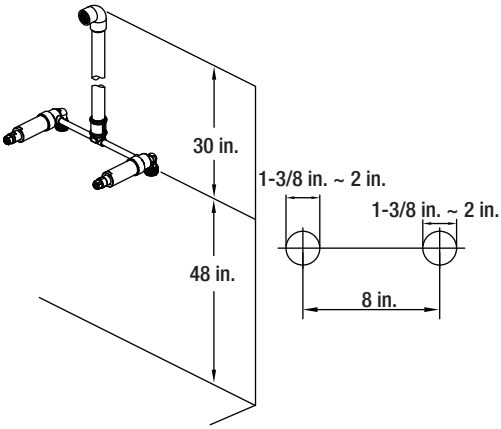

NOTE: Do not disassemble the cartridges during normal installation. When reinstalling the cartridges, be sure to insert the inverter with the text (a&b) on it upward as shown in the diagram. This is necessary for proper operation of the valve.

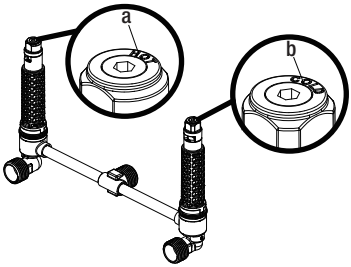

2 Installing the supply connections

NOTE: Hot water supply lines go into the "H" inlet; cold water supply lines go into the "C" inlet.

- ☐ Wrap thread sealant tape around the valve body (D) threads in a direction the same to the thread tighten direction, as shown.
- ☐ Thread the waterline (1) to the valve body (D), and tighten with a wrench.

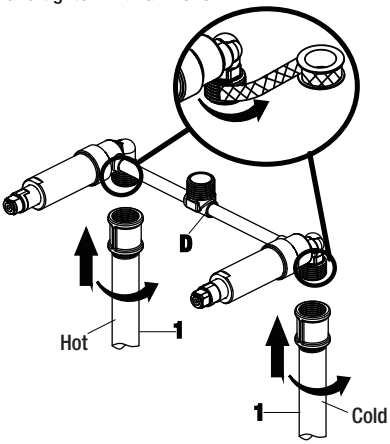

3 Installing the shower outlet connections

- ☐ Wrap thread sealant tape around the valve body (D) thread in a direction the same to the thread tighten direction, as shown.
- ☐ Connect the shower pipe (1) to the valve body (D). Connect the pipe elbow (3) (not included) to the end of pipe and tighten with a wrench.

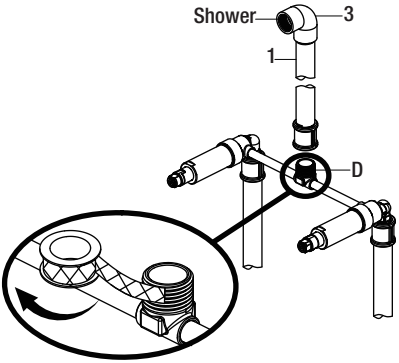

4 Flushing the water outlets and checking for leaks

- ☐ Attach the handle (F) onto the valve body (D) and turn the handle to the full on mixed position.
- ☐ Turn on the hot and cold water supply lines, allowing water to flow from the shower outlet (1) until all debris is cleared from the line. Pressure must be approximately equal on both hot and cold sides for the valve to function properly. Check all connections for leaks.

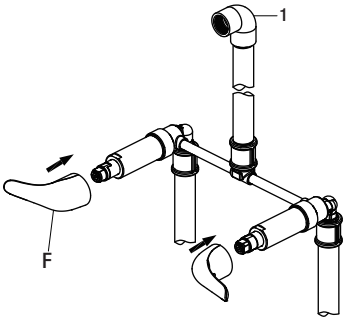

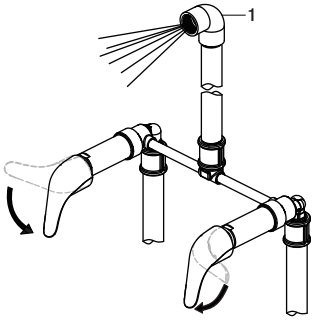

5 Installing the shower flange, shower arm, and shower head

- ☐ Insert the long end of the shower arm (B) through the shower flange (A), then wrap thread sealant tape around the long end of the shower arm (B) in a clockwise direction, as shown.
- ☐ Install the long end of the shower arm (B) into the pipe elbow inside the wall. The shower flange (A) should fit snug to the finished wall surface. Carefully tighten the shower arm (B) with a clean strap wrench. Do not overtighten, as it could cause damage to the shower arm (B).
- ☐ Thread the shower head (C) onto the shower arm (B). Hand-tighten only.

NOTE: Do not use the thread sealant tape and do not use wrench to tighten shower head. If the screen filter (1) in the spray head (C) is blocked, turn off the water supply at angle valve and unscrew the spray head (C) from spray arm (B). Clean the screen filter (1) in the spray head (C) under running water with brush (2, not included).

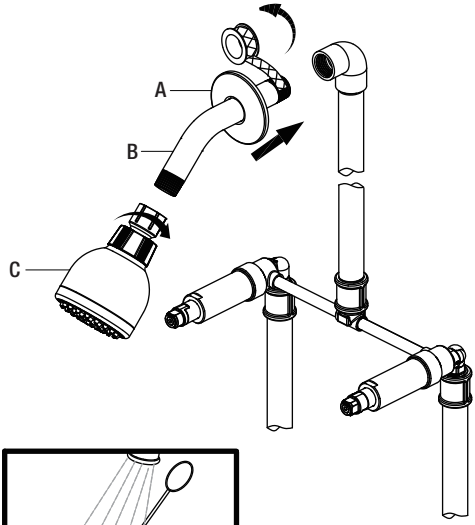

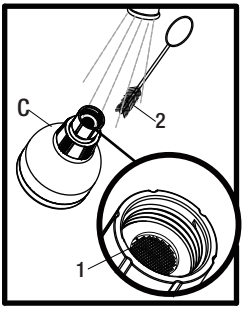

6 Installing the handle

NOTE: Before proceeding, ensure the valves are closed.

- ☐ Position the flanges (E) on the valve body (D).
- ☐ Place the handles (F) onto the valve body (D) and tighten the set screw (G) with the Hex wrench (Hex: 2.5 mm, H) provided.

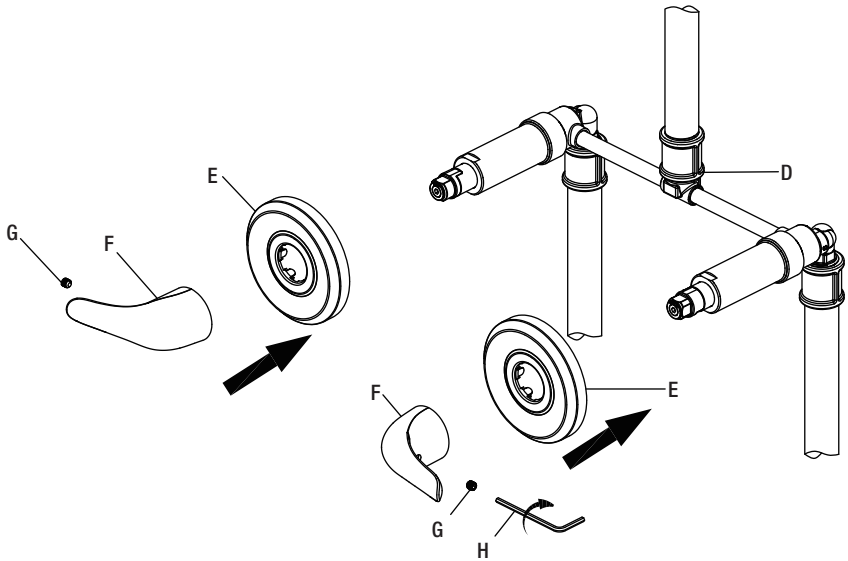

Care and Cleaning

- ☐ To clean, wipe down with a damp cloth and dry with a towel.
- ☐ Do not use abrasive cleaners, steel wool, or harsh chemicals when cleaning this faucet, or the warranty will be voided.

Troubleshooting

NOTE: Refer to the Service Parts section in this manual for a detailed drawing showing the location of the parts listed below.

Problem	Possible Cause	Solution
There is no flow or a low water flow.	Products are in compliance with EPA's WaterSense Specification for Showerheads, so the maximum flow rate value should be below 1.8 gpm. Or consider the causes below: □ One or both water supplies are not turned on. □ The screen filter in the spray head is blocked.	□ Turn both water supply valves to the on position. □ Turn off the water supply at angle valve and unscrew the spray head from spray hose. Clean the screen filter in the spray head under running water. Refer to the step 5.
There is leaking or dripping from the shower when the handle is closed.	□ The grommets are not sealing properly. □ The bonnet nut is not tightened sufficiently.	□ Reinstall the cartridge. □ Use wrench to retighten the bonnet nut sufficiently.
The handle is hard to turn.	The bonnet nut is too tight.	□ Loosen the bonnet nut and reinstall it. Do not overtighten.
The shower head is damaged when installing.	The shower head is twisted too tightly.	□ Call Glacier Bay customer service to request a replacement shower head. Reinstall the shower head. Do not use tools to tighten shower head. Hand-tighten only.

Service Parts

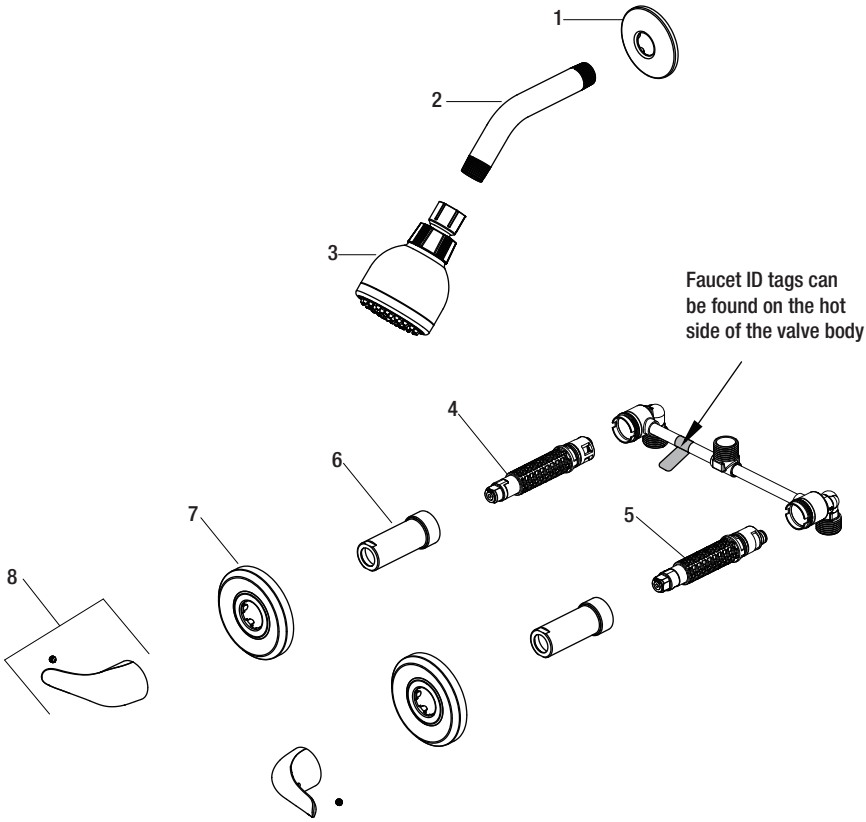

Part	Description	Part Number
1	Shower flange	RP38046*
2	Shower arm	RP38408*
3	Shower head	RP38301*
4	Cartridge (H)	RP20135
5	Cartridge (C)	RP20136
6	Bonnet nut	RP70154*
7	Flange	RP80387*
8	Handle assembly	RP13871*

*Specify Finish

GLACIER BAY®

Questions, problems, missing parts?

Before returning to the store, call Glacier Bay Customer Service
8 a.m. - 7 p.m., EST, Monday - Friday
9 a.m. - 6 p.m., EST, Saturday

1-855-HD-GLACIER (1-855-434-5224)

HOMEDEPOT.COM/GLACIERBAY

Retain this manual for future use.

GLACIER BAY

Internet núm.	Modelo núm.	SKU núm.
303783502	HD833X-0101	1002910941

GUÍA DE USO Y MANTENIMIENTO

ARAGON - GRIFO PARA DUCHA , DE DOS LLAVES

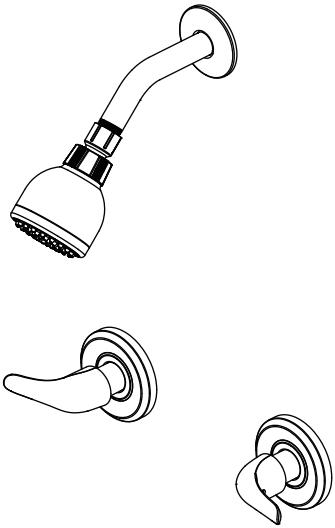

¿Problemas, preguntas o piezas faltantes?

Antes de regresar a la tienda, llama al servicio al cliente de Glacier Bay de lunes a viernes entre 8 a.m. y 7 p.m. y los sábados entre 9 a.m. y 6 p.m.(hora estándar del Este)

1-855-HD-GLACIER (1-855-434-5224)

HOMEDEPOT.COM/GLACIERBAY

GRACIAS

Apreciamos la confianza que has depositado en Glacier Bay al comprar este grifo para ducha. Nos esforzamos por crear continuamente productos de calidad diseñados para mejorar tu hogar. Visítanos en Internet para ver nuestra línea completa de productos disponibles para las necesidades de mejoras de tu hogar. ¡Gracias por elegir a Glacier Bay!

Tabla de contenido

Información importante 14
Garantía.....14
Pre-instalación 15
Planificación de la instalación 15
Herramientas y herrajes necesarios....15
Contenido del paquete.....18
Instalación 19
Cuidado y limpieza 21
Solución de problemas.....22
Piezas de repuesto 23

Información importante

□ No instales este producto hasta que hayas leído y entendido las instrucciones de este manual. Si estás instalando este producto para alguien, déjale este manual para que le sirva como referencia al dueño/usuario.

□ Los puertos de entrada están diseñados para 1/2 plg. Conexión de soldadura de tubería de COBRE o 1/2 plg. Conexión de acoplamiento de rosca IPS. Para conexiones roscadas, envuelve los extremos roscados con cinta selladora antes de conectar. Si vas a soldar las conexiones, algunas partes inflamables deben quitarse antes de la soldadura para evitar daños por calor. Si no estás seguro sobre cómo quitar estas partes, llámanos a 1-855-HD-Glacier.

□ Al soldar o cortar las líneas de suministro de agua, protege tus ojos con gafas de seguridad.

□ RUIDO Y GOLPE DE ARIETE EN SISTEMAS PEX: Debido a la flexibilidad inherente del PEX, en comparación con materiales de plomería metálicos, el ruido y golpe de ariete puede ocurrir de vez en cuando por sobrecargas de presión. Es importante garantizar que la tubería no esté en contacto con paneles de pared, ductos de aire propulsado u otros materiales de alta resonancia. La sujeción o anclaje son métodos para evitar estos ruidos.

Garantía

GARANTÍA DE POR VIDA LIMITADA

Los productos de Glacier Bay están fabricados con normas y mano de obra de calidad superior y están respaldados por nuestra garantía de por vida limitada. Los productos de Glacier Bay están garantizados al comprador consumidor original de estar libres de defectos en materiales o mano de obra. Reemplazaremos LIBRE DE CARGOS cualquier producto o pieza que se demuestre está defectuosa. Símplemente, devuelva el producto a cualquiera de las ubicaciones de venta al detalle de The Home Depot o llame al 1-855-HD-GLACIER (1-855-434-5224) para recibir el artículo de reemplazo. La prueba de compra (recibo de venta original) del comprador consumidor original debe estar disponible para todos los reclamos de garantía de Glacier Bay.

Esta garantía excluye daños y fallos incidentales/consecuenciales debido al mal uso, abuso o desgaste normal por el uso. Esta garantía excluye todos los usos industriales, comerciales y de negocios, a cuyos compradores por la presente, se les ha ampliado una garantía limitada de cinco años a partir de la fecha de compra, con todos los otros artículos de esta garantía que aplican excepto la duración de la garantía.

Algunos estados y provincias no permiten la exclusión o la limitación de los daños incidentales o consecuenciales, por lo tanto, las limitaciones y exclusiones anteriores podrían no aplicar a usted. Esta garantía le otorga derechos legales específicos y también puede tener otros derechos que varían de un estado a otro. Por favor, vaya a una tienda o llame al 1-855-HD-GLACIER para más detalles.

Póngase en contacto con el Equipo de Servicio al Cliente llamando al 1-855-434-5224 o visite www.HomeDepot.com.

PLANIFICACIÓN DE LA INSTALACIÓN

INSTALACIÓN AVANZADA: Consulta a un plomero o profesional antes de instalar este producto.

Antes de comenzar la instalación de este producto, asegúrate de que no falta ninguna pieza. Compara las piezas con la lista de Contenido del paquete. Si falta alguna pieza o está dañada, no intentes instalar el producto. Comunícate con el servicio al cliente para piezas de repuesto.

Todas las instalaciones pueden variar en dependencia de cómo estaba instalado el grifo anterior. No se incluyen todos los suministros para la instalación del grifo; sin embargo, están disponibles dondequiera que se vendan suministros de plomería. Al elegir tus suministros de instalación, asegúrate de que son productos aprobados por UPC y/o CSA.

HERRAMIENTAS Y HERRAJES NECESARIOS

Si estás cambiando tu válvula de plomería, consulta los cuatro métodos comunes que aparecen más abajo: COBRE, IPS, PEX y CPVC. Quita la manija y el regulador de válvula preexistentes antes de reemplazar tu válvula. Cumple con todos los códigos locales de construcción y plomería.

A. COBRE (Antes de soldar, quita el cartucho de la válvula)

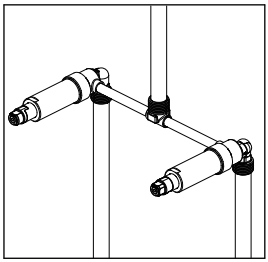

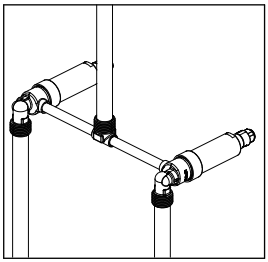

Gafas de seguridad

Cinta métrica

Cortador de tuberías

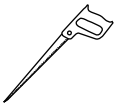

Serrucho de punta

Cinta selladora para roscas

Llave ajustable

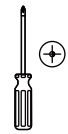

Destornillador Phillips

Sellador de silicona

Linterna

Cepillo de alambre

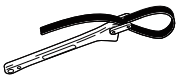

Llave de correa

Soplete

Kit de alambre de soldadura sin plomo

B. IPS

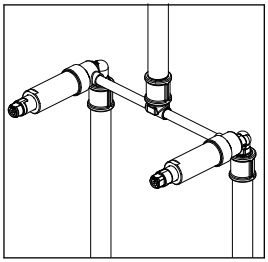

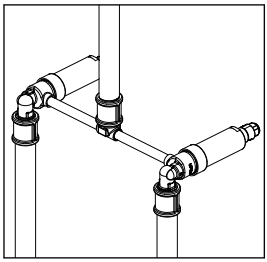

Gafas de seguridad

Cinta métrica

Cortador de tuberías

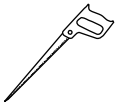

Serrucho de punta

Cinta selladora para roscas

Llave para tubería

Llave ajustable

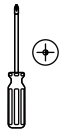

Destornillador Phillips

Sellador de silicona

Linterna

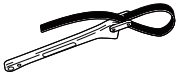

Llave de correa

C. PEX

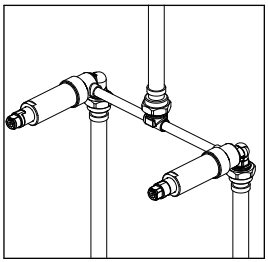

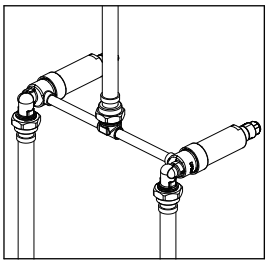

Gafas de seguridad

Cinta métrica

Cortador de tuberías

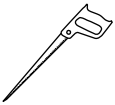

Serrucho de punta

Cinta selladora para roscas

Herramienta para engarzar de círculo completo

Llave ajustable

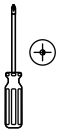

Destornillador Phillips

Sellador de silicona

Linterna

Llave de correa

D. CPVC

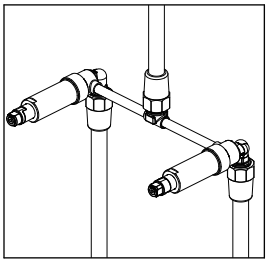

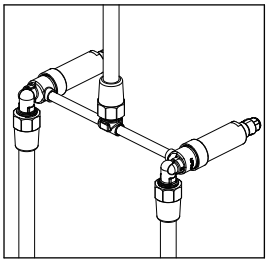

Gafas de seguridad

Cinta métrica

Cortador de tuberías

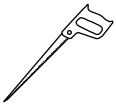

Serrucho de punta

Cinta selladora para roscas

Linterna

Llave ajustable

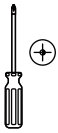

Destornillador Phillips

Sellador de silicona

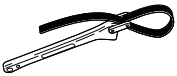

Llave de correa

Cemento CPVC

Limpiador CPVC

CONTENIDO DEL PAQUETE

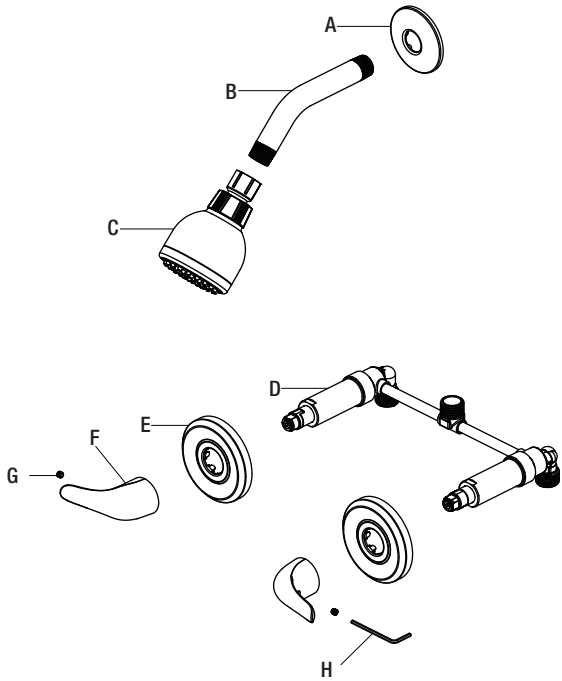

Pieza	Descripción	Cantidad
A	Brida de la ducha	1
B	Brazo de la ducha	1
C	Cabezal de la ducha	1
D	Cuerpo de la válvula	1
E	Brida	2
F	Llave	2
G	Tornillo de fijación	2
H	Llave hexagonal de 2.5 mm	1

1 Cómo prepararse para la instalación

PRECAUCIÓN: Cierra siempre el suministro de agua antes de retirar un grifo existente o reemplazar alguna parte del mismo. Abre la llave del grifo para liberar la presión de agua y asegúrate de que el suministro de agua esté completamente cerrado.

- ☐ Cierra el suministro de agua a la bañera y a la ducha.
- ☐ Verifica que el tamaño y la posición de los orificios en la pared sean correctos:
  - ☐ Los orificios de salida del caño de bañera y ducha deben ser de 3.2 cm de diámetro.
  - ☐ Para la entrada de agua fría (lado derecho) y la de agua caliente (lado izquierdo), haz o deja un orificio de 3.5 cm (el tamaño recomendado es 4.4 cm. La distancia entre los centros de las entradas de agua fría y caliente es 20.3 cm.

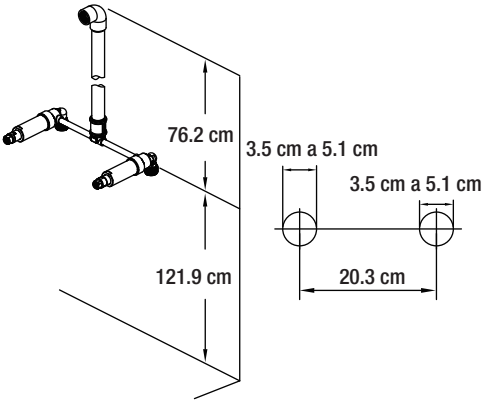

NOTA: No desensambles los cartuchos durante la instalación normal. Al reinstalar los cartuchos, asegúrate de insertar el inversor con el texto (a&b) hacia arriba como se muestra en el diagrama. Esto es necesario para que la válvula funcione correctamente.

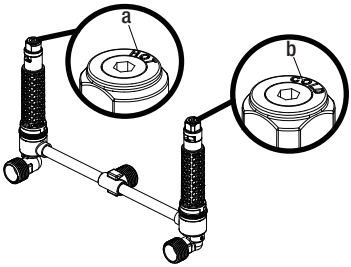

2 Cómo instalar las conexiones de suministro

NOTA: Las líneas de suministro de agua caliente van en la entrada “H”; las de agua fría, en la entrada “C”.

- ☐ Coloca cinta selladora de roscas alrededor de la rosca en el cuerpo de la válvula (D) en la misma dirección para apretar de la rosca, como se muestra.
- ☐ Enrosca la línea de agua (1) en el cuerpo de la válvula (D) y apriétala con una llave.

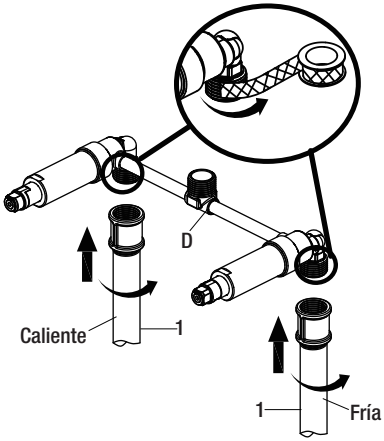

3 Cómo instalar las conexiones de salida de la ducha

- ☐ Coloca cinta selladora de roscas alrededor de la rosca en el cuerpo de la válvula (D) en la misma dirección para apretar de la rosca, como se muestra.
- ☐ Conecta la tubería de la ducha (1) al cuerpo de la válvula (D). Conecta el codo de la tubería (3, no incluido) al extremo de la tubería y aprieta con una llave.

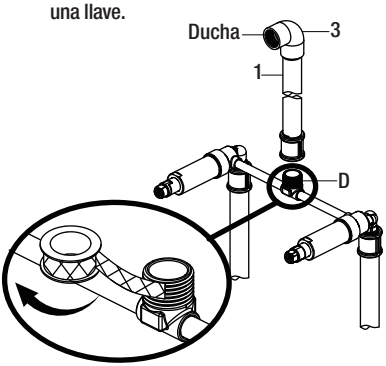

4 Cómo purgar las salidas de agua y chequear que no haya fugas

- ☐ Coloca la manija (F) en el cuerpo de la válvula (D) y gira la manija a la posición de mezcla al máximo.
- ☐ Abre las líneas de suministro de agua fría y caliente, y deja que el agua salga por la tubería de salida de la ducha (1) hasta que toda la suciedad sea expulsada de la línea. Para que la válvula funcione correctamente, la presión del agua debe ser la misma en la salida del agua caliente y en la salida del agua fría. Revisa todas las conexiones para descartar filtraciones.

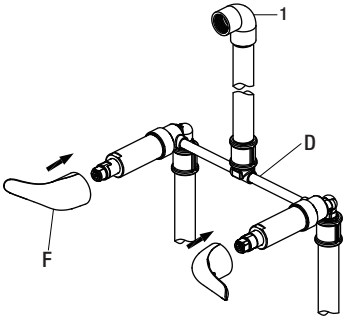

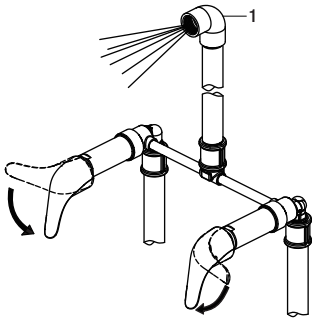

5 Cómo instalar la brida de la ducha, el brazo de la ducha y el cabezal de la ducha

- ☐ Inserta el extremo largo del brazo de la ducha (B) a través de la brida de esta (A) y coloca enseguida cinta selladora para rosca alrededor de aquel (B), en el sentido de las manecillas del reloj, tal como se muestra.
- ☐ Coloca el extremo largo del brazo de la ducha (B) dentro del codo de tubería que está dentro de la pared. La brida de la ducha (A) debe encajar bien ajustada en la superficie de la pared con acabado. Aprieta con cuidado el brazo de ducha (B) con una llave de correa limpia. No aprietes demasiado, ya que podría dañar el brazo de la ducha (B).
- ☐ Enrosca el cabezal de ducha (C) en el brazo de ducha. **Aprieta con la mano solamente.**

NOTA: No uses la cinta selladora para rosca y no uses la llave para apretar el cabezal de la ducha. Si el filtro de malla (1) del cabezal del rociador (C) está bloqueado, cierra el suministro de agua en la válvula angular y desenrosca el cabezal del rociador (C) del brazo rociador (B). Limpia el filtro de malla (1) en el cabezal del rociador (C) bajo un chorro de agua con cepillo (2, no se incluye).

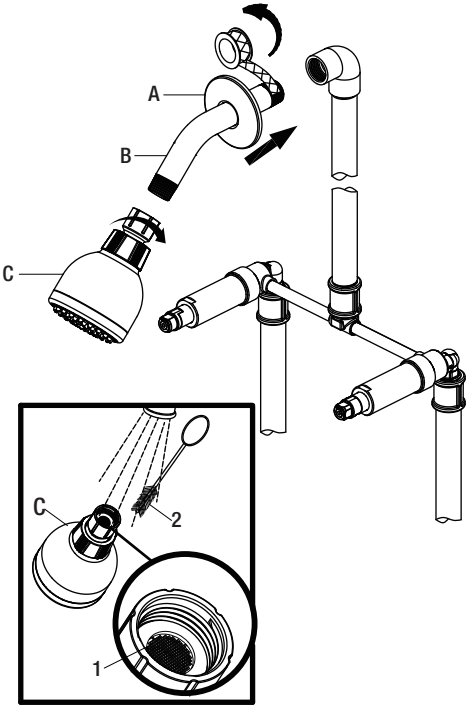

6 Cómo instalar la llave

NOTA: Antes de continuar, asegúrate de que las válvulas estén cerradas.

- □ Coloca las bridas (E) sobre el cuerpo de la válvula (D).
- □ Coloca la llaves (F) en el cuerpo de la válvula (D) y aprieta el tornillo de fijación (G) con la llave hexagonal (hexagonal de 2.5 mm, H) incluida.

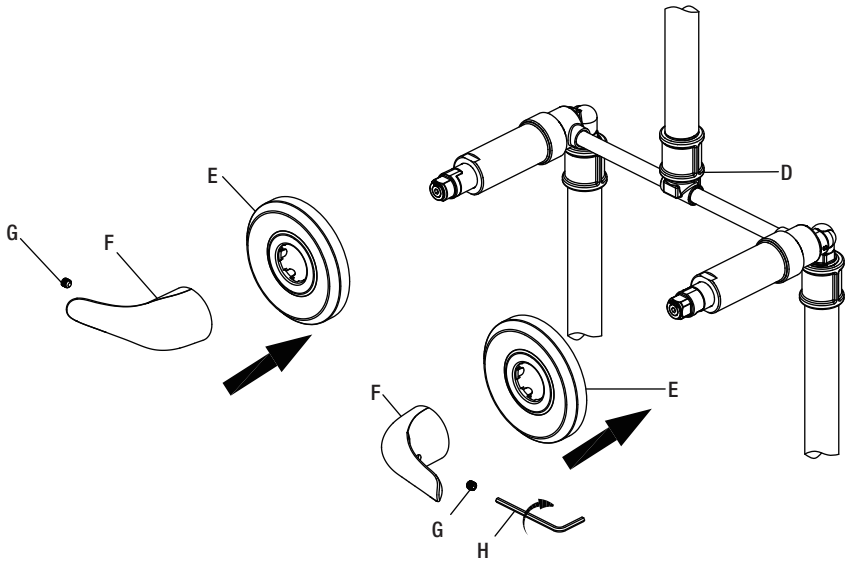

Cuidado y limpieza

- □ Para limpiar, usa un paño húmedo y seca con una toalla.
- □ No uses limpiadores abrasivos, esponjas de alambre o productos químicos fuertes para limpiar esta mezcladora, pues ello anulará la garantía.

Solución de problemas

NOTA: Consulta en la sección de piezas de repuesto de este manual una ilustración detallada sobre la ubicación de las piezas enumeradas más abajo.

Problema	Posible causa	Solución
There is no flow or a low water flow.	Los productos cumplen con la especificación WaterSense de la EPA para cabezales de ducha, de modo que el valor de caudal máximo debe ser inferior a 1.8 gpm. O considera las siguientes causas: □ Una o ambas líneas de suministro de agua están cerradas. □ El filtro de malla en el cabezal del rociador está bloqueado.	□ Gira las válvulas de suministro de agua hasta la posición de “abierto”. □ Cierra el suministro de agua en la válvula angular y desenrosca el cabezal del rociador de la manguera. Limpia el filtro de malla en el cabezal del rociador bajo un chorro de agua. Consulta el paso 5.
Hay una fuga o filtración desde la ducha cuando la manija está cerrada.	□ El cartucho no está instalado correctamente. □ La tuerca ciega no está lo suficientemente ajustada.	□ Reinstala el cartucho. □ Usa la llave para volver a apretar lo suficiente la tuerca ciega.
Es difícil girar la manija.	La tuerca ciega está demasiado apretada.	□ Afloja la tuerca ciega y vuelve a instalarla. No aprietes demasiado.
El cabezal de la ducha está dañado durante la instalación.	El cabezal de la ducha está demasiado ajustado.	□ Llama al servicio al cliente de Glacier Bay para solicitar el reemplazo del cabezal de la ducha. Vuelve a colocar el cabezal de ducha. No uses herramientas para apretar el cabezal de la ducha. Ajusta sólo con la mano.

Piezas de repuesto

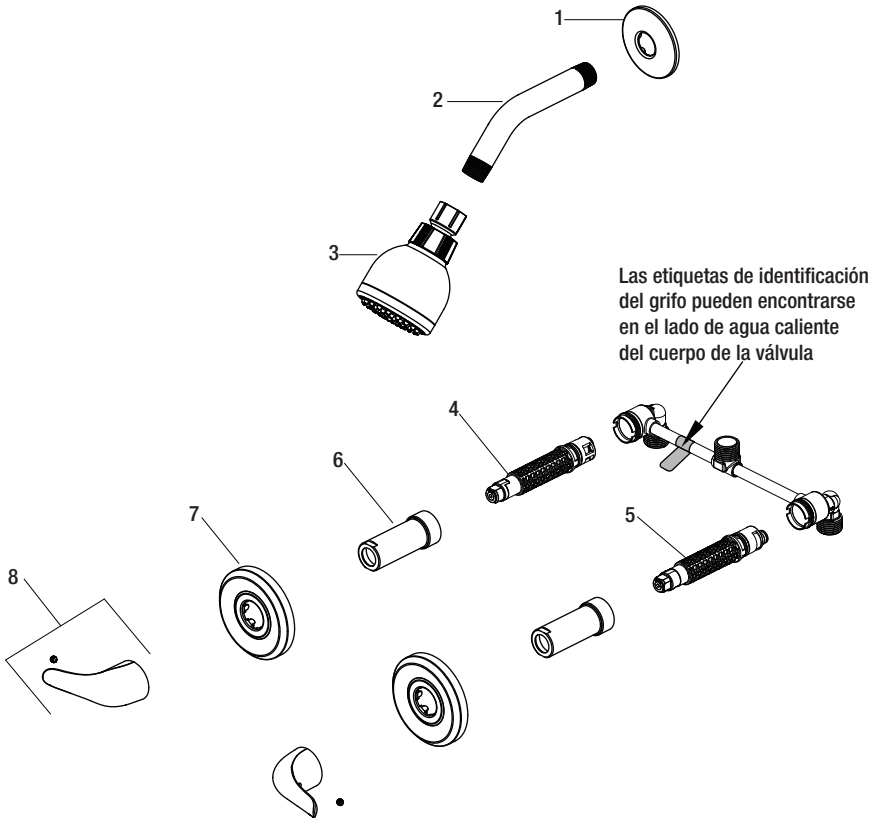

Pieza	Descripción	Número de pieza
1	Brida de la ducha	RP38046*
2	Brazo de la ducha	RP38408*
3	Cabezal de la ducha	RP38301*
4	Cartucho (H)	RP20135
5	Cartucho (C)	RP20136
6	Tuerca del bonete	RP70154*
7	Brida	RP80387*
8	Ensamblaje de la llave	RP13871*

*Especificar acabado

Muchos cartuchos de repuesto, aireadores y ensamblajes de drenaje pueden comprarse en tu tienda de The Home Depot local o por internet en WWW.HOMEDEPOT.COM

¿Problemas, preguntas o piezas faltantes?

Antes de regresar a la tienda, llama al servicio al cliente de Glacier Bay de lunes a viernes entre 8 a.m. y 7 p.m. y los sábados entre 9 a.m. y 6 p.m.(hora estándar del Este)

1-855-HD-GLACIER (1-855-434-5224)

HOMEDEPOT.COM/GLACIERBAY

Conserva este manual para uso futuro.