GLACIER BAY® Installation Instructions/Safety/Warranty Information

Item #'s 1009510673 , 1009510607, 1009510618

Installation

1 Prepare for Install

- ☐ Unthread the old showerhead and clean the threads on the shower arm.



2 Attach the Handheld Bracket (A) to Shower Arm

- ☐ Ensure the Washer with Filter (B) has been fitted inside of the Handheld Bracket's swivel joint.
- ☐ Use sealant tape on the shower arm threads and hand tighten until tight to ensure a perfect seal.
- ☐ Attach the Handheld Bracket (A) to the shower arm by rotating the swivel joint to the Handheld Bracket clockwise.

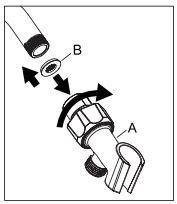

3 Attach the Flexible Shower Hose (D) and Shower Head (E)

- ☐ Place one of the Rubber Washers (C) inside one end of the Flexible Hose (D), then attach to the exposed thread on the Handheld Bracket (A) by twisting clockwise. Hand tighten only.
- ☐ Place the other Rubber Washer inside of the other end of the Flexible Hose and attach the Handheld Shower (E) by twisting it clockwise onto the exposed threads.

NOTE: Rubber Washers may already be inside of the Flexible Hose ends.

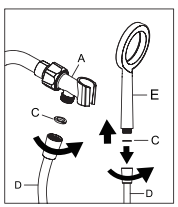

4 Finish Install

- ☐ Place the Handheld Shower (E) into the bracket.
- ☐ Turn on the water and check for leaks.

NOTE: If there are any leaks, uninstall, apply additional thread sealant tape, and re-install.

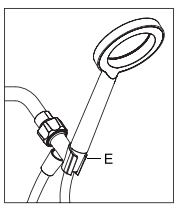

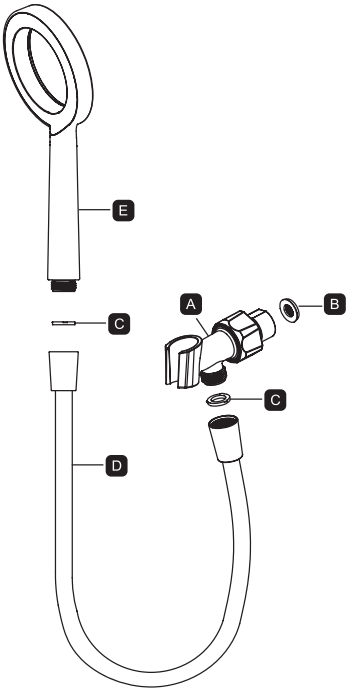

Part	Description	Quantity
A	Handheld Bracket	1
B	Washer with Filter	1
C	Rubber Washers	2
D	Flexible Shower Hose	1
E	Handheld Shower	1

Safety Information

WARNINGS:

- To avoid hot water dangers and conserve even more energy, make sure your water heater is set at 48.9°C /120°F or below.
- Test the tub/shower water with your hand before bathing.
- For additional safety for high-efficiency shower heads, it is recommended that all homes have installed a pressure balance tub and shower valve with the rotational limit stops properly set by a plumber. If you are unsure of your valve type consult your plumber.
- Always ensure the handheld shower head is properly placed in the bracket, so as to prevent the shower head from falling.
- Do not pull on or tug the flexible hose. This may result in the shower head coming loose and falling.
- For external use only. The potentially deadly amoeba, Naegleria fowleri, may be present in some tap water or unchlorinated well water.

Warranty

LIMITED LIFETIME WARRANTY

This Glacier Bay® product is warranted to be free from defects in material and workmanship for the life of the product. Niagara Conservation will replace FREE OF CHARGE, under the warranty conditions, the entire unit, or any part (at our option) which proves defective under normal installation, use and service. This warranty is limited to defective parts as stated. Additional labor charges and/or damage incurred in installation, repair, or replacement, as well as incidental and consequential damages, therewith are excluded. Some states do not allow the exclusion or limitation of incidental or consequential damages, so the above limitation or exclusion may not apply to you. Any damage to this shower massager as a result of misuse, abuse, neglect, accident, improper installation, or any use violating instructions furnished by us WILL VOID THIS WARRANTY. Problems associated with hard water buildup and/or water supply sediment are not covered under this warranty. To obtain warranty service, send product to: Niagara Conservation, 300 Old Gerault Road, Flower Mound, Texas 75028.

For use with automatic compensating valves rated at 5.3 L/min (1.4 gpm) or less, where 5.3L/min (1.4 gpm) is the lowest minimum flow rate recorded in accordance with Clause 5.4.3.2(b).

Meets ASME A112.18.1M Requirements
1.8 gpm (6.8 L/min) Max
1.4 gpm (5.3 L/min) Min at 45 psi

MADE IN CHINA

For additional assistance
or service call **844-GLA-CBAY** (844-452-2229)

Distributed by
Home Depot U.S.A., Inc.
2455 Paces Ferry Rd., N.W.
Atlanta, GA 30339

GLACIER BAY® Instrucciones de Instalación/Seguridad/Garantía Información

Artículo #'s 1009510673 , 1009510607, 1009510618

Instalación

1 Cómo prepararse para la instalación

- ☐ Desenrosca el cabezal de ducha viejo y limpia las roscas del brazo de la ducha.



2 Cómo fijar el soporte de manoal brazo de la ducha

- ☐ Asegúrate de que la arandela con filtro (B) se haya colocado dentro de la junta giratoria del soporte de mano.
- ☐ Usa cinta selladora en las roscas del brazo de la ducha y aprieta a mano hasta que quede firme para asegurar un sellado perfecto.
- ☐ Fija el soporte de mano (A) al brazo de la ducha girando la junta giratoria al soporte de mano en el sentido de las agujas del reloj.

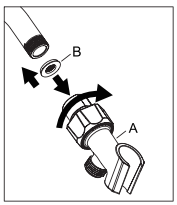

3 Cómo conectar la manguera flexible de ducha (D) y el cabezal de ducha

- ☐ Coloque una de las arandelas de goma (C) dentro de un extremo de la manguera flexible (D), luego conéctela a la rosca expuesta en el soporte de mano (A) girándola en el sentido de las agujas del reloj. Apriete a mano solamente.
- ☐ Coloque la otra arandela de goma dentro del otro extremo de la manguera flexible y conecte la ducha de mano (E) girándola en el sentido de las agujas del reloj sobre las roscas expuestas.

NOTA: Es posible que ya haya arandelas de hule dentro de los extremos de la manguera flexible.

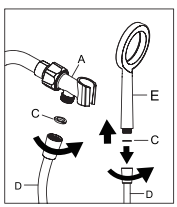

4 Cómo finalizar la instalación

- ☐ Coloca la ducha de mano (E) en el soporte.
- ☐ Abre el suministro de agua y verifica si hay filtraciones.

NOTA: Si hay fugas, desinstala, aplica más cinta selladora y vuelve a instalar.

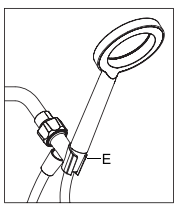

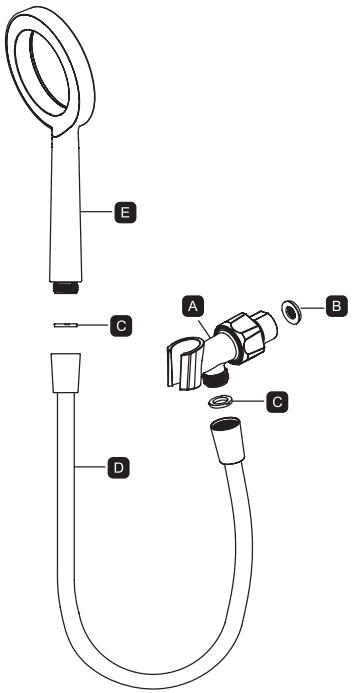

Pieza	Descripción	Cantidad
A	Soporte de mano	1
B	Arandela con filtro	1
C	Arandelas de hule	2
D	Manguera flexible de ducha	1
E	Ducha de mano	1

Información de seguridad

ADVERTENCIAS:

- Para evitar los peligros del agua caliente y conservar aún más energía, asegúrate de que tu calentador de agua esté configurado a 48.9 °C/120 °F o menos.
- Verifica la temperatura del agua de la bañera/ducha con la mano antes de bañarte.
- Para mayor seguridad de los cabezales de ducha de alta eficiencia, se recomienda que todos los hogares cuenten con la instalación de una válvula de equilibrio de presión para bañeras y duchas con los topes de límite de rotación ajustados correctamente por un plomero. Si no estás seguro de tu tipo de válvula, consulta a un plomero.
- Asegúrate siempre de que el cabezal de la ducha de mano esté correctamente colocado en el soporte, para evitar que se caiga el cabezal de la ducha.
- No tires o estires de la manguera flexible. Esto puede provocar que el cabezal de la ducha se suelte y se caiga.
- Sólo para uso externo. La ameba potencialmente mortal, Naegleria fowleri, puede estar presente en el agua del grifo o en el agua de pozo sin cloro.

Garantía

GARANTÍA LIMITADA DE POR VIDA

Garantizamos que este producto Glacier Bay® no presentará ningún defecto de materiales ni fabricación durante su vida útil. Niagara Conservation reemplazará GRATIS, bajo las condiciones de esta garantía, la unidad completa o cualquier pieza (a nuestra discreción) que se compruebe esté defectuosa bajo condiciones normales de instalación, uso y mantenimiento. La presente garantía se limita a las piezas defectuosas según lo especificado. Quedan excluidos los cargos adicionales por mano de obra y/o daños incurridos en la instalación, reparación o reemplazo, así como también daños incidentales o consecuentes derivados. Algunos estados no permiten la exclusión o limitación de daños incidentales o secundarios, por lo que las limitaciones o exclusiones anteriores podrían no aplicarse en su caso. Todo daño provocado a este masajeador de ducha como resultado de un uso indebido, abuso, negligencia, accidente, instalación inapropiada o cualquier otro uso que viole las instrucciones suministradas ANULARÁ LA PRESENTE GARANTÍA. Los problemas relacionados con la acumulación de residuos por el agua dura y/o sedimentos del suministro de agua no se encuentran cubiertos por esta garantía. Para obtener los servicios de esta garantía, envíe su producto a: Niagara Conservation, 300 Old Gerault Road, Flower Mound, Texas 75028.

Para uso con válvulas de compensación automática con capacidad nominal de 5,3 L/min (1,4 gpm) o menos, donde 5,3 L/min (1,4 gpm) es el caudal mínimo más bajo registrado de acuerdo con la Cláusula 5.4.3.2(b).

Cumple con los requisitos de la norma ASME A112.18.1M
1.8 gpm (6.8 L/min) Máx
1.4 gpm (5.3 L/min) Mín a 45 psi

HECHO EN CHINA

Para solicitar servicio
o ayuda adicional llama al
844-GLA-CBAY (844-452-2229)

Distribuido por
Home Depot U.S A, Inc.
2455 Paces Ferry Rd.,
N.W. Atlanta, GA 30339