Item	Model
1005 702 576	HB1022C-5CCT-34
TBD	HB1022C-5CCT34D
1005 702 542	HB1022C-5CCT-35
TBD	HB1022C-5CCT35D

HAMPTON BAY®

USE AND CARE GUIDE

CEILING FLUSH MOUNT LIGHT

STETSON

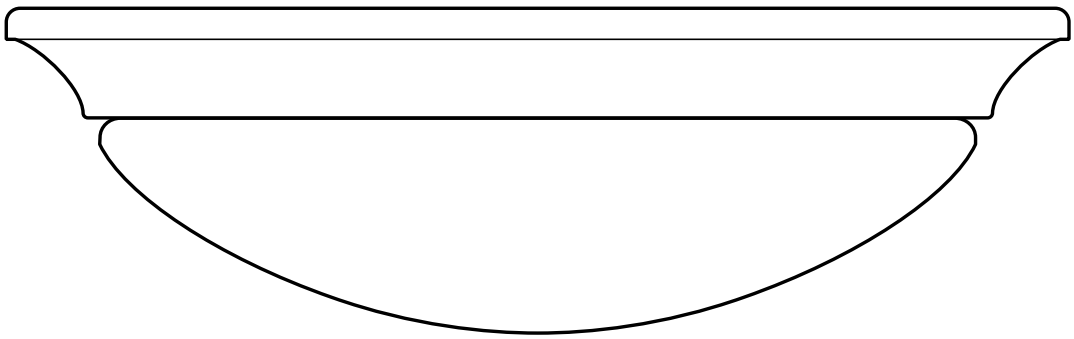

Questions, problems, missing parts? Before returning to the store,
call Hampton Bay Customer Service
8 a.m. – 7 p.m., EST, Monday – Friday, 9 a.m. – 6 p.m., EST, Saturday

1-800-841-1350

HAMPTONBAY.COM

THANK YOU

We appreciate the trust and confidence you have placed in Hampton Bay through the purchase of this ceiling flush mount fixture. We strive to continually create quality products designed to enhance your home. Visit us online to see our full line of products available for your home improvement needs. Thank you for choosing Hampton Bay!

Table of Contents

Table of Contents 2
Safety Information 2
Warranty 2
Pre-Installation 3
- Planning the Installation 3
- Tools Required 3
- Hardware Included 3
- Package Contents 4

Installation 5
Operation 7
Care and Cleaning 8
- Exterior Maintenance 8
- Interior Maintenance 8

Dimming 8
FCC Notice 8
Troubleshooting 9

Safety Information

- ☐ Before starting installation of this fixture or removal of a previous fixture, disconnect the power by turning off the circuit breaker or by removing the fuse at the fuse box.
- ☐ Consult a qualified electrician if you have any electrical questions or need to replace the driver.
- ☐ If you have any non-electrical questions about this fixture, please contact our Customer Service Team at 1-800-841-1350 or www.hamptonbay.com.



WARNING: Disconnect the power prior to removing or installing a light fixture.

Warranty

WHAT IS COVERED

The manufacturer warrants this lighting fixture to be free from defects in materials and workmanship for a period of five (5) years from date of purchase. This warranty applies only to the original consumer purchaser and only to products used in normal use and service. If this product is found to be defective, the manufacturer's only obligation, and your exclusive remedy, is the repair or replacement of the product at the manufacturer's discretion, provided that the product has not been damaged through misuse, abuse, accident, modifications, alterations, neglect or mishandling.

WHAT IS NOT COVERED

This warranty shall not apply to any product that is found to have been improperly installed, set-up, or used in any way not in accordance with the instructions supplied with the product. This warranty shall not apply to a failure of the product as a result of an accident, misuse, abuse, negligence, alteration, or faulty installation, or any other failure not relating to faulty material or workmanship. This warranty shall not apply to the finish on any portion of the product, such as surface and/or weathering, as this is considered normal wear and tear.

The manufacturer does not warrant and specially disclaims any warranty, whether expressed or implied, of fitness for a particular purpose, other than the warranty contained herein. The manufacturer specifically disclaims any liability and shall not be liable for any consequential or incidental loss or damage, including but not limited to any labor/expense costs involved in the replacement or repair of said product.

Contact the Customer Service Team at 1-800-841-1350 or visit www.hamptonbay.com.

Pre-installation

PLANNING THE INSTALLATION

Read all instructions before assembly and installation. Before starting installation of the fixture or removal of a previous fixture, disconnect the power by turning off the circuit breaker or by removing the fuse at the fuse box. To avoid damaging this product, assemble it on a soft, non-abrasive surface such as carpet or cardboard.

NOTE: Keep your receipt and these instructions for Proof of Purchase.

TOOLS REQUIRED

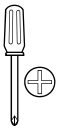
Phillips Screwdriver


Flathead Screwdriver


Wire Cutter


Wire Stripper


Ladder


Electrical Tape


Safety Goggles

HARDWARE INCLUDED

NOTE: Hardware not shown to actual size.


AA

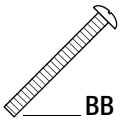
BB

Part	Description	Quantity
AA	Wire Nut	3
BB	Fixture Mounting Screw	2

Pre-installation (continued)

PACKAGE CONTENTS

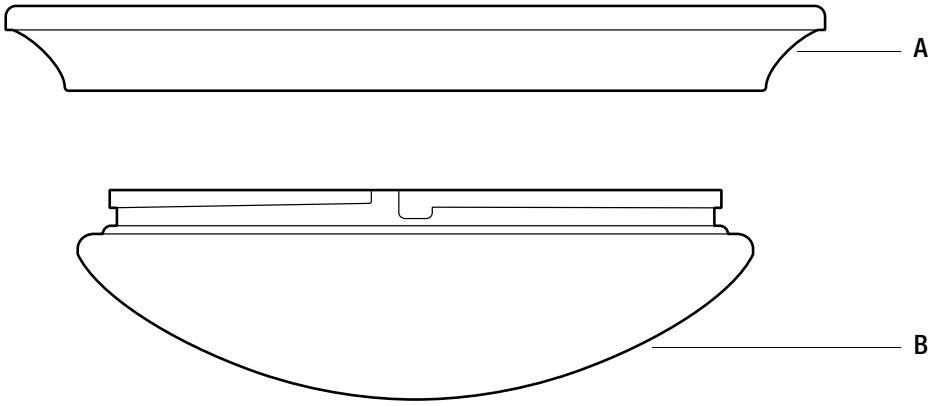

Part	Description	Quantity
A	Fixture Body	1
B	Glass Shade	1

Installation

1 Mounting the hardware

- ☐ Thread the fixture mounting screws (BB) into the outlet box so that they extend approximately 1/2 in. below the ceiling.

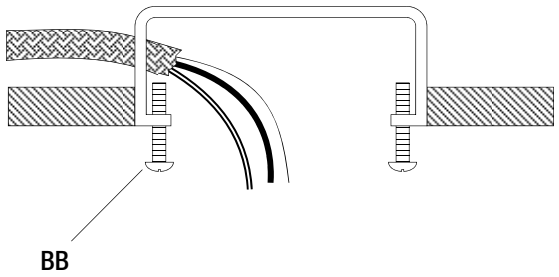

2 Connecting the wires

NOTE: If you have electrical questions consult your local electrical code for approved grounding methods.

- ☐ Pull the power supply wires out from the outlet box.
- ☐ Attach the black (hot) supply wire to the black fixture wire using a wire nut (AA).
- ☐ Attach the white (neutral) supply wire to the white fixture wire using a wire nut (AA).
- ☐ Connect the fixture ground wire and the supply ground wire together using a wire nut (AA).
- ☐ Wrap all wire connections with electrical tape for a more secure connection.

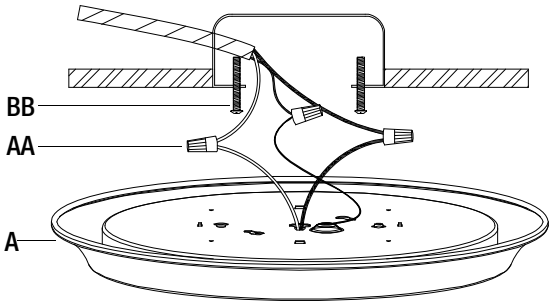

Installation (continued)

3 Changing the color settings

NOTE: The toggle switch is located on the back of the fixture.

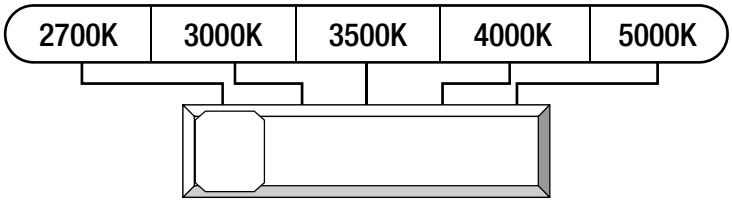

- ☐ Use the slide switch to choose a color temperature before mounting the fixture.

2700K: Warm White
3000K: Soft White
3500K: Neutral White
4000K: Bright White
5000K: Daylight

4 Securing the fixture pan

- ☐ Carefully tuck all the wires and wire connections into the outlet box.
- ☐ Place the fixture pan (A) over the outlet box and feed the fixture mounting screws (BB) through the keyhole slots.
- ☐ Rotate the fixture pan (A) so that the fixture mounting screws (BB) slide into the narrow ends of the keyhole slots.
- ☐ Tighten the fixture mounting screws (BB) so that the fixture pan (A) is secured flush against the ceiling.

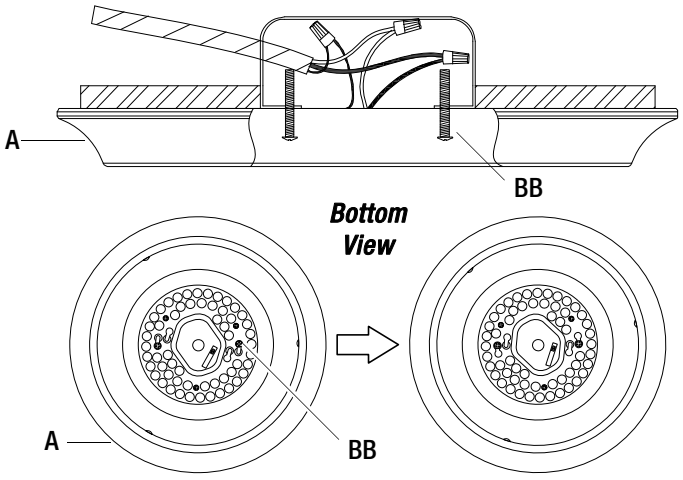

Installation (continued)

5 Assembling the fixture

- ☐ Line the glass shade (B) up with the bumps on the inner part of the fixture pan (A).
- ☐ Twist the glass shade (B) until it is secure.

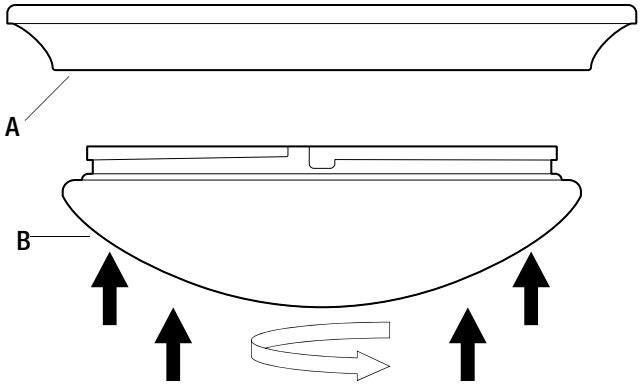

Operation

- ☐ Turn on power at the circuit breaker or fuse box.
- ☐ Turn the light switch on to activate the fixture.

Care and Cleaning

EXTERIOR MAINTENANCE

- ☐ Use a dry or slightly dampened clean cloth and wipe the surface of the fixture.

INTERIOR MAINTENANCE

- ☐ Disconnect power to the fixture by turning off the circuit breaker or by removing the fuse at the fuse box.
- ☐ Use a dry or slightly dampened clean cloth to wipe the interior surface of the fixture.

NOTE: Do not use any cleaners with chemicals, solvents, or harsh abrasives. Use only a dry soft cloth to dust or wipe carefully.

Dimming

- ☐ For a complete list of compatible dimmers, please visit www.hamptonbay.com.

FCC Notice

WARNING: Changes or modification to this unit not expressly approved by the party responsible for compliance could void the user's authority to operate the equipment.

FCC responsible party:	Cordelia Lighting
Address:	20101 S. Santa Fe Avenue East Rancho Dominguez, CA 90221
Phone:	(800) 345-0542

NOTICE: This device has been tested and found to comply with the limits for a Class B digital device, pursuant to part 15 of the FCC Rules. These limits are designed to provide reasonable protection against harmful interference in a residential installation. This equipment generates, uses and can radiate radio frequency energy and, if not installed and used in accordance with the instruction manual, may cause harmful interference to radio communications. However, there is no guarantee that interference can be determined by turning the equipment off and on, and the user is encouraged to try to correct the interface by one or more of the following measures:

- ☐ Reorient or relocate the receiving antenna.
- ☐ Increase the separation between the device and receiver.
- ☐ Connect the equipment into an outlet on a circuit different from that to which the receiver is connected.
- ☐ Consult the dealer or an experienced radio/TV technician for help.

Troubleshooting

Problem	Solution
The light will not turn on.	☐ Make sure the power supply is on. ☐ Test or replace the switch. ☐ Check the wiring. ☐ Check the CCT switch to ensure that it is not stuck between CCT settings.
The light glows when the switch is off.	☐ The hot and neutral wire connections are reversed at the fixture or switch. See “Connecting the wires” section on page 5.
The fuse blows or circuit breaker trips when light is turned on.	☐ Check the wire connections

HAMPTON BAY®

Questions, problems, missing parts? Before returning to the store,
call Hampton Bay Customer Service
8 a.m. – 7 p.m., EST, Monday – Friday, 9 a.m. – 6 p.m., EST, Saturday

1-800-841-1350

HAMPTONBAY.COM

Retain this manual for future use.

Articulo	Modelo
1005 702 576	HB1022C-5CCT-34
TBD	HB1022C-5CCT34D
1005 702 542	HB1022C-5CCT-35
TBD	HB1022C-5CCT35D

HAMPTON BAY®

GUÍA DE USO Y MANTENIMIENTO

LUMINARIO DE TECHO CON LUZ LED

STETSON

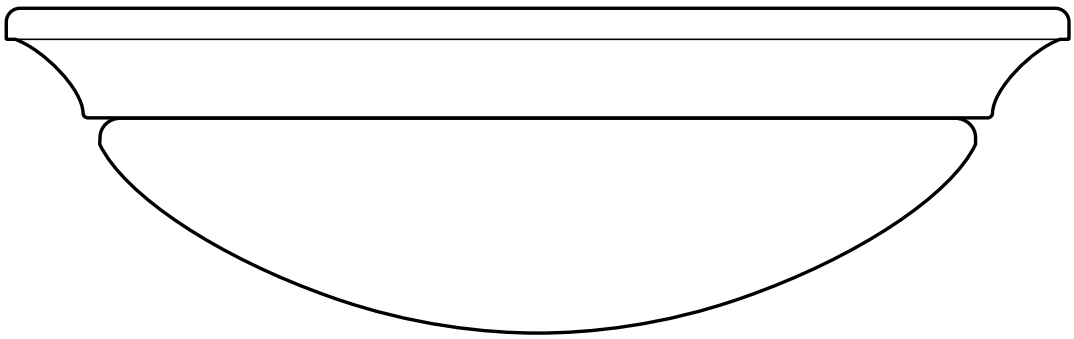

Preguntas, problemas, o piezas faltantes? Antes de regresar a la tienda,
llama al Servicio al Cliente de Hampton Bay
8 a.m. – 7 p.m Hora del Este, Lunes – Viernes, 9 a.m. – 6 p.m., Hora del Este, Sábado

1-800-841-1350

HAMPTONBAY.COM

GRACIAS

Le agradecemos la confianza que han depositado en Hampton Bay a través de la compra de este luminario de techo con luz LED. Nos esforzamos continuamente para crear productos de calidad diseñados para mejorar su casa. Visite nuestra página web para ver nuestra completa línea de productos disponibles para mejorar tu hogar. Gracias por elegir Hampton Bay!

Tabla de Contenidos

Tabla de Contenidos 12
Información de Seguridad 12
Garantía 12
Pre-Instalación 13
- Planificación de la Instalación 13
- Herramienta Necesaria 13
- Ferretería Incluida 13
- Contenido del Paquete 14

Instalación 15
Operación 17
Cuidado y Limpieza 18
- Mantenimiento del Exterior 18
- Mantenimiento del Interior 18

Atenuacion 18
Aviso de la FCC 18
Solución de Problemas 19

Información de Seguridad

- ☐ Antes de iniciar la instalación de este aparato o la eliminación de un accesorio anterior, desconecte la alimentación apagando el disyuntor o quitando el fusible en la caja de fusibles.
- ☐ Consulte a un electricista calificado si tiene alguna pregunta eléctrica o la necesidad de reemplazar el controlador.
- ☐ Si usted tiene alguna pregunta que no sea eléctrica sobre este accesorio, póngase en contacto con nuestro equipo de Servicio al Cliente al 1-800-841-1350 o www.hamptonbay.com.

ADVERTENCIA: Desconecte la alimentación antes de extraer o instalar una lámpara.

Garantía

LO QUÉ ESTÁ CUBIERTO

El fabricante garantiza que este accesorio de iluminación está libre de defectos en materiales y mano de obra por un período de cinco (5) años a partir de la fecha de compra. Esta garantía se aplica sólo al comprador original y únicamente a los productos utilizados en condiciones normales de uso y servicio. Si el producto se encuentra defectuoso, la única obligación del fabricante, y su solución exclusiva, es la reparación o sustitución del producto, a discreción del fabricante, siempre que el producto no ha sido dañado por mal uso, abuso, accidente, modificaciones, alteraciones , negligencia o mal manejo.

LO QUE NO ESTÁ CUBIERTO

Esta garantía no se aplicará a cualquier producto que haya sido instalado de forma incorrecta o usado de manera que no conforme con las instrucciones suministradas con el producto. Esta garantía no se aplicará a una falla del producto como resultado de un accidente, mal uso, abuso, negligencia, alteración o instalación defectuosa, o cualquier otra falla no relacionada con defectos de material o mano de obra. Esta garantía no se aplicará a el acabado de cualquier parte del producto, tal como la superficie y / o la intemperie, ya que esto se considera como uso normal.

El fabricante no garantiza y especialmente niega cualquier garantía, ya sea expresa o implícita, de aptitud para un fin en particular, que no sea la garantía contenida en el presente documento. El fabricante declina específicamente cualquier responsabilidad y no será responsable por cualquier pérdida o daño consecuente o incidental, incluyendo pero no limitado a cualquier coste laboral / gastos involucrados en la sustitución o reparación de dicho producto.

Comuníquese con el Equipo de Servicio al Cliente al 1-800-841-1350 o visite www.hamptonbay.com.

Pre-instalación

PLANIFICACIÓN DE LA INSTALACIÓN

Lea todas las instrucciones antes del montaje e instalación. Antes de comenzar la instalación de la luminaria o el retiro de un artefacto anterior, desconecte la alimentación apagando el disyuntor o quitando el fusible en la caja de fusibles. Para evitar daños a este producto, montarlo en una superficie suave y no abrasiva, como una alfombra o cartón.

NOTA: Guarde su recibo y estas instrucciones para comprobante de compra.

HERRAMIENTA NECESARIAS

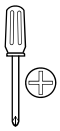
Desarmador de Cruz

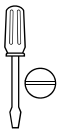
Desarmador de Punta Plana


Cortador de Alambre


Pelecables


Ladder


Electrical Tape


Safety Goggles

FERRETERÍA INCLUIDA

NOTA: La ferretería no se muestra a tamaño actual.


AA

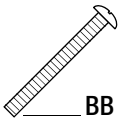
BB

Parte	Descripción	Cantidad
AA	Tureca para Cables	3
BB	Tornillo del Luminario	2

Pre-instalación (continuado)

CONTENIDO DEL PAQUETE

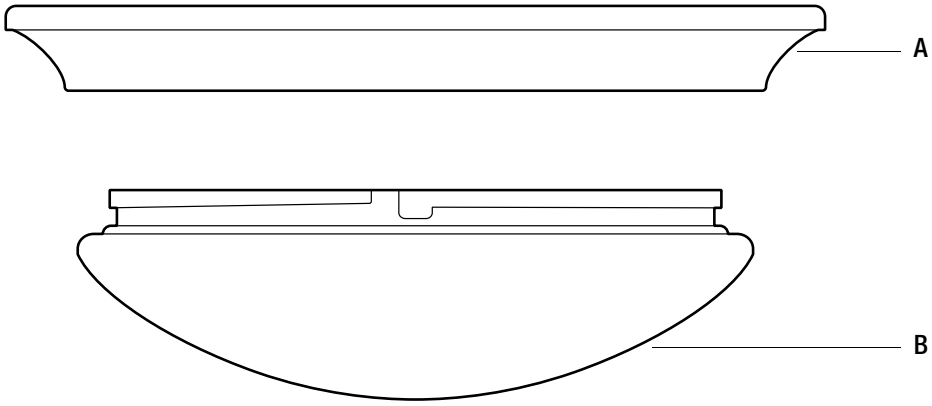

Parte	Descripción	Cantidad
A	Base del Luminario	1
B	Pantalla de Vidrio	1

Instalación

1 Montando la ferretería

- ☐ Enrosque los tornillos de montaje (BB) en la caja de distribución para que sobresalgan aproximadamente 1/2 pulgada debajo del techo.

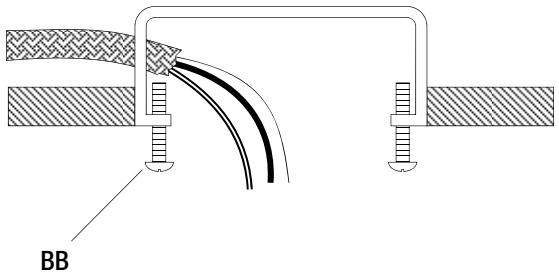

2 Conectando los cables

NOTA: Si tiene dudas con las conexiones eléctricas, consulte el código eléctrico de su localidad para los métodos aprobados para las conexiones a tierra.

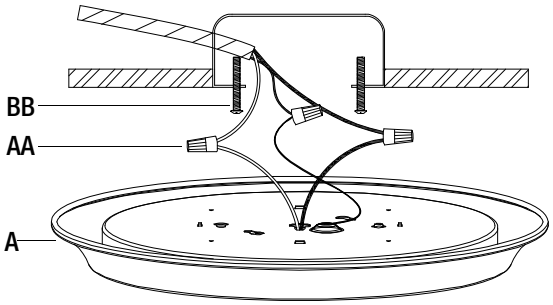

- ☐ Saque los cables de alimentación de la caja de distribución.
- ☐ Conecte el cable negro (caliente) de alimentación con el cable negro del luminario utilizando una tueraca para cables (AA).
- ☐ Conecte el cable blanco (neutro) de alimentación con el cable blanco del luminario utilizando una tuerca para cables (AA).
- ☐ Conecte el cable del luminario a tierra con el cable de alimentación a tierra, utilizando una tuerca para cables (AA).
- ☐ Envuelva todas las conexiones de los cables con cinta de aislar para una conexión más segura

3 Cambiando la configuración de color

NOTA: El interruptor de selección se encuentra en la parte posterior del luminario.

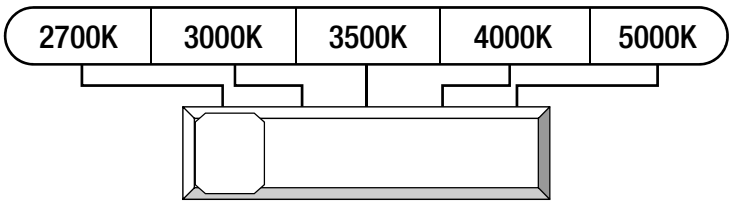

- ☐ Utilice el interruptor deslizante para elegir una temperatura de color antes de montar el accesorio.

  2700K: Blanco Cálido
  3000K: Blanco Suave
  3500K: Blanco Neutro
  4000K: Blanco Brillante
  5000K: Diurno

4 Asegurando la base del luminario

- ☐ Meta con cuidado todos los cables y conexiones de cables en la caja de distribución.
- ☐ Coloque la base del luminario (A) sobre la caja de distribución y en los tornillos de montaje (BB) pasando por los agujeros de bocallave.
- ☐ Gira la base del luminario (A) en una dirección, de tal manera que los tornillos de montaje (BB) se deslicen por los extremos estrechos de los agujeros de bocallave.
- ☐ Apriete los tornillos de montaje (BB) para que la base del luminario (A) quede asegurada al ras del techo.

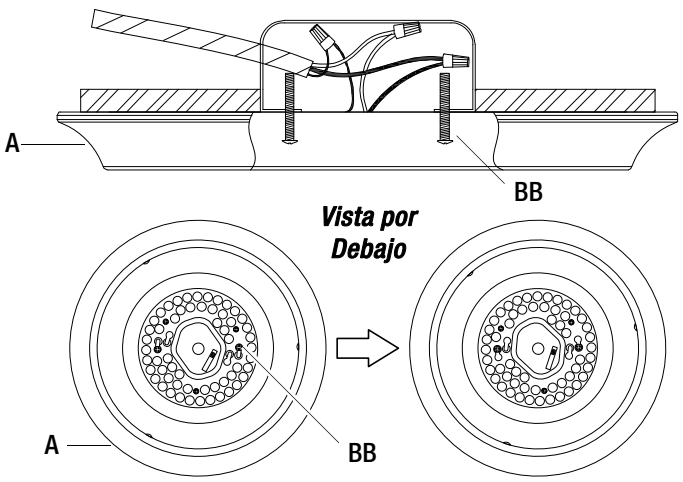

Instalación

5 Asamblea del luminario

- ☐ Línea de la pantalla de vidrio (B) con las protuberancias en la parte interna de la base del luminario (A).
- ☐ Gire la pantalla de vidrio (B) hasta que quede firme.

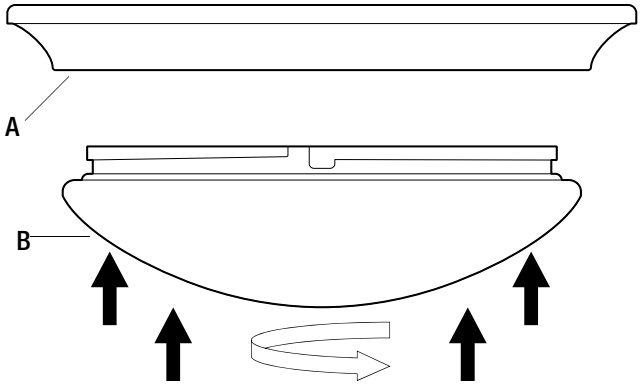

Operación

- ☐ Conecte la alimentación en el disyuntor o caja de fusibles.
- ☐ Gire el interruptor de la luz para activar el aparato.

Cuidado y Limpieza

MANTENIMIENTO DEL EXTERIOR

- ☐ Use un paño limpio y seco o ligeramente humedecido y limpie la superficie de la linterna.

MANTENIMIENTO DEL INTERIOR

- ☐ Apague la potencia a la linterna de manera de desconectando el disyuntor o quitando el fusible en la caja de fusibles.
- ☐ Use un paño limpio y seco o ligeramente humedecido y limpie la superficie de la linterna.

NOTA: No use limpiadores con químicos, solventes o abrasivos fuertes. Use sólo un paño seco para sacudir o limpiar con cuidado.

Atenuación

- ☐ Para obtener una lista completa de atenuadores compatibles, visite www.hamptonbay.com.

Aviso de la FCC

ADVERTENCIA: Cambios o modificaciones a esta unidad no aprobados expresamente por la parte responsable del cumplimiento podrían anular la autoridad del usuario para operar el equipo.

Partido responsable de la FCC: Cordelia Lighting
Dirección: 20101 S. Santa Fe Avenue
East Rancho Dominguez, CA 90221
Teléfono: (800) 345-0542

AVISO: Este aparato ha sido probado y cumple con los límites para un aparato digital de Clase B, según la Parte 15 de la normativa FCC. Estos límites están diseñados para proporcionar una protección razonable contra las interferencias perjudiciales en una instalación residencial. Este aparato genera, utiliza y puede irradiar energía de radiofrecuencia y, si no se instala y utiliza de acuerdo con las instrucciones, puede causar interferencias perjudiciales en las comunicaciones de radio. Sin embargo, no hay garantía de que la interferencia puede determinarse encendiéndolo y apagándolo, se recomienda al usuario que intente corregir la interfaz en una o más de las siguientes medidas:

- ☐ Reorientar o reubicar la antena de recepción.
- ☐ Aumentar la distancia entre el aparato y el receptor.
- ☐ Conectar el equipo a un enchufe de un circuito diferente de aquel al que está conectado el receptor.
- ☐ Consulte al distribuidor o un técnico de radio/televisión para obtener ayuda.

Solución de Problemas

Problema	Solución
La luz no se enciende.	☐ Asegúrese de que la energía eléctrica esté encendida. ☐ Pruebe o cambie el interruptor. ☐ Verifique los cableado. ☐ Verifique el interruptor para seleccionar el CCT no esté atascado entre las opciones de CCT.
La luz se ilumina cuando el interruptor está apagado.	☐ Las conexiones de cable caliente y neutro están invertidos en el luminario o interruptor. Consulte la sección "Conectando los cables" en la página 15.
El fusible se funde o el disyuntor de circuitos se dispara cuando se enciende la luz.	☐ Verifique las conexiones de los cables.

HAMPTON BAY®

Preguntas, problemas, o piezas faltantes? Antes de regresar a la tienda,
llama al Servicio al Cliente de Hampton Bay
8 a.m. – 7 p.m Hora del Este, Lunes – Viernes, 9 a.m. – 6 p.m., Hora del Este, Sábado

1-800-841-1350

HAMPTONBAY.COM

Conserve este manual para futuras consultas.

Article	Modelé
1005 702 576	HB1022C-5CCT-34
TBD	HB1022C-5CCT34D
1005 702 542	HB1022C-5CCT-35
TBD	HB1022C-5CCT35D

HAMPTON BAY®

GUIDE D'UTILISATION ET D'ENTRETIEN

PLAFONNIER À LUMIÈRE DEL

STETSON

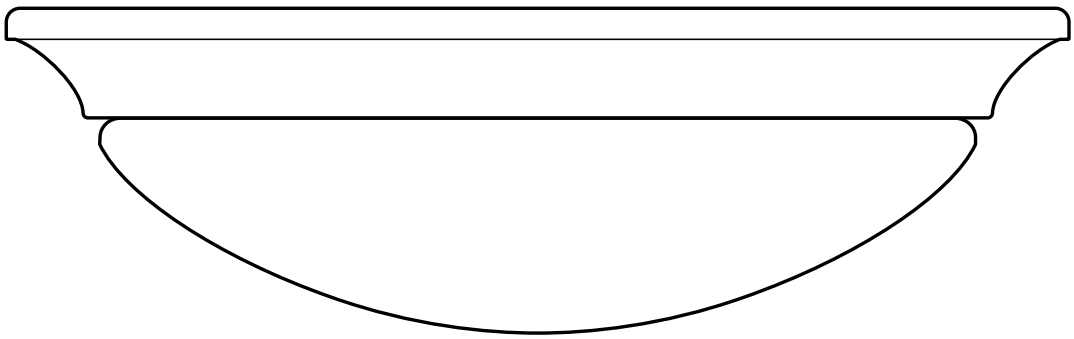

Questions, problèmes, pièces manquantes? Avant de retourner au magasin,
appeler Hampton Bay Service à la clientèle
8:00 – 19:00, HNE, Lundi – Vendredi, 9:00 – 18:00, HNE, Samedi

1-800-841-1350

HAMPTONBAY.COM

MERCI

Nous apprécions la confiance que vous avez placée dans Hampton Bay grâce à l'achat de cette plafonnier à lumière DEL. Nous nous efforçons de créer continuellement la qualité des produits conçus pour améliorer votre maison. Rendez-nous visite en ligne pour voir notre gamme complète de produits disponibles pour votre maison besoin d'amélioration. Merci d'avoir choisi le Hampton Bay!

Table des Matières

Table des Matières 22
Consignes de Sécurité 22
Garantie 22
Pré-Installation 23
- Planification du l'Installation 23
- Outils Requis 23
- Matériel Inclus 23
- Contenu du Paquet 24

Installation 25
Operación 27
Entretien et Nettoyage 28
- Entretien Extérieur 28
- Entretien Intérieur 28

Gradation 28
Avis de la FCC 28
Dépannage 29

Consignes de Sécurité

- ☐ Avant de commencer l'installation de ce luminaire ou à la dépose d'un précédent luminaire, débrancher l'alimentation en désactivant le disjoncteur ou en retirant le fusible de la platine de fusibles.
- ☐ Consulter un électricien qualifié si vous avez des questions électriques ou si vous avez besoin de remplacer le pilote.
- ☐ Si vous avez des non-électriques questions au sujet de ce luminaire, veuillez contacter notre équipe de Service Clientèle au 1-800-841-1350 ou www.hamptonbay.com.

AVERTISSEMENT : Déconnecter l'alimentation avant le retrait ou l'installation d'un luminaire d'éclairage.

Garantie

CE QUI EST COUVERT

Le fabricant garantit ce luminaire est exempt de défauts de matériaux et de fabrication pour une période de cinq (5) ans à compter de la date d'achat. Cette garantie s'applique uniquement à l'acheteur d'origine et uniquement aux produits utilisés dans une utilisation normale. Si le produit s'avère défectueux, la seule obligation du fabricant, et votre seul recours, consiste à réparer ou à remplacer le produit, à la discrétion du fabricant, pourvu que le produit n'ait pas fait l'objet d'un usage inadéquat ou abusif, d'un accident, de modifications, d'altérations, de négligence ou d'une mauvaise manipulation.

CE QUI N'EST PAS COUVERT

Cette garantie ne s'applique pas à tout produit qui se trouve à avoir été incorrectement installé, configuré, ou utilisé de quelque façon pas conformément aux instructions fournies avec le produit. Cette garantie ne s'applique pas à une défaillance du produit à la suite d'un accident, un abus, une négligence, une modification, ou une mauvaise installation, ou tout autre manquement, non liée à un défaut de matériau ou de fabrication. Cette garantie ne s'applique pas à la finition d'une partie du produit, comme la surface et / ou l'altération, car cela est considéré usure normale.

Le fabricant ne garantit pas et décline spécifiquement toute garantie, expresse ou implicite, d'adéquation à un usage particulier, autre que la garantie contenue dans ce document. Le fabricant décline expressément toute responsabilité et ne peut être tenu responsable de toute perte ou dommage indirect ou accessoire, y compris mais sans s'y limiter, les coûts du travail / dépenses impliqués dans le remplacement ou la réparation dudit produit.

Contactez l'équipe du Service à la Clientèle au 1-800-841-1350 ou visitez www.hamptonbay.com.

Pré-installation

PLANIFICATION DE L'INSTALLATION

Lire toutes les instructions avant assemblage et l'installation. Avant de commencer l'installation du luminaire ou la dépose d'un précédent luminaire, débrancher l'alimentation en désactivant le disjoncteur ou en retirant le fusible de la platine de fusibles. Pour éviter d'endommager le produit, assembler sur un doux et non abrasif surface tels que tapis ou un morceau de carton.

NOTE : Conservez votre reçu et ces instructions à la preuve d'achat.

OUTILS REQUIS

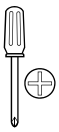
Tournevis Cruciforme

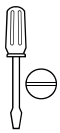
Tournevis à Tête Plate


Coupe-fil


Pince à Dénuder


Échelle


Ruban Électrique


Lunettes de Protection

MATÉRIEL INCLUS

NOTE : Matériel non illustré à taille réelle.


AA

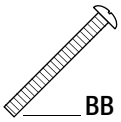
BB

Partie	Description	Quantitié
AA	Capuchons de Connexion	3
BB	Vis du Luminaire	2

Pré-installation (suite)

CONTENU DU PAQUET

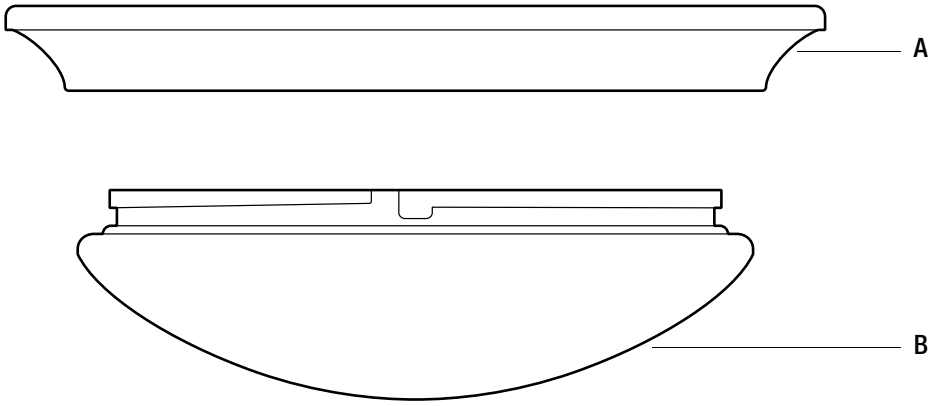

Parte	Description	Quantitié
A	Corps du Luminaire	1
B	Abat-jour en Verre	1

Installation

1 Le montage du matériel

- ☐ Enfilez les vis de montage (BB) dans la boîte de sortie de manière à ce qu'elles s'étendent environ 1,27 cm en dessous du plafond.

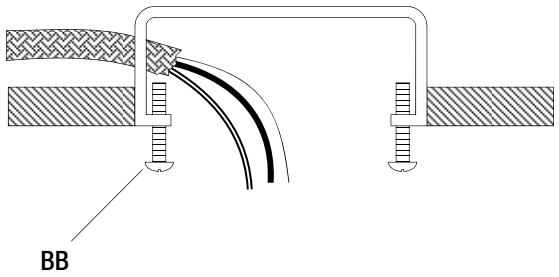

2 La connexion des fils

NOTE : Si vous avez des questions concernant l'installation électrique, veuillez consulter le code de l'électricité en vigueur dans votre province pour connaître les méthodes de mise à la terre approuvées.

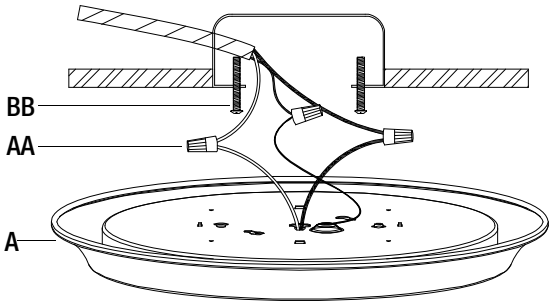

- ☐ Tirez les fils d'alimentation hors de la boîte de sortie.
- ☐ Reliez le fil d'alimentation noir (chaud) au fil noir du luminaire à l'aide d'un capuchon de connexion (AA).
- ☐ Reliez le fil d'alimentation blanc (neutre) au fil blanc du luminaire à l'aide d'un capuchon de connexion (AA).
- ☐ Reliez le fil de terre du luminaire et le fil de terre de la boîte de sortie à l'aide d'un capuchon de connexion (AA).
- ☐ Enroulez toutes les connexions avec du ruban isolant pour plus de sécurité.

3 Modification des paramètres de couleur

NOTE: L'interrupteur à bascule est situé à l'arrière de l'appareil.

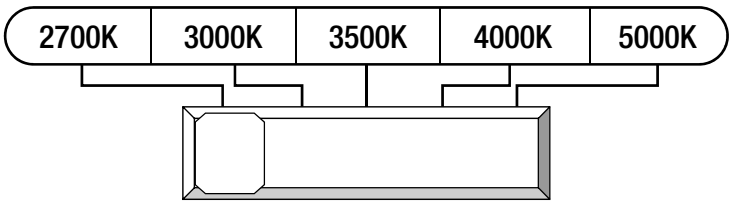

- ☐ Utilisez l'interrupteur à glissière pour choisir une température de couleur avant de monter le luminaire.

  2700K: Blanc Chaud
  3000K: Blanc Doux
  3500K: Blanc Neutre
  4000K: Blanc Brillant
  5000K: Lumière du jour

4 Sécurisation de le plaque de montage

- ☐ Rentrez soigneusement tous les fils et les connexions à l'intérieur de la boîte de sortie.
- ☐ Placez le plaque du luminaire (A) sur la boîte de sortie en faisant passer les vis du luminaire (BB) par les encoches en trou de serrure.
- ☐ Faites tourner le plaque du luminaire (A) de manière que les vis du luminaire (BB) glissent jusqu'à l'extrémité la plus étroite des encoches en trou de serrure.
- ☐ Serrez les vis du luminaire (BB) jusqu'à ce que le plaque du luminaire (A) soit fixé solidement contre le plafond.

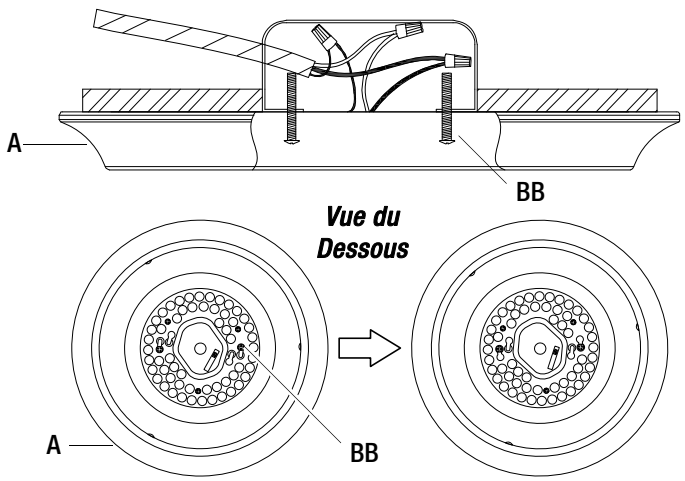

Installation

5 Assemblage du luminaire

- ☐ Ligne de l'abat-jour de verre (B) avec les bosses sur la partie intérieure de la plaque du luminaire (A).
- ☐ Tournez l'abat-jour de verre (B) jusqu'à ce qu'il soit sécurisé.

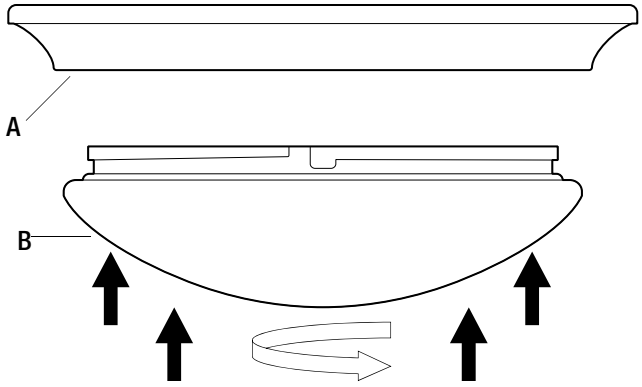

Opération

- ☐ Mettez sous tension au niveau du disjoncteur ou des fusibles.
- ☐ Allumez l'interrupteur pour activer l'appareil.

Entretien et Nettoyage

ENTRETIEN EXTÉRIEUR

- ☐ Utilisez un linge sec ou légèrement humide et essuyez le luminaire.

ENTRETIEN INTÉRIEUR

- ☐ Coupez tout le courant au niveau du disjoncteur ou retirez le fusible de la boîte de fusible.
- ☐ Utilisez un linge sec ou légèrement humide et essuyez le luminaire.

NOTE : N'utiliser aucun produit de nettoyage contentant des agents chimiques, des solvants ou des abrasifs durs. Utiliser uniquement un linge doux et sec pour enlever la poussière en essuyant délicatement

Gradation

- ☐ Pour une liste complète des gradateurs compatibles veuillez visiter HOMEDEPOT.COM.

Avis de la FCC

AVERTISSEMENT : Changements ou modifications de cette unité non expressément approuvées par la partie responsable de la conformité pourraient annuler l'autorisation de l'utilisateur d'utiliser l'équipement.

Partie responsable de la FCC : Cordelia Lighting
Adresse : 20101 S. Santa Fe Avenue
East Rancho Dominguez, CA 90221
Téléphone : (800) 345-0542

À NOTER: Cet équipement a été testé et déclaré conforme aux limites des appareils numériques de classe B, aux termes de l'article 15 des règles de la FCC. Ces limites sont conçues de manière à fournir une protection raisonnable contre les interférences nuisibles dans le cadre d'une installation résidentielle. Cet appareil produit, utilise et peut émettre des hyperfréquences qui, si l'appareil n'est pas installé et utilisé selon les consignes données, peuvent causer des interférences nuisibles aux communications radio. Cependant, rien ne peut garantir l'absence d'interférences dans le cadre d'une installation particulière. Si cet appareil est la cause d'interférences nuisibles pour la réception des signaux de radio ou de télévision, ce qui peut être décelé en fermant l'équipement, puis en le remettant en fonction, l'utilisateur pourrait essayer de corriger la situation en prenant les mesures suivantes:

- ☐ Réorienter ou déplacer l'antenne de réception.
- ☐ Augmenter la distance entre l'équipement et le récepteur.
- ☐ Brancher l'équipement sur un autre circuit que celui utilisé par le récepteur.
- ☐ Demander l'aide du marchand ou d'un technicien chevronné en radio/télévision.

Dépannage

Problème	Solution
La lumière ne s'allume pas.	☐ Ouvrez l'interrupteur ou le disjoncteur. ☐ Vérifiez ou remplacez l'interrupteur. ☐ Vérifiez les connexions électriques. ☐ Vérifiez le commutateur CCT pour vous assurer qu'il n'est pas coincé entre les paramètres CCT.
La lumière brille lorsque l'interrupteur est éteint.	☐ Les connexions des fils chauds et neutres sont inversées au niveau de l'appareil ou de l'interrupteur. Voir la section «La connexion des fils» à la page 25.
Le fusible brûle ou le disjoncteur saute lorsqu'on allume le luminaire.	☐ Vérifiez les connexions électriques.

HAMPTON BAY®

Questions, problèmes, pièces manquantes? Avant de retourner au magasin,
appeler Hampton Bay Service à la clientèle
8:00 – 19:00, HNE, Lundi – Vendredi, 9:00 – 18:00, HNE, Samedi

1-800-841-1350

HAMPTONBAY.COM

Conserver ce manuel pour un utilisation ultérieure.