VOLUME CONTROL ROUGH-IN VALVE

VÁLVULA DE CONTROL DE VOLUMEN EMPOTRADA
VANNE DE RÉGULATION DU VOLUME ENCASTRÉE
PRODUCT CODE: SH6020, SH6040

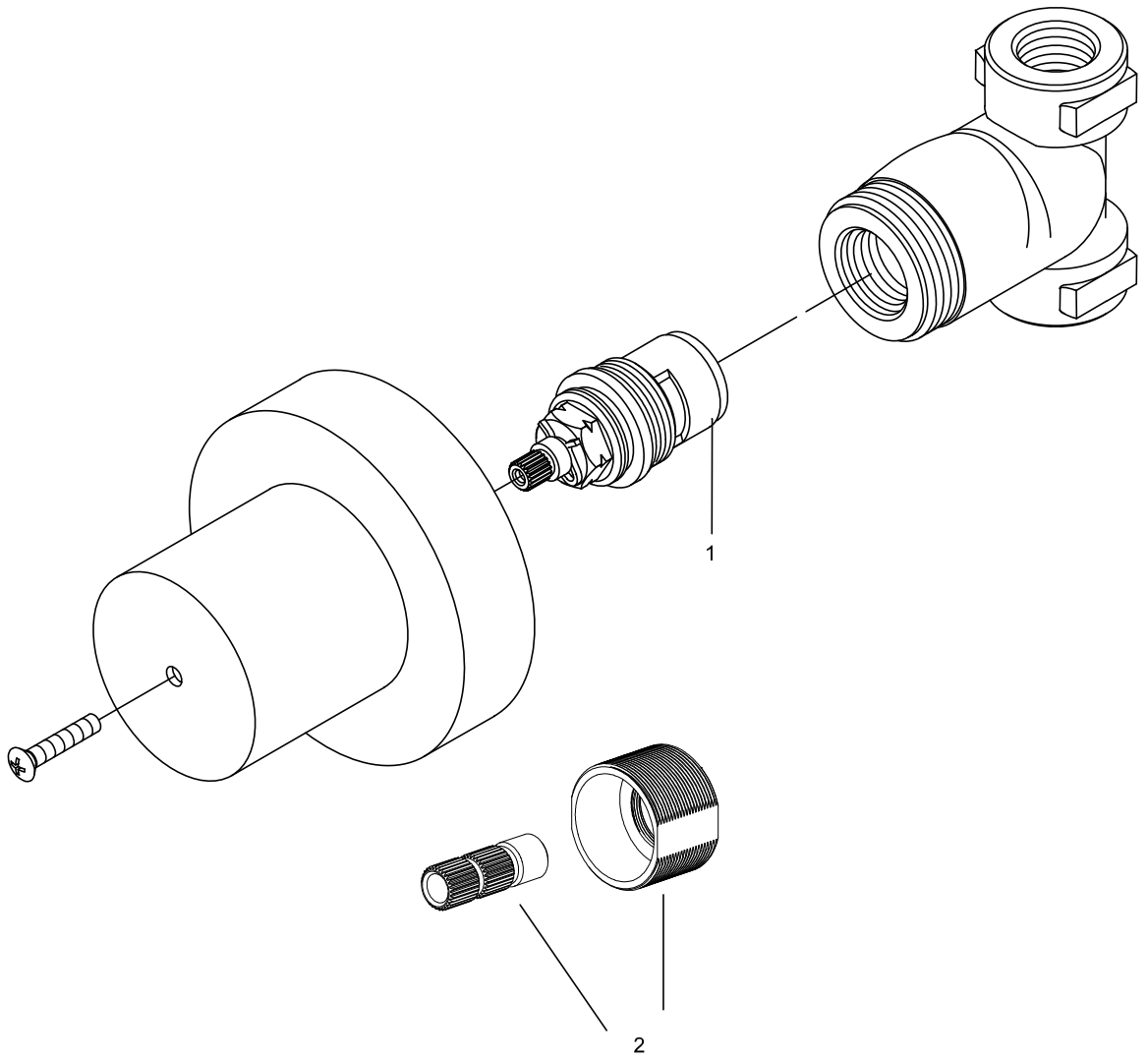

No.	Part Name	*Piece*	*Nombre de pieza*	Part No.
1	1/2" VOLUME CONTROL VALVE CARTRIDGE 3/4" VOLUME CONTROL VALVE CARTRIDGE	*VALVE DE CONTROLE DE VOLUME 1/2"* *VALVE DE CONTROL DE VOLUME 3/4"*	*CARTUCHO DE VALVULA DE CONTROL DE VOLUMEN DE 1/2* *CARTUCHO DE VALVULA DE CONTROL DE VOLUMEN DE 3/4*	SH6020CRT SH6040CRT
2	OPTIONAL EXTENSION KIT	*TROUSSE D'EXTENSION EN OPTION*	*KIT DE EXTENSIÓN OPCIONAL*	SH6020EXT

*Specify Finish / *Especifica el Acabado / Spécifiez la Finition*