Commercial Electric™

Item# 1006 849 997
Model# 91846

USE AND CARE GUIDE

4 IN. ULTRA SLIM RETROFIT KIT

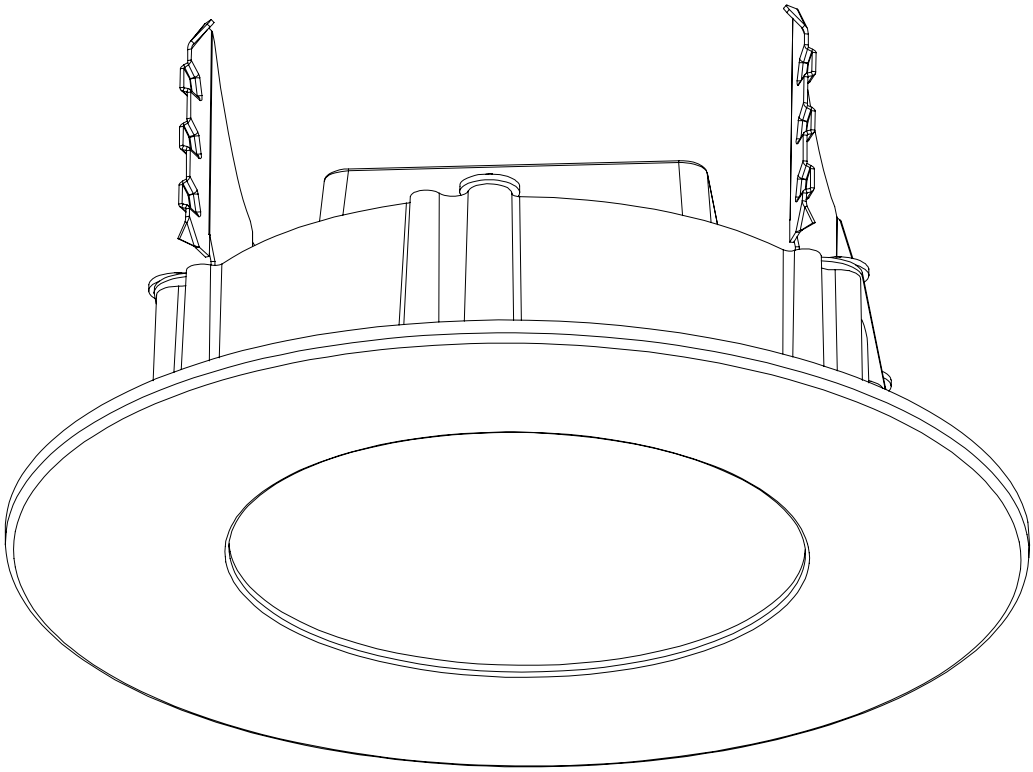

Questions, problems, missing parts? Before returning to the store,
call Commercial Electric Customer Service
8 a.m. - 7 p.m., EST, Monday - Friday, 9 a.m. - 6 p.m., EST, Saturday

1-877-527-0313

HOMEDEPOT.COM

THANK YOU

We appreciate the trust and confidence you have placed in Commercial Electric through the purchase of this LED retrofit kit. We strive to continually create quality products designed to enhance your home. Visit us online to see our full line of products available for your home improvement needs. Thank you for choosing Commercial Electric!

Table of Contents

Safety Information 2
Warranty 3
Pre-Installation 3
Installation into Existing Recessed Incandescent Fixture . . . 4
Installation into Existing Recessed LED Fixture with Compatible Orange Connectors 5
Changing the Color Settings 6

Safety Information

IMPORTANT SAFETY INSTRUCTIONS. SAVE THESE INSTRUCTIONS.

Most electrical accidents are caused by carelessness or ignorance. Review these basic electrical guidelines before you begin this installation.

- Use tools with insulated handles and ladders made of wood or fiberglass.
- Keep dry-chemical fire extinguishers in the kitchen, basement, and workshop.
- Never disable grounding devices. Ensure all appliances that require grounding are properly grounded, and that the electrical system itself is properly grounded.
- Meet or exceed all electrical code requirements that cover the work you are doing.
- Always work with enough light to see what you are doing. It is easy to make a mistake when you work in dim light.
- Certified Airtight per ASTM E283-04.
- When in doubt about the safety of any electrical repair or test, call in a professional.
- This fixture is IC rated for direct contact with insulation.
- This fixture is intended for indoor or wet location use.
- Do not modify this fixture. If any modifications are made, it may render the product unsafe and void the warranty.

WARNING: Before touching any wire, use a voltage tester to ensure it is not live.

WARNING: When you check for voltage in a receptacle, check both outlets as each may be controlled by a separate wiring circuit.

WARNING: Before working on a circuit, go to the main service panel and remove the fuse or trip the breaker that controls that circuit. Tape a sign to the panel warning others to leave the circuit alone while you work.

WARNING: CONSULT A QUALIFIED ELECTRICIAN TO ENSURE CORRECT BRANCH CIRCUIT CONDUCTOR.

WARNING: Changes or modifications to this unit not expressly approved by the party responsible for compliance could void the user's authority to operate the equipment. This device complies with part 15 of the FCC rules. Operation is subject to the following two conditions: (1) this device may not cause harmful interference, and (2) this device must accept any interference received, including interference that may cause undesired operation.

NOTE: This equipment has been tested and found to comply with the limits for a Class B digital device, pursuant to Part 15 of the FCC Rules. These limits are designed to provide reasonable protection against harmful interference in a residential installation. This equipment generates, uses and can radiate radio frequency energy and, if not installed and used in accordance with the instructions, may cause harmful interference to radio communications. However, there is no guarantee that interference will not occur in a particular installation. If this equipment does cause harmful interference to radio or television reception, which can be determined by turning the equipment off and on, the user is encouraged to try to correct the interference by one or more of the following measures:

- Reorient or relocate the receiving antenna.
- Increase the separation between the equipment and receiver.
- Connect the equipment into an outlet on a circuit different from that to which the receiver is connected.
- Consult the dealer or an experienced radio/TV technician for help.

FCC Responsible Party
Globe Electric
2264 East 6th Street
San Bernardino, CA 92410
www.globe-electric.com

Warranty

5-YEAR LIMITED WARRANTY

The manufacturer warrants this lighting fixture against defects in materials and workmanship for a period of five years from the date of purchase. If within this period the product is found to be defective in material or workmanship, the product must be returned, with a copy of the bill of sale as proof of purchase, to the original place of purchase. The manufacturer will, at its option, repair, replace, or refund the purchase price to the original purchaser or consumer. This warranty does not cover light bulbs or the fixture becoming damaged due to misuse, accidental damage, improper handling and/or installation, and specially excludes liability for direct, incidental, or consequential damages. As some states do not allow exclusions or limitations on an implied warranty, so the above exclusions and limitations may not apply. This warranty gives you specific rights and you may also have other rights that vary from state to state.

Contact the Customer Service Team at 1-877-527-0313 or visit www.HomeDepot.com.

Pre-Installation

PACKAGE CONTENTS

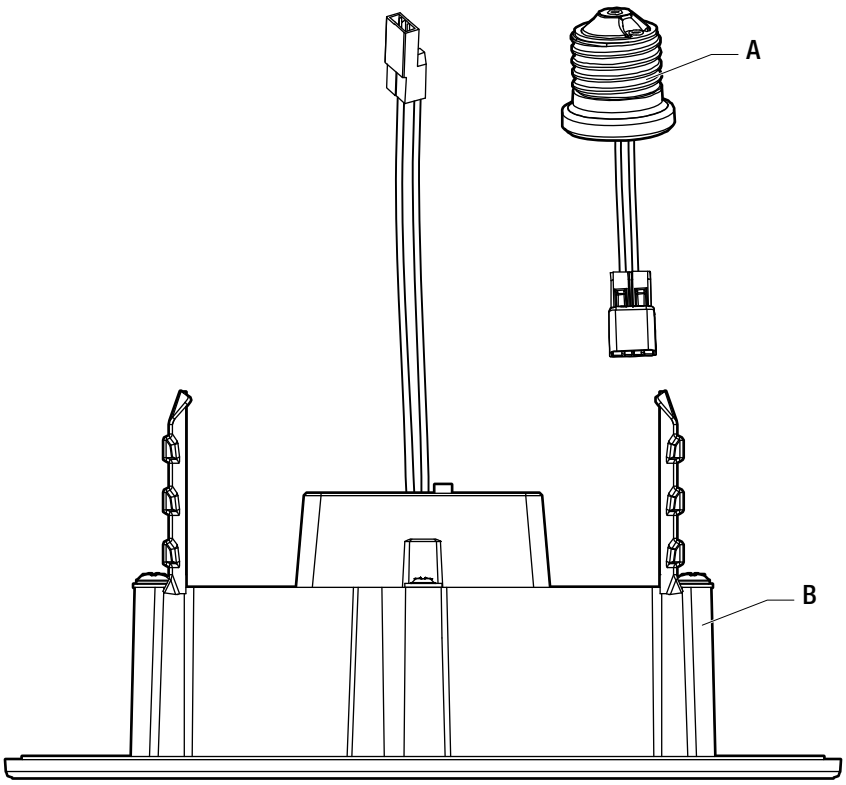

Part	Description	Quantity
A	Medium Base Adapter	1
B	Retrofit Trim Assembly	1

Installation into Existing Recessed Incandescent Fixture

1 Turning off the power

- ☐ Turn the power OFF at the switch and fusebox or the circuit breaker.

2 Removing the Existing Trim

- ☐ Remove the existing trim installed in the recessed housing (if necessary).

3 Installing the Adapter

- ☐ Install the adapter (A) into the socket.

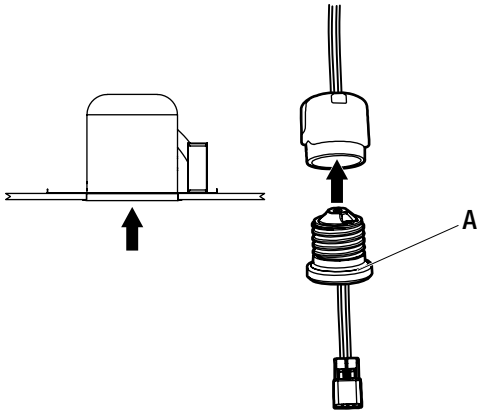

4 Connecting the Wires

- ☐ Connect the orange connectors together.

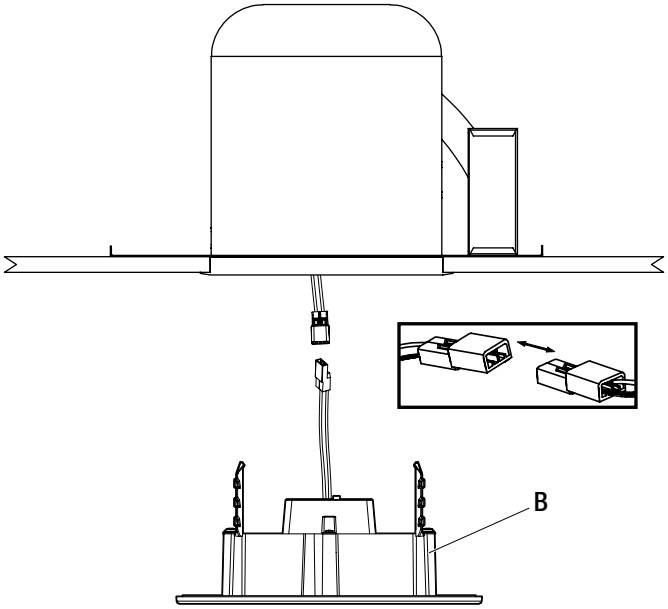

Installation into Existing Recessed Incandescent Fixture (continued)

5 Changing the Color Setting

- ☐ Use the CCT Switch to select 5000K, 4000K, 3500K, 3000K, or 2700K.

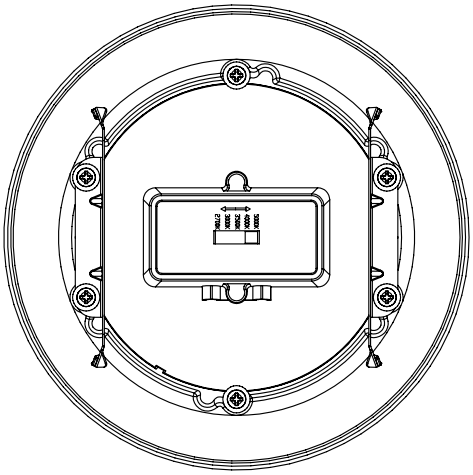

6 Securing the Trim

- ☐ Insert the friction clips into the fixture housing brackets.
- ☐ Gently push up the trim and friction clips so that they begin to expand and lift the trim into place.

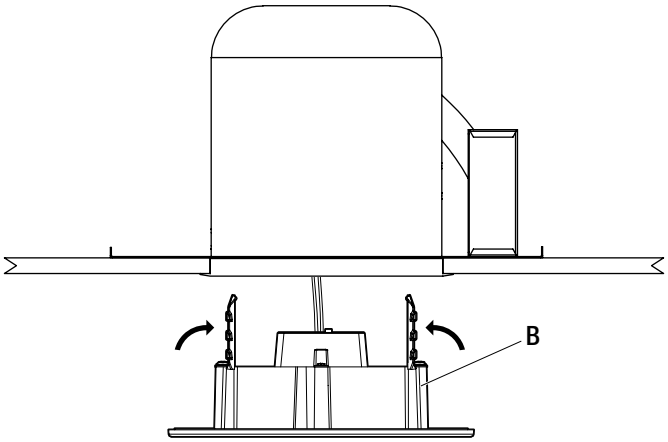

Installation into Existing Recessed LED Fixture with Compatible Orange Connectors

1 Turning Off the Power

- ☐ Turn OFF the power at the switch and fusebox or circuit breaker.

2 Removing the Existing Trim

- ☐ Remove the existing trim installed in the recessed housing (if necessary) and discard the medium base adapter.

3 Connecting the Wires

- ☐ Connect the orange connectors together.

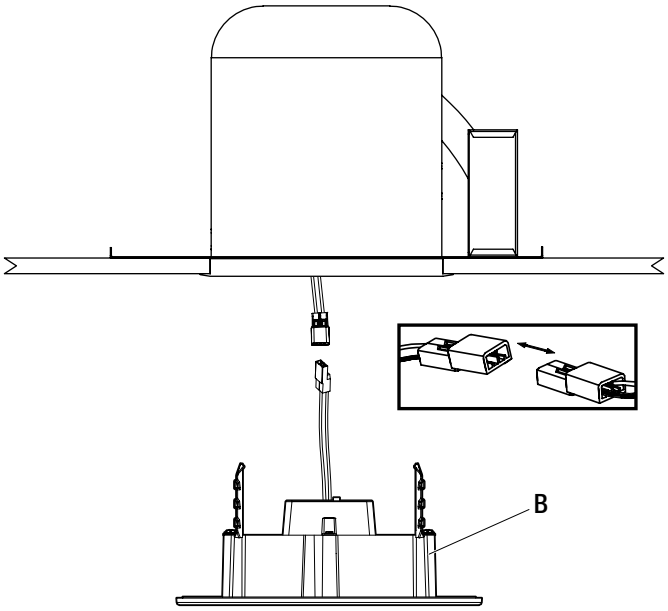

Installation into Existing Recessed LED Fixture with Compatible Orange Connectors (continued)

4 Changing the Color Setting

- ☐ Use the CCT Switch to select 5000K, 4000K, 3500K, 3000K, or 2700K.

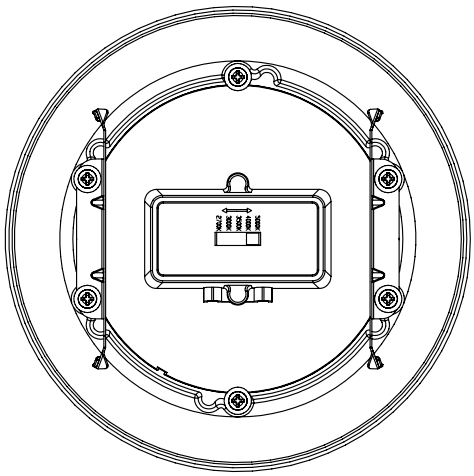

5 Securing the Trim

- ☐ Insert the friction clips into the fixture housing brackets.
- ☐ Gently push up the trim (B) and friction clips so that they begin to expand and lift the trim into place.

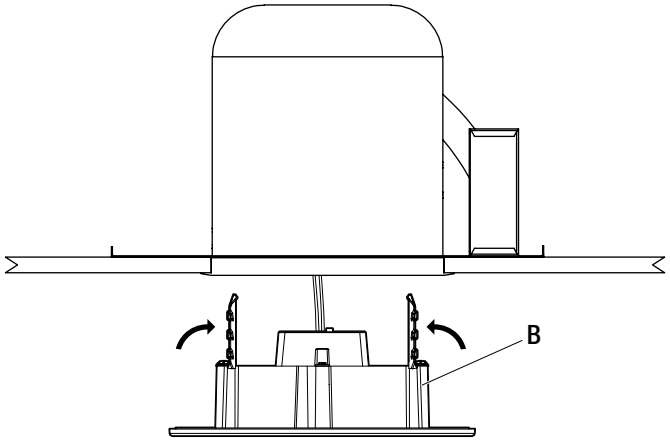

Commercial Electric™

Questions, problems, missing parts? Before returning to the store,
call Commercial Electric Customer Service
8 a.m. - 7 p.m., EST, Monday-Friday, 9 a.m. - 6 p.m., EST, Saturday

1-877-527-0313

HOMEDEPOT.COM

Retain this manual for future use.

Commercial Electric™

Artículo# 1006 849 997
Modelo# 91846

GUÍA DE USO Y CUIDADO

4 IN. KIT DE ACTUALIZACIÓN ULTRADELGADO

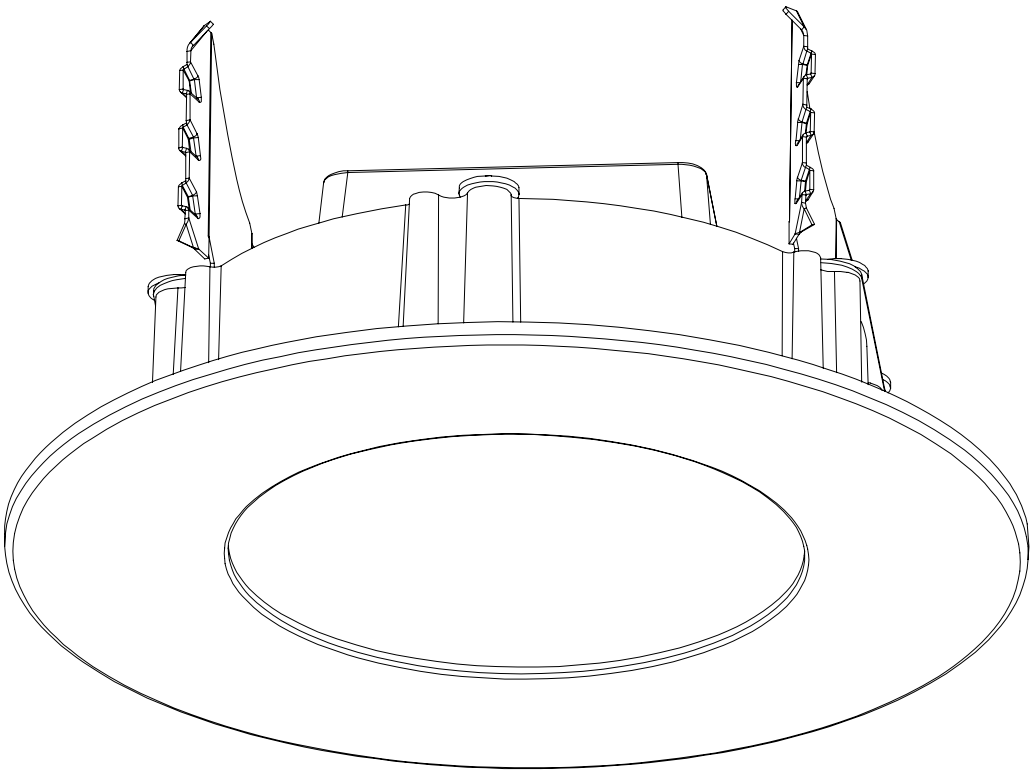

¿Preguntas, problemas, piezas faltantes? Antes de regresar a la tienda,
llame a Atención al cliente de Commercial Electric
de 8 a.m. - 7 p.m., EST, Lunes - Viernes, 9 a.m. - 6 p.m., EST, el Sábado

1-877-527-0313

HOMEDEPOT.COM

GRACIAS

Agradecemos la confianza que ha depositado en Commercial Electric a través de la compra de este kit de lámparas LED de actualización. Nos esforzamos por crear continuamente productos de calidad diseñados para mejorar su hogar. Visítenos en nuestro sitio web para ver nuestra línea completa de productos disponibles para sus necesidades de mejoras para el hogar. ¡Gracias por elegir Commercial Electric!

Índice

Información de seguridad 9
Garantía. 9
Preinstalación. 10
Instalación en un aplique incandescente empotrado existente 11
Instalación en un aplique LED empotrado existente con conectores de color naranja compatibles 12
Cambio de la configuración de color. 13

Información de seguridad

INSTRUCCIONES IMPORTANTES DE SEGURIDAD GUARDAR ESTAS INSTRUCCIONES.

La mayoría de los accidentes con la electricidad se producen por descuido o ignorancia. Revise estas pautas eléctricas básicas antes de comenzar esta Instalación.

- □ Utilice herramientas con mangos aislados y escaleras de madera o fibra de vidrio.
- □ Mantenga los extintores de incendios de químicos secos en la cocina, el sótano y el taller.
- □ Nunca desactive los dispositivos de conexión a tierra. Asegúrese de que todos los aparatos que requieren conexión a tierra estén debidamente conectados a tierra, y que el sistema eléctrico en sí esté debidamente conectado a tierra.
- □ Asegúrese de cumplir, como mínimo, con todos los requisitos del código eléctrico relacionados con el trabajo que está haciendo.
- □ Trabaje siempre con suficiente luz para ver lo que está haciendo. Es fácil cometer un error cuando se trabaja con poca luz.
- □ Certificado hermético según ASTM E283-04.
- □ Cuando tenga dudas sobre la seguridad de cualquier reparación o prueba eléctrica, llame a un profesional.
- □ Este aplique tiene clasificación IC para contacto directo con aislamiento.
- □ Este aplique está diseñado para uso en interiores o en lugares húmedos.
- □ No modifique este aparato. Si se realizan modificaciones, puede hacer que el producto sea inseguro y anular la garantía.

ADVERTENCIA: Antes de tocar cualquier cable, use un comprobador de tensión para asegurarse de que no esté conectado.

ADVERTENCIA: Cuando compruebe la tensión en un receptáculo, compruebe ambas tomas de corriente, ya que cada una puede estar controlada por un circuito de cableado separado.

ADVERTENCIA: Antes de trabajar en un circuito, vaya al panel de servicio principal y retire el fusible o active el disyuntor que controla ese circuito. Pegue un letrero en el panel advirtiendo a los demás que no intervengan en el circuito mientras está trabajando.

ADVERTENCIA: CONSULT A QUALIFIED ELECTRICIAN TO ENSURE CORRECT BRANCH CIRCUIT CONDUCTOR.

ADVERTENCIA: Cualquier tipo de cambio o modificación a esta unidad que no esté aprobado de manera expresa por la parte responsable del cumplimiento puede anular la autoridad del usuario para operar el equipo. Este dispositivo cumple con la Sección 15 de las normas de la Comisión Federal de Comunicaciones (Federal Communications Commission, FCC). El funcionamiento queda sujeto a las siguientes dos condiciones: este dispositivo (1) no debe causar interferencias perjudiciales y (2) debe aceptar cualquier tipo de interferencia que reciba, como aquella que pueda causar un funcionamiento no deseado.

NOTA: Este equipo se ha probado y se ha determinado que cumple con los límites de un dispositivo digital Clase B, de acuerdo con la Sección 15 de las normas de la Comisión Federal de Comunicaciones (FCC). Estos límites están diseñados para proporcionar una protección razonable contra la interferencia dañina en una instalación residencial. Este equipo genera, usa y puede emitir energía de radiofrecuencia y, si no se instala y se usa de acuerdo con las instrucciones, puede generar una interferencia dañina en las comunicaciones de radio. Sin embargo, no se garantiza que no se produzca interferencia en una instalación en particular. Si este equipo genera una interferencia dañina en la recepción de radio o televisión, lo cual se puede determinar al apagar y encender el equipo, se recomienda que el usuario intente corregir la interferencia mediante una o más de las siguientes medidas:

- □ Reorientar o reubicar la antena de recepción.
- □ Aumentar la separación entre el equipo y el receptor.
- □ Conectar el equipo en una toma de corriente de un circuito diferente a la cual está conectado el receptor.
- □ Consultar con el distribuidor o con un técnico de radio/TV experimentado para obtener ayuda.

Persona Responsable enl a FCC
Globe Electric
2264 East 6th Street
San Bernardino, CA 92410
www.globe-electric.com

Garantía

GARANTÍA LIMITADA DE 5 AÑOS:

El fabricante garantiza este aplique de iluminación contra defectos en materiales y mano de obra por un período de cinco años a partir de la fecha de compra. Si dentro de este período se encuentra que el producto tiene defectos de materiales o mano de obra, el producto debe ser devuelto, con una copia de la factura de venta como comprobante de compra, al lugar de compra original. El fabricante, a su criterio, reparará, reemplazará o reembolsará el precio de compra al comprador o consumidor original. Esta garantía no se aplica en caso de que el aplique o las bombillas se dañen por uso indebido, daño accidental, manejo o instalación inadecuados, y excluye especialmente la responsabilidad por daños directos, incidentales o consecuentes. Como algunos estados no permiten exclusiones o limitaciones en una garantía implícita, las exclusiones y limitaciones anteriores pueden no ser de aplicación. Esta garantía le otorga derechos específicos, y es posible que también tenga otros derechos que varíen de un estado a otro.

Comuníquese con el Equipo de Atención al Cliente al 1-877-527-0313 o visite www.HomeDepot.com.

Preinstalación

CONTENIDOS DEL PAQUETE

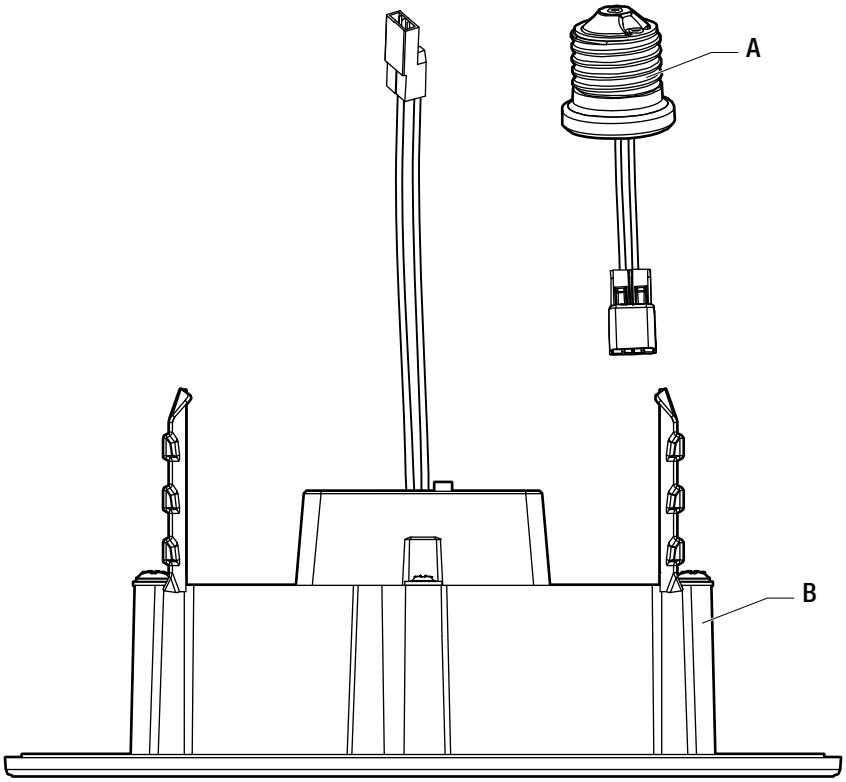

Parte	Descripción	Cantidad
A	Adaptador de base mediano	1
B	Montaje del acabado de actualización	1

Instalación en un aplique incandescente empotrado existente

1 Apagar la alimentación eléctrica

- ☐ Apague la alimentación eléctrica en el interruptor y la caja de fusibles o el disyuntorr.

2 Quitar el acabado existente

- ☐ Quite el acabado existente instalado en la carcasa empotrada (si corresponde).

3 Instalar el adaptador

- ☐ Instale el adaptador (A) en el tomacorriente.

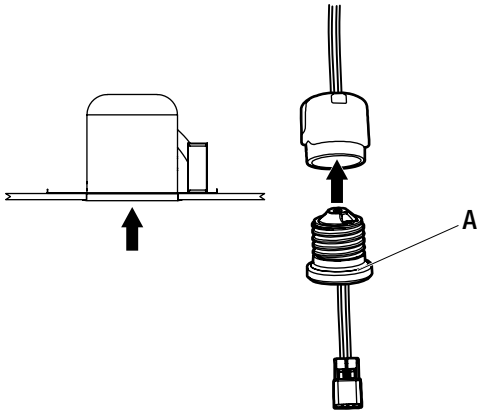

4 Conexión de los cables

- ☐ Conecte los conectores de color naranja juntos.

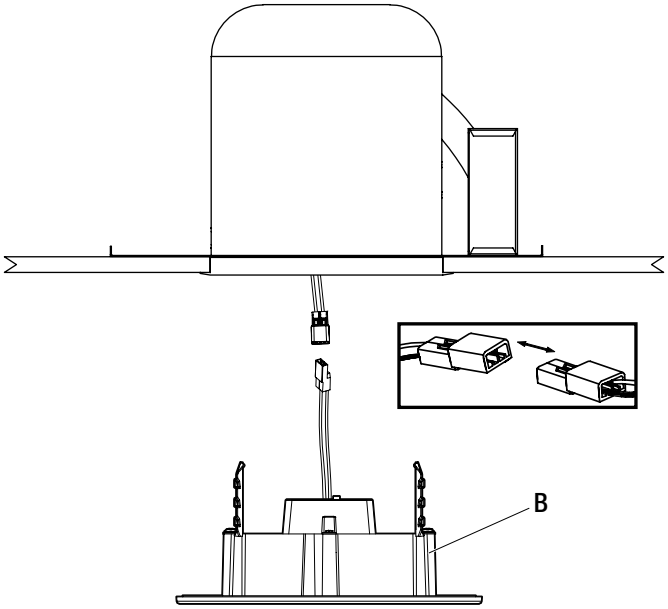

Instalación en un aplique incandescente empotrado existente (continuación)

5 Cambio de la configuración de color

- ☐ Utilice el interruptor CCT para seleccionar 5000K, 4000K, 3500K, 3000K o 2700K.

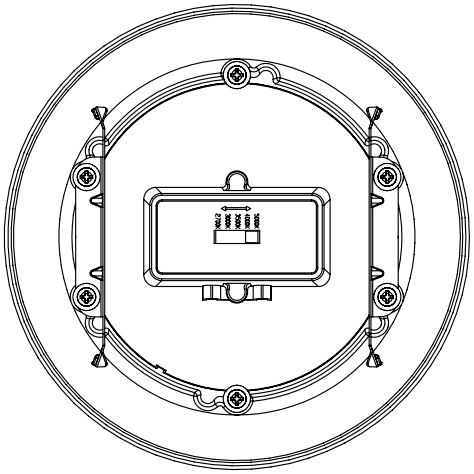

6 Asegurar el acabado

- ☐ Inserte las pinzas de muelle en los soportes de la carcasa del aplique.
- ☐ Empuje suavemente hacia arriba el acabado y las pinzas de muelle para que comiencen a expandirse y levanten el acabado a su lugar.

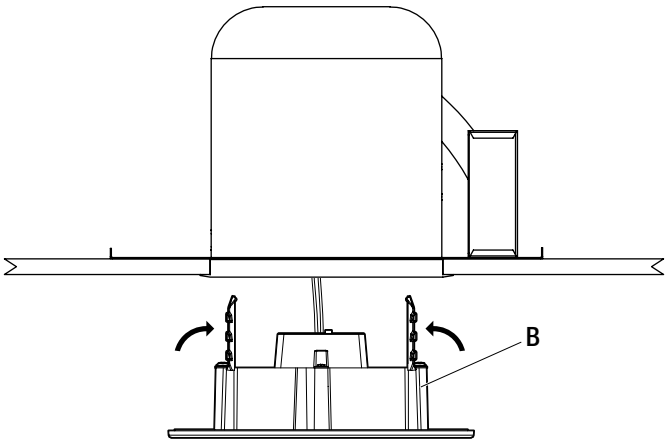

Instalación en un aplique LED empotrado existente con conectores de color naranja compatibles

1 Apagar la alimentación eléctrica

- ☐ Apague la alimentación eléctrica en el interruptor y la caja de fusibles o el disyuntorr.

2 Quitar el acabado existente

- ☐ Quite el acabado existente instalado en la carcasa empotrada (si es necesario) y deseche el adaptador de base mediano.

Instalación en un aplique LED empotrado existente con conectores de color naranja compatibles (continuación)

3 Conexión de los cables

- ☐ Conecte los conectores de color naranja entre sí.

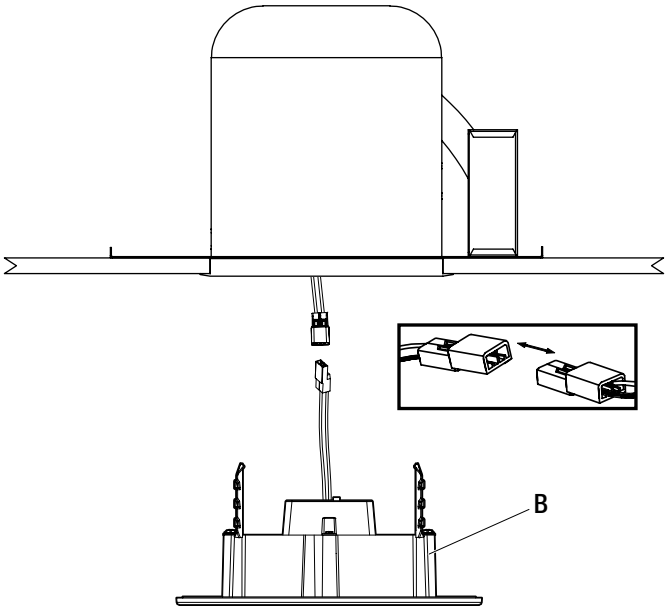

4 Cambio de la configuración de color

- ☐ Utilice el interruptor CCT para seleccionar 5000K, 4000K, 3500K, 3000K o 2700K.

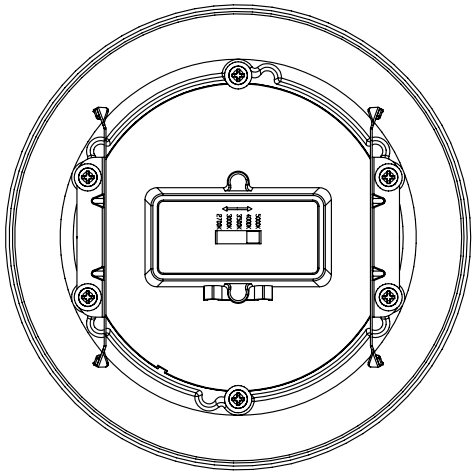

5 Asegurar el acabado

- ☐ Inserte las pinzas de muelle en los soportes de la carcasa del aplique.
- ☐ Empuje suavemente hacia arriba el acabado (B) y las pinzas de muelle para que comiencen a expandirse y levanten el acabado a su lugar.

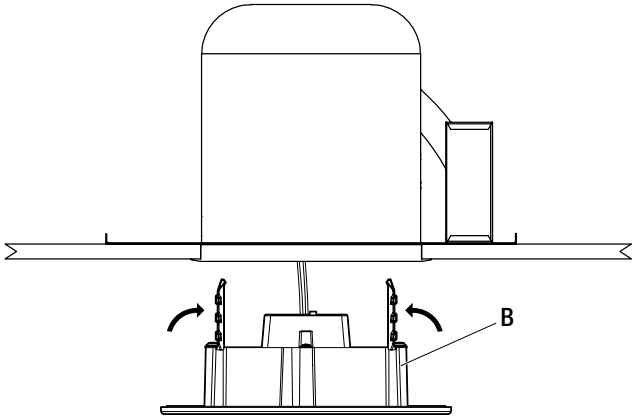

Commercial Electric™

¿Preguntas, problemas, piezas faltantes? Antes de regresar a la tienda,
llame a Atención al cliente de Commercial Electric
de 8 a.m. - 7 p.m., EST, Lunes - Viernes, 9 a.m. - 6 p.m., EST, el Sábado

1-877-527-0313

HOMEDEPOT.COM

Conserve este manual para futuro uso