VENTILATION FAN
USER MANUAL

VENTILATION FAN

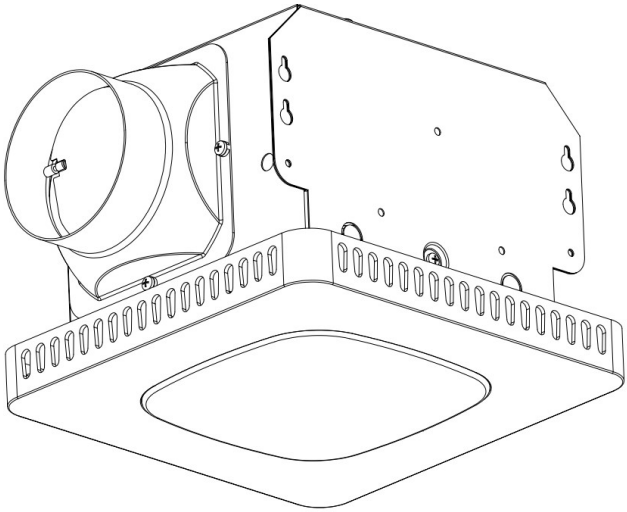

READ & SAVE THESE INSTRUCTIONS

TABLE OF CONTENTS

- Package Contents
- Safety Information
- Preparation
- Installation Instructions
- Maintenance
- Troubleshooting

TYPICAL INSTALLATION

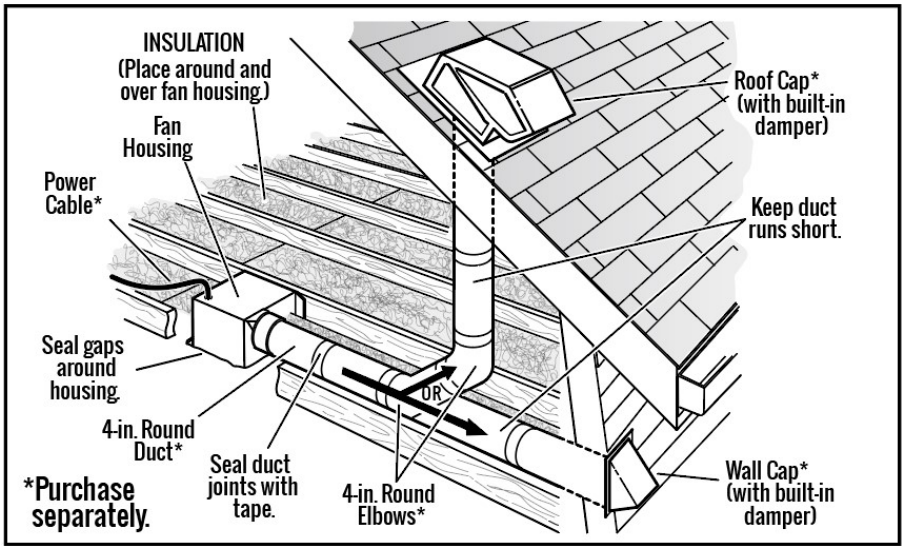

PACKAGE CONTENTS

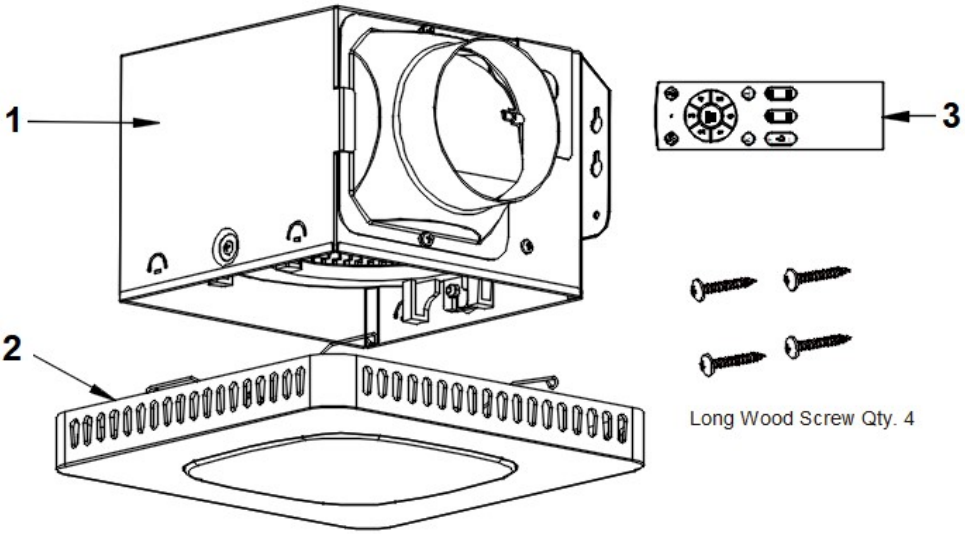

Model NO: BT-BPT190BL & BT-BPT280AS

NO	PARTS	Quantity
1	Fan Housing	1
2	Grille & Light	1
3	Remote Control	1

SAFETY INFORMATION



Please read and understand this entire manual before attempting to assemble, operate or install the product.

WARNING:

●To Reduce The Risk Of Fire Or Electric Shock.Do Not Use This Fan With Any Solid-State Speed Control Device.Include instructions pertaining to a risk of fire,electric shock, or injuryto persons,for cleaning and user-maintenance, such as lubrication.

● DO NOT operate any fan with a damaged cord or plug.Discard fan orreturn to an authorized service facility for examination and/ or repair.

●DO NOT run cord under carpeting. Do not cover cord with throwrugs,runners,or similar coverings.

● DO NOT route cord under furniture or appliances.Arrange cord awayfrom traffic area and where it will not be tripped over.Disconnect theappliance from the power supply before servicing.

● Regular Check:Have your wall fan checked regularly for any sign ofmalfunction! Stop using, Check if Plug, cord or appliance is damaged.Excessive noise,unpleasant odor or abnormal heat.

● This appliance is not intended for use by people(including children)with reduced physical, sensory or mental capabilities, orlack of experience and knowledge,unless they have been givensupervision or instruction concerning the use of the applianceby person responsible for their safety.

● Children should be supervised to ensure that they do not playwith the appliance.

● Close supervision is necessary when any appliance is used byor near children.Children should be supervised to ensure thatthey do not play with the appliance.Cleaning and user maintenan-ce shall not be done by children unless they are older than andsupervised.

●Use the appliance only for intended household purposes asdescribed in this User Manual. Any other use is not recommend-ed that may cause fire electric shock, or injury to people.

● The duct fan shall not intended to be mounted in a duct to move

heated air

Other safety rules

1. Always disconnect the power supply prior to servicing the fan, motor or junction box.
2. Installation work must be out by a qualified person(s) in accordance to all local and safety codes including the rules for fire-rated construction.
3. Follow all local building, safety and electrical codes, as well as NEC(National Electrical Code) and OSHA(Occupational Safety and Health Act).
4. Electric service supply must be 120 volts, 60 hertz.
5. This unit must be properly grounded.
6. Do not bend or kink the power wires.
7. Exercise care to not damage existing wiring when cutting or drilling into walls or ceilings.
8. Sufficient air supply is required for proper combustion and the exhaustion of gases through the chimney(flue) of fuel burning equipment to prevent back-drafting. See the standards of NFPA(National Fire Protection Association) and ASHRAE(American Society for Heating Refrigeration and Air Conditioning Engineers) and the local building code authorities.
9. Do not use this fan with any solid state control device, such as a remote control, dimmer switch or certain timers. Mechanical timers are not solid state devices.
10. This ventilation fan is approved for use over a bathtub or shower when installed in a GFCI protected circuit. Do not use fans over a bathtub or shower that are not approved for that application and marked accordingly.
11. Do not install in a cooking area.
12. Do not use to exhaust hazardous or explosive vapors.
13. Fans should always be vented to the exterior and in compliance with local codes.
14. Do not install in a ceiling with insulation greater than R50.
15. Duct work should be installed in a straight line with minimal bends.

16. Duct work size must be the same size as the discharge and should not be reduced. Reducing the duct size may increase fan noise.
17. Prior to servicing or cleaning this unit, shut off power supply at the panel and lock to prevent the power from being turned on. If the panel cannot be locked, clearly mark the panel with a warning tag to prevent the power from being turned on.
18. Use this unit in the manner intended by the manufacturer. If you have any questions, please call customer service.

READ AND SAVE THESE INSTRUCTIONS

PREPARATION

Before beginning assembly of product, make sure all parts are present. Compare parts with package contents list and hardware contents. If any part is missing or damaged, do not attempt to assemble the product.

Estimated Assembly Time: 30 minutes

Tools Required for Assembly(not included) : Hammer, Flathead Screwdriver, Wood Screws, Duct Tape Philips Screwdriver, Utility Knife Helpful Tools (not included) Electric Drill, Drill Bits.

WARNING: Turn off electricity at breaker box before beginning installation.

Carefully remove unit from carton.

Check area above installation location to be sure that wiring can run to the planned location and that duct work can be run and the area is sufficient for proper ventilation.

Inspect duct work and wiring before proceeding with installation.

Before installation, provide inspection and future maintenance access at a location that will not interfere with installation work.

You may need the help of a second person to install this fan: one person on the attic side and one on the room side.

Note: Installations may vary depending on how the previous bath fan was installed. Supplies necessary for the installation of your bath fan are not all included; however, most are available at your local home improvement or hardware store**.**

WIRING DIAGRAM

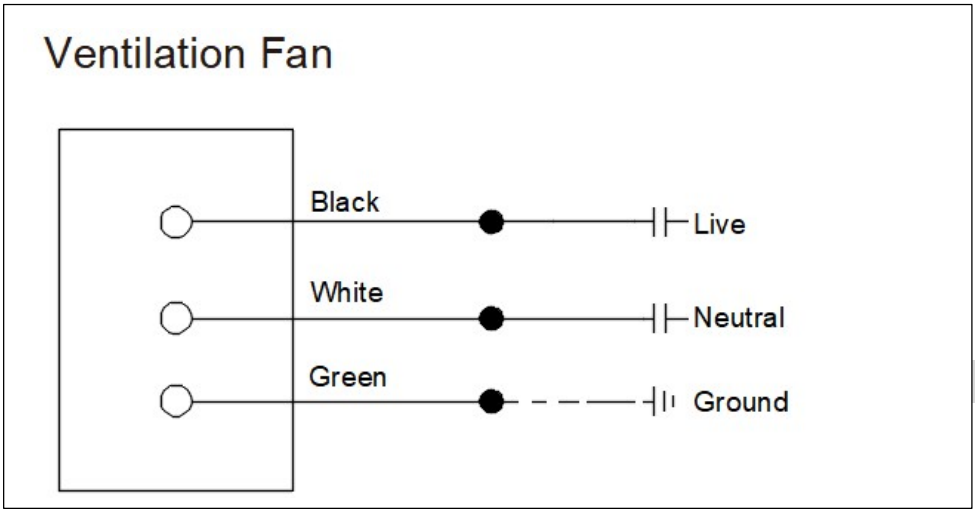

WARNING: COPPER TO COPPER ONLY. Do not use aluminum wire.

CAUTION: Accessory part (quick connector) should meet installation instructions below.

NOTE: The connector is reusable on solid wires of the same wire gage or smaller. Do not reuse the connector on stranded wires.

1. Strip wires 3/8 in. - 1/2 in.
2. Grip the wire firmly and push the stripped end of the wire into the open port of the connector. Use only one connector per port.
3. Verify the stripped end of the wires is fully inserted to the back of the connector.(See the Fig.1.)

NOTE: Important wire information. Maximum temperature rating 221˚F(105˚C). 600 volts maximum for building wire and 1,000 volts maximum for building wire and 1,000 volts maximum in signs and lighting fixtures.

The acceptable wire range includes: Solid: 12-18 AWG.

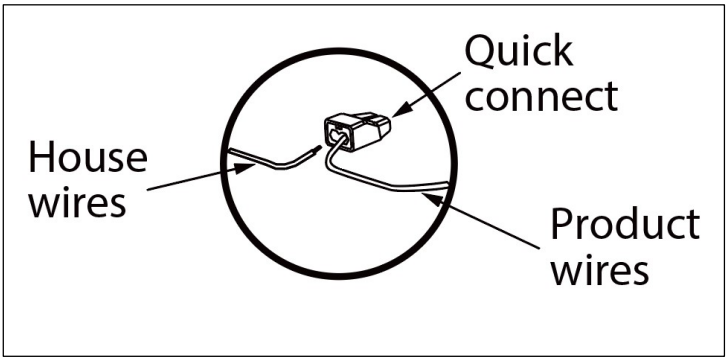

Fig.1.

INSTALLATION INSTRUCTIONS

Review all safety precautions. Make sure electricity at the breaker box is turned off before beginning installation.

1. Choose the location for your fan in the ceiling. For best possible performance, use the shortest possible duct run and a minimum number of elbows. Then, Cut an opening that measures 7.68 in. x 7.6 in.

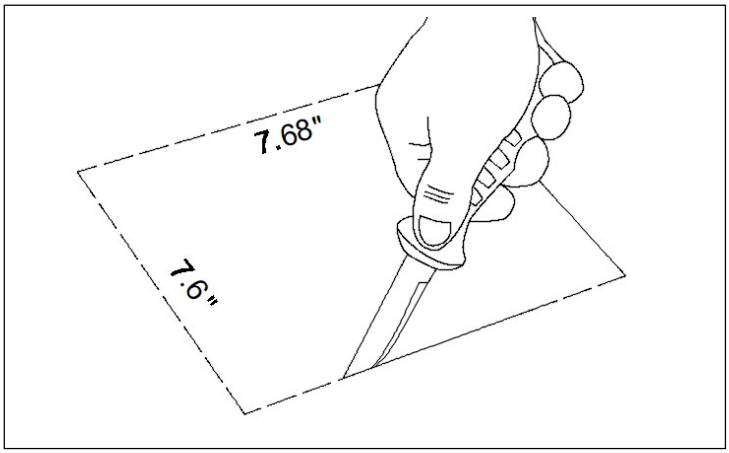

NOTE: You can also use a pen to mark the fan housing and cut holes according to the marked size.

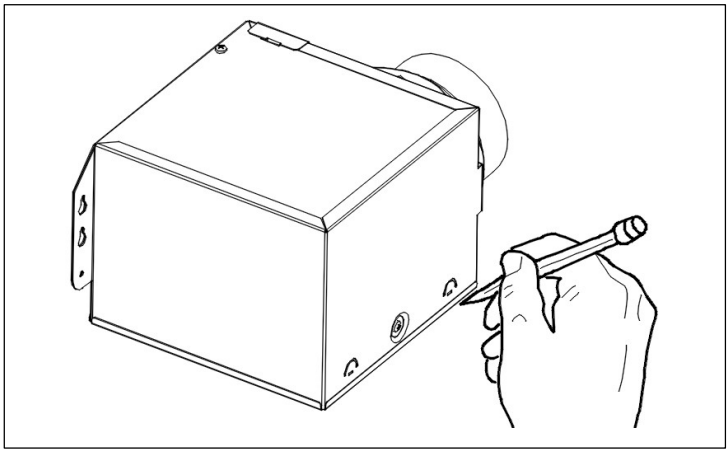

2. Place the fan housing next to a ceiling joist or wall stud.

The fan housing should be level and perpendicular to the ceiling joist or wall stud.

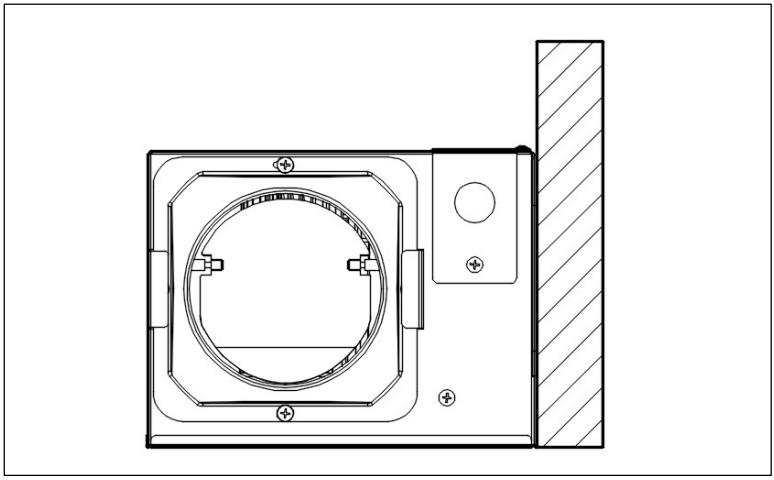

3. Mount the fan housing to the ceiling joist or wall stud using the wood screws (included) where indicated.

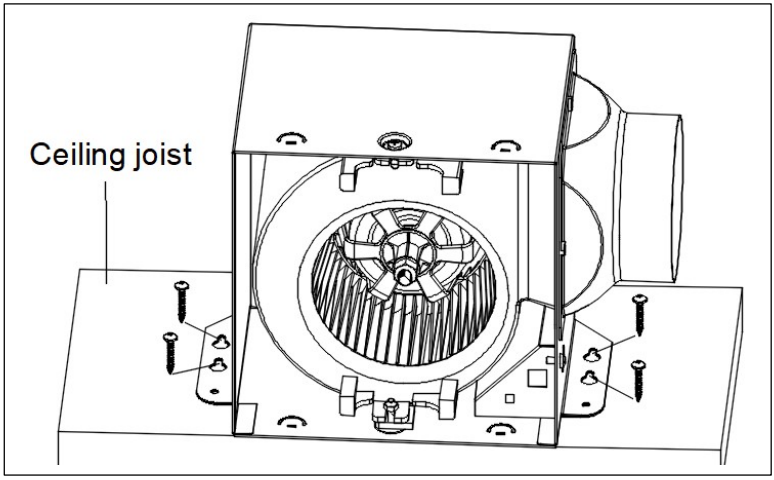

NOTE: You can use a pen mark the keyhole slot on both mounting brackets. Screw in the wood screws using the marked positions. Reserve a 3-5mm length for the screw head. Then hang the fan onto the mounting plate and tighten the screws.

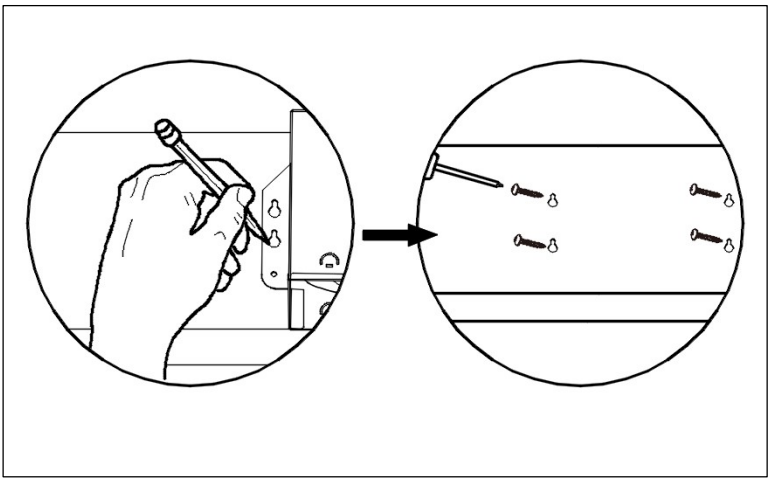

4. Remove wiring box cover from fan housing with Phillips screwdriver (not included).

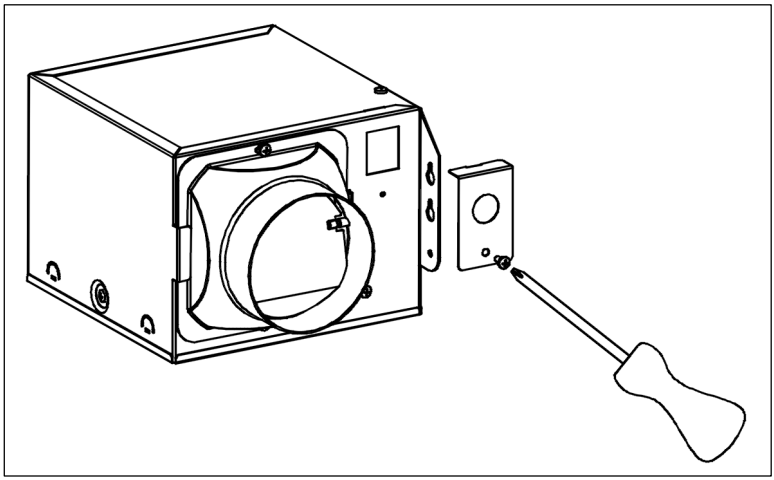

5. Use a quick connector to secure the 120 VAC house wiring from the wall switch to the fan. 14 AWG is the minimum wire used for branch circuit wiring. Carefully push the connected wires back into the wiring box housing. Reattach the wiring box cover.

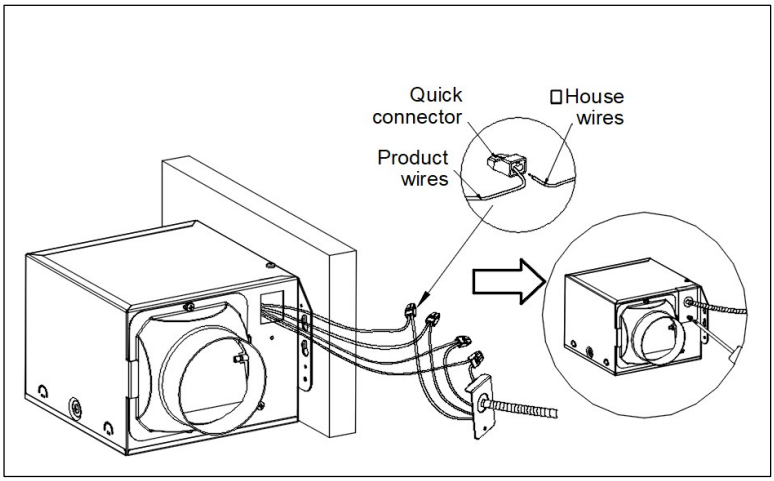

CAUTION:

If the electrical wires do not match the colors listed, you must determine what each house wire represents before connecting. You may need to consult an electrical contractor to determine safely.

6. Install a circular 4 in. duct (not included) and secure it with duct tape or clamps (neither included). Finish ceiling work. Ceiling hole should be aligned with edge of fan housing.

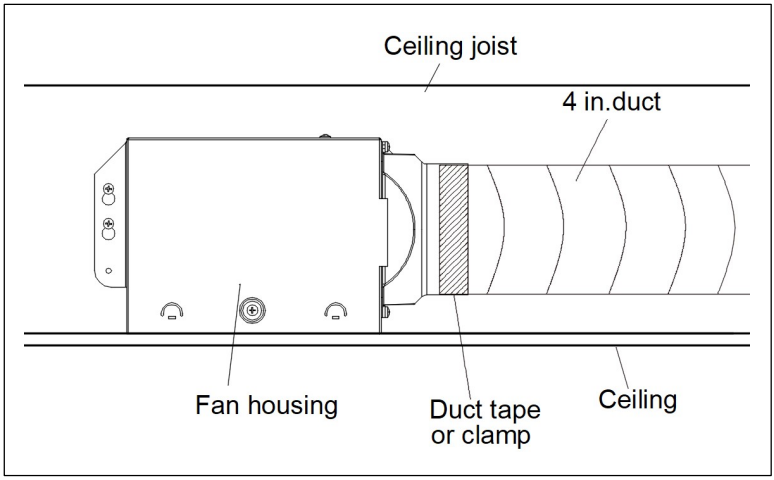

7. Carefully connect the light wires.

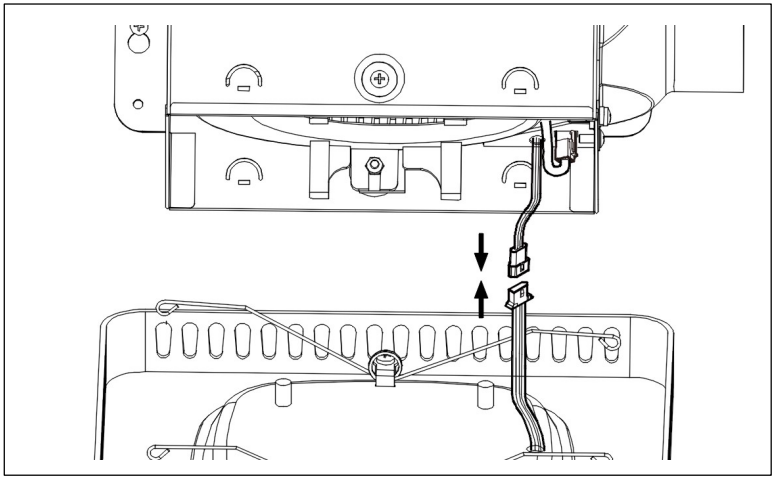

NOTE: The Model NO: BT-BPT280AS also has a colored light power cable, please be careful to connect it at the same time.

8. Pinch mounting springs on grille and insert into narrow rectangular slots inside the fan housing. Push grille up toward ceiling.

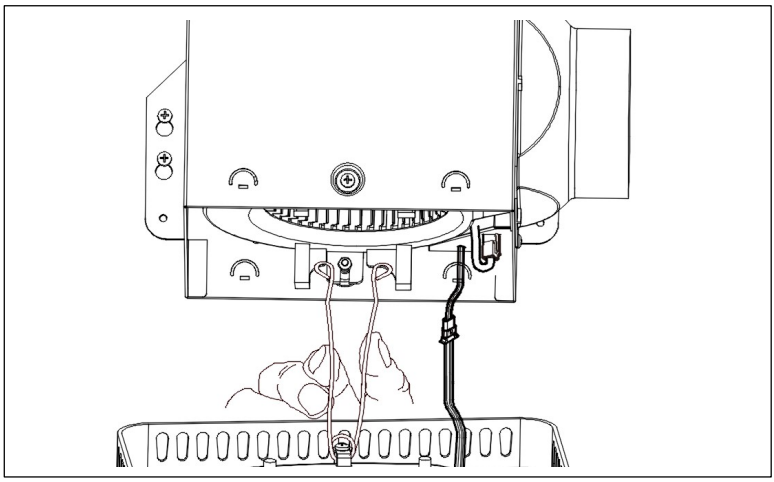

9. Push grille against ceiling. Complete installation.

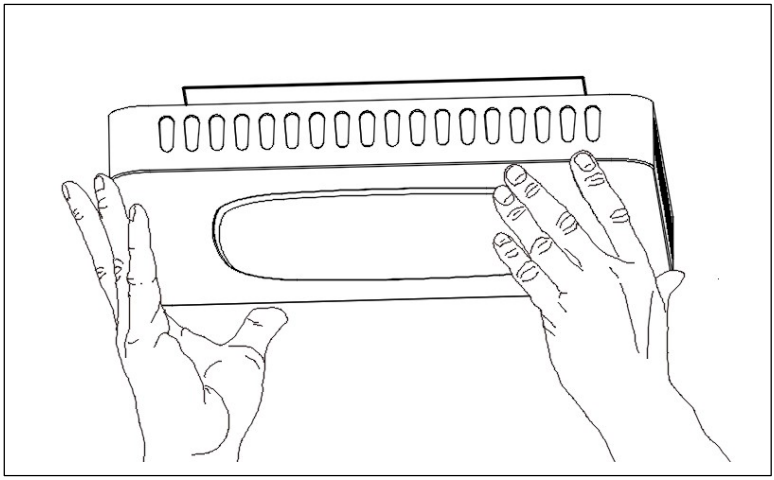

REMOTE CONTROL INSTRUCTIONS

1. Match code: Holding the **Match code** button within 5 seconds after one sound of power on, until you hear Didi twice successfully matched the code.

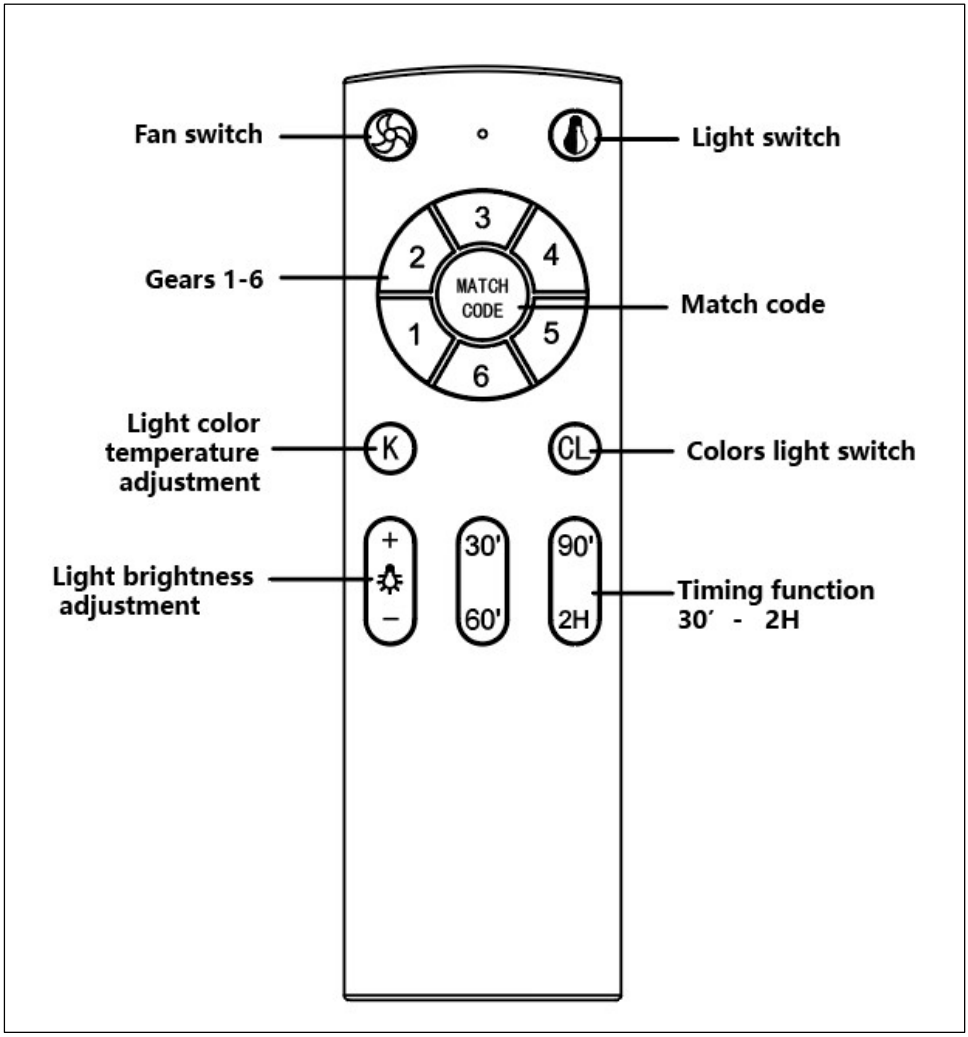

2. Light switch:

When the wall control switch is turned on, the default light is on, and the light is on: neutral light;

3. Light color temperature adjustment :

When the light is Turn on, use the "Light color temperature adjustment" button to adjust the color temperature;

3.1. Use the "+" button on the "Light color temperature Adjustment" button to increase the color temperature;

3.2. Use the "-" button on the "Light color temperature Adjustment" button to reduce the color temperature;

4. Light brightness adjustment: Turn on the light and use the "Brightness adjustment" button to adjust the brightness when the light is on;

4.1. Use the "+" button on the "Brightness adjustment" button to increase brightness;

4.2. Use the "-" button on the "Brightness adjustment" button to reduce brightness;

5. Timing function:

5.1. Timing: 30 minutes, 60 minutes, 90 minutes, 2 hours.

6. Fan Switch:

If the fan is running, you can directly select gears 1-6. If the fan is in a shutdown state, press the “ Fan switch ” button and the fan will start running. You can choose your gears according to your needs;

7. Colors Light Switch:

Model NO: BT-BPT280AS with color lighting function; The colored light function is disabled by default. Press the “ Colors light switch ” button to turn on the colored light, and continuously press the “ Colors light switch ” button to have 7 colors that can be cycled.

NOTE: Model NO: BT-BPT190BL does not have color lighting function, pressing the “ Colors light switch ” button will not have any function.

CARE AND MAINTENANCE

WARNING: Disconnect power supply before servicing. See SAFETY INFORMATION before proceeding. Routine maintenance should be done at least once a year.

• Wash grille with mild soap and water, dry with a cloth.
• Remove excess dirt and dust from the fan housing with a vacuum cleaner.
• Do not use solvents, thinner or harsh chemicals for cleaning the fan.
• Do not allow water to enter the motor.
• Do not immerse resin parts in water over 60º C.

TROUBLESHOOTING

Q:Excessive noise
A: 1. It is normal that there is noise during operation. If too loud, please set the fan to lower speed.
2. Check if the blade is installed properly.

Q: Fan does not operate
A: 1. Make sure the fan is connected to a powered electrical outlet.
2. Clean the blade regularly.

Made In China

Machine Translated by Google

VENTILATEUR

MANUEL D'UTILISATION

Machine Translated by Google

Machine Translated by Google

VENTILATEUR

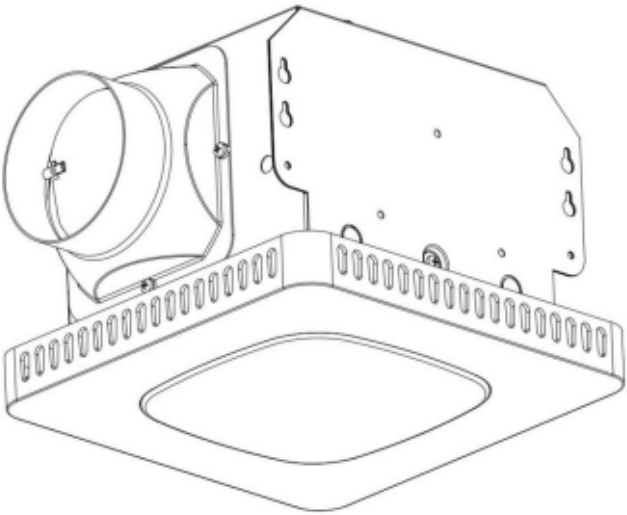

Machine Translated by Google

LISEZ ET CONSERVEZ CES INSTRUCTIONS

TABLE DES MATIÈRES

Contenu de l'emballage

Consignes de sécurité

Préparation

Instructions d'installation

Maintenance

Dépannage

INSTALLATION TYPE

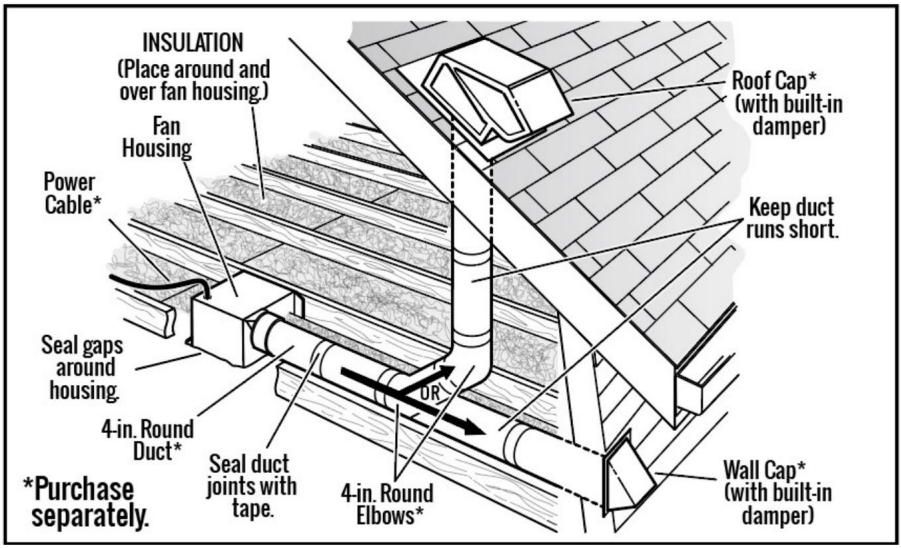

Machine Translated by Google

CONTENU DU COLIS

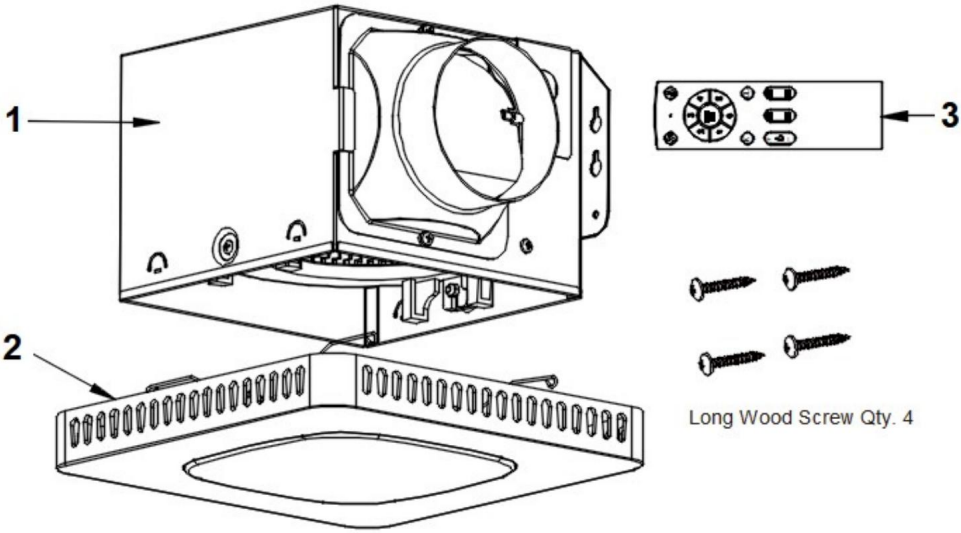

Model NO: BT-BPT190BL & BT-BPT280AS

NO	PARTS	Quantity
1	Fan Housing	1
2	Grille & Light	1
3	Remote Control	1

Machine Translated by Google

INFORMATIONS DE SÉCURITÉ



Veuillez lire et comprendre l'intégralité de ce manuel avant de tenter d'assembler, d'utiliser ou d'installer le produit.

AVERTISSEMENT:

•Pour réduire le risque d'incendie ou de choc électrique. N'utilisez pas ce ventilateur avec Tout dispositif de contrôle de vitesse à semi-conducteurs. Inclure des instructions relatives à un risque d'incendie, de décharge électrique ou de blessure corporelle, pour le nettoyage et l'entretien par l'utilisateur, comme la lubrification. • NE PAS faire fonctionner un ventilateur avec un cordon ou une fiche endommagés. Jetez le ventilateur ou renvoyez-le à un centre de service agréé pour examen et/ou réparation. • NE PAS faire passer le cordon sous la moquette. Ne pas couvrir le cordon avec des tapis, des tapis de couloir ou des revêtements similaires. • NE PAS faire passer le cordon sous des meubles ou des appareils électroménagers. Disposez le cordon loin de la zone de circulation et là où il ne risque pas de trébucher. Débranchez l'appareil de l'alimentation électrique avant l'entretien. • Vérification régulière : faites vérifier régulièrement votre ventilateur mural pour détecter tout signe de dysfonctionnement ! Arrêtez l'utilisation, vérifiez si la fiche, le cordon ou l'appareil sont endommagés. Bruit excessif, odeur désagréable ou chaleur anormale. • Cet appareil n'est pas destiné à être utilisé par des personnes (y compris les enfants) ayant des capacités physiques, sensorielles ou mentales réduites, ou manquant d'expérience et de connaissances, à moins qu'elles ne soient surveillées ou aient reçu des instructions concernant l'utilisation de l'appareil par une personne responsable de leur sécurité. • Les enfants doivent être surveillés pour s'assurer qu'ils ne jouent pas avec l'appareil. • Une surveillance étroite est nécessaire lorsqu'un appareil est utilisé par ou à proximité d'enfants. Les enfants doivent être surveillés pour s'assurer qu'ils ne jouent pas avec l'appareil. Le nettoyage et l'entretien par l'utilisateur ne doivent pas être effectués par des enfants, sauf s'ils sont plus âgés et surveillés. • Utilisez l'appareil uniquement aux fins domestiques prévues, comme décrit dans ce manuel d'utilisation. Toute autre utilisation susceptible de provoquer un incendie, un choc électrique ou des blessures corporelles n'est pas recommandée. • Le ventilateur de conduit ne doit

Machine Translated by Google

air chauffé

Autres règles de sécurité 1.

Débranchez toujours l'alimentation électrique avant de procéder à l'entretien du ventilateur, du moteur ou boîte de jonction.

2. Les travaux d'installation doivent être effectués par une ou plusieurs personnes qualifiées conformément à tous les codes locaux et de sécurité, y compris les règles relatives à la construction coupe-feu.

3. Respectez tous les codes locaux de construction, de sécurité et d'électricité, ainsi que NEC (Code national de l'électricité) et OSHA (Loi sur la sécurité et la santé au travail).

4. L'alimentation électrique doit être de 120 volts, 60 hertz.

5. Cet appareil doit être correctement mis à la terre.

6. Ne pliez pas et ne tordez pas les câbles d'alimentation.

7. Veillez à ne pas endommager le câblage existant lors de la coupe ou du perçage. dans les murs ou les plafonds.

8. Une alimentation en air suffisante est nécessaire pour une combustion adéquate et l'évacuation des gaz par la cheminée des équipements à combustible afin d'éviter les retours d'air. Consultez les normes de la NFPA (National Fire Protection Association) et de l'ASHRAE (American Society for Heating Refrigeration and Air Conditioning Engineers) ainsi que les autorités locales en charge du code du bâtiment.

9. N'utilisez pas ce ventilateur avec un dispositif de contrôle à semi-conducteurs, tel qu'un télécommande, variateur ou certaines minuteries. Les minuteries mécaniques ne sont pas des dispositifs à semi-conducteurs.

10. Ce ventilateur est homologué pour une utilisation au-dessus d'une baignoire ou d'une douche lorsqu'il est installé dans un circuit protégé par un disjoncteur différentiel. N'utilisez pas de ventilateurs au-dessus d'une baignoire ou d'une douche qui ne sont pas homologués pour cette application et marqués en conséquence.

11. Ne pas installer dans une zone de cuisson.

12. Ne pas utiliser pour évacuer des vapeurs dangereuses ou explosives.

13. Les ventilateurs doivent toujours être ventilés vers l'extérieur et conformément aux codes locaux.

14. Ne pas installer dans un plafond avec une isolation supérieure à R50.

15. Les conduits doivent être installés en ligne droite avec un minimum de coudes.

Machine Translated by Google

16. La taille des conduits doit être identique à celle de l'évacuation et ne doit pas être réduite. La réduction de la taille des conduits peut augmenter le bruit du ventilateur.
17. Avant d'entretenir ou de nettoyer cet appareil, coupez l'alimentation électrique à l' panneau et verrou pour empêcher la mise sous tension. Si le panneau ne peut pas être verrouillé, signalez-le clairement avec une étiquette d'avertissement pour empêcher la mise sous tension.
18. Utilisez cet appareil conformément aux instructions du fabricant. Si vous avez des questions, veuillez contacter le service client.

LISEZ ET CONSERVEZ CES INSTRUCTIONS

PRÉPARATION

Avant de commencer l'assemblage du produit, assurez-vous que toutes les pièces sont présentes. Comparez les pièces avec la liste du contenu de l'emballage et le contenu du matériel. Si une pièce est manquante ou endommagée, n'essayez pas d'assembler le produit.

Temps d'assemblage estimé : 30 minutes Outils requis pour l'assemblage (non inclus) : Marteau, tournevis à tête plate, vis à bois, ruban adhésif, tournevis cruciforme, couteau utilitaire Outils utiles (non inclus) Perceuse électrique, forets.

AVERTISSEMENT : Coupez l'électricité au niveau du disjoncteur avant de commencer l'installation.

Retirez soigneusement l'appareil du carton.

Vérifiez la zone au-dessus du lieu d'installation pour vous assurer que le câblage peut être acheminé vers l'emplacement prévu, que les conduits peuvent être acheminés et que la zone est suffisante pour une ventilation adéquate.

Inspectez les conduits et le câblage avant de procéder à l'installation.

Avant l'installation, prévoyez un accès pour l'inspection et l'entretien futur à un endroit qui n'interférera pas avec les travaux d'installation.

Vous aurez peut-être besoin de l'aide d'une deuxième personne pour installer ce ventilateur : une personne côté grenier et une autre côté pièce.

Remarque : les installations peuvent varier en fonction de la manière dont le ventilateur de salle de bain précédent a été installé. Les fournitures nécessaires à l'installation de votre ventilateur de salle de bain ne sont pas toutes incluses ; cependant, la plupart sont disponibles dans votre magasin de bricolage ou de quincaillerie local.

Machine Translated by Google

SCHÉMA DE CÂBLAGE

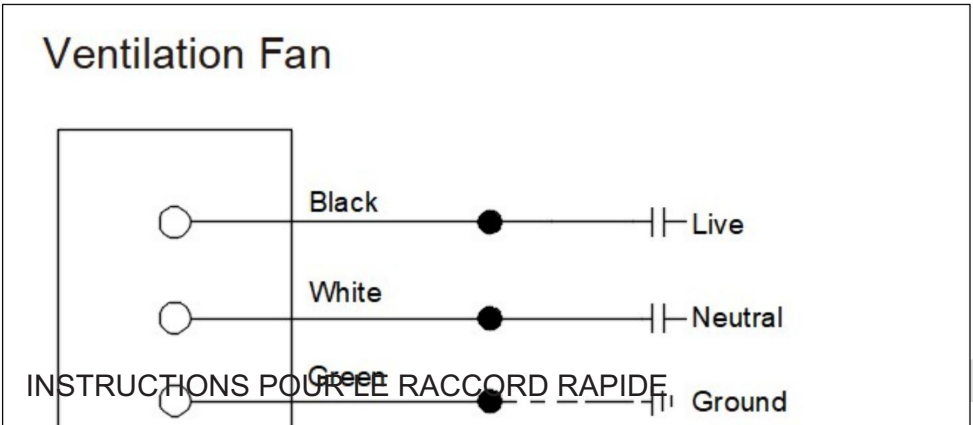

INSTRUCTIONS POUR LE RACCORD RAPIDE

AVERTISSEMENT : Le câblage doit être conforme à tous les codes électriques applicables. Coupez l'alimentation avant de retirer ou d'installer des connecteurs.

ATTENTION : CUIVRE SUR CUIVRE UNIQUEMENT. N'utilisez pas de fil d'aluminium.

ATTENTION : la pièce accessoire (connecteur rapide) doit être conforme aux instructions d'installation ci-dessous.

REMARQUE : Le connecteur est réutilisable sur des fils solides de même calibre ou plus petit. Ne réutilisez pas le connecteur sur des fils toronnés.

1. Dénudez les fils de 3/8 po à 1/2 po.
2. Saisissez fermement le fil et poussez l'extrémité dénudée du fil dans le port ouvert du connecteur. Utilisez un seul connecteur par port.
3. Vérifiez que l'extrémité dénudée des fils est complètement insérée à l'arrière du connecteur. (Voir la Fig. 1.)

REMARQUE : Informations importantes sur les câbles. Température nominale maximale de 221 °F (105 °C). 600 V maximum pour les câbles de bâtiment et 1 000 V maximum pour les câbles de bâtiment et 1 000 V maximum pour les enseignes et les luminaires.

La gamme de fils acceptable comprend : Solide : 12-18 AWG.

Machine Translated by Google

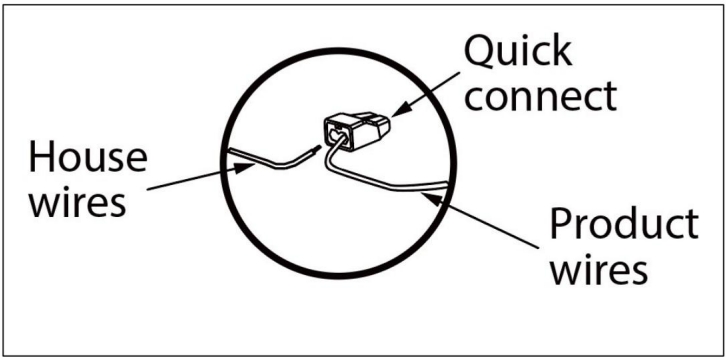

Fig.1.

INSTRUCTIONS D'INSTALLATION

Passez en revue toutes les précautions de sécurité. Assurez-vous que l'alimentation électrique du disjoncteur est coupée avant de commencer l'installation.

1. Choisissez l'emplacement de votre ventilateur au plafond. Pour une performance optimale, utilisez le conduit le plus court possible et un nombre minimum de coudes. Ensuite, découpez une ouverture mesurant 7,68 po x 7,6 po.

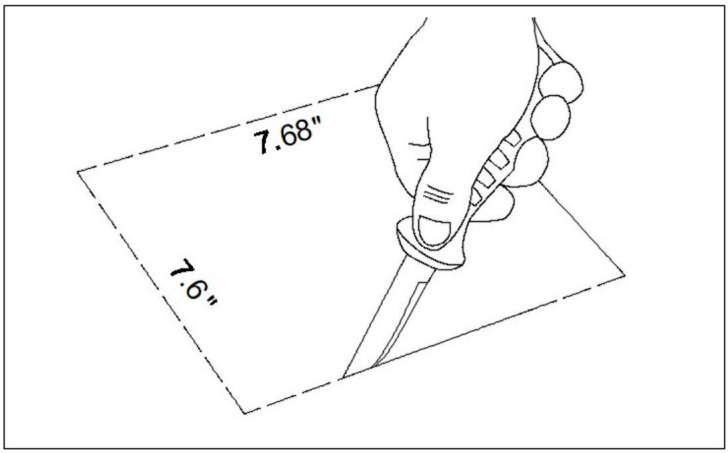

Machine Translated by Google

REMARQUE : Vous pouvez également utiliser un stylo pour marquer le boîtier du ventilateur et découper des trous en fonction de la taille marquée.

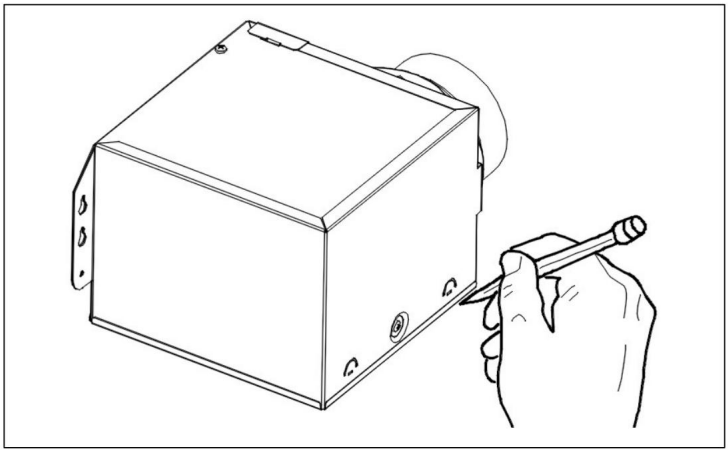

2. Placez le boîtier du ventilateur à côté d'une solive de plafond ou d'un montant mural.

Le boîtier du ventilateur doit être de niveau et perpendiculaire à la solive du plafond ou au montant du mur.

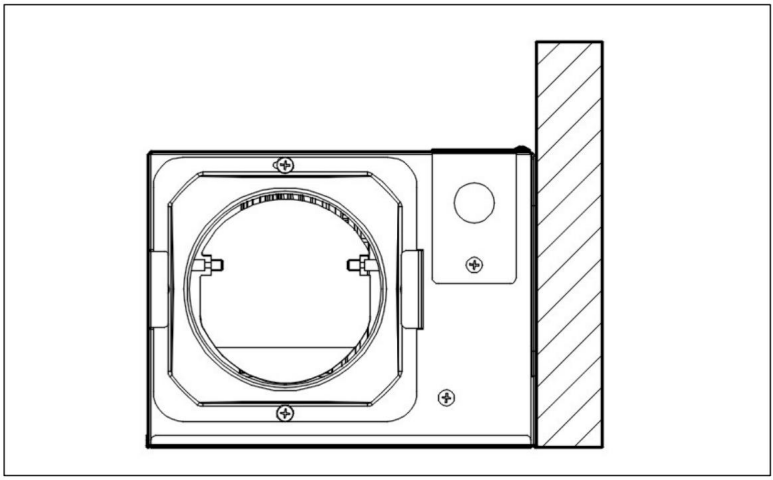

Machine Translated by Google

3. Montez le boîtier du ventilateur sur la solive du plafond ou sur le montant du mur à l'aide des vis à bois (fournies) aux endroits indiqués.

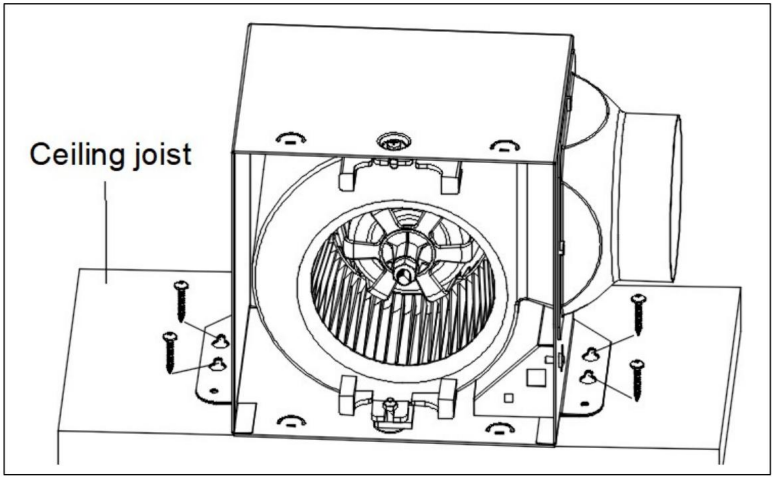

REMARQUE : Vous pouvez utiliser un stylo pour marquer la fente du trou de serrure sur les deux supports de montage. Vissez les vis à bois en utilisant les positions marquées. Réservez une longueur de 3 à 5 mm pour la tête de vis. Accrochez ensuite le ventilateur sur la plaque de montage et serrez les vis.

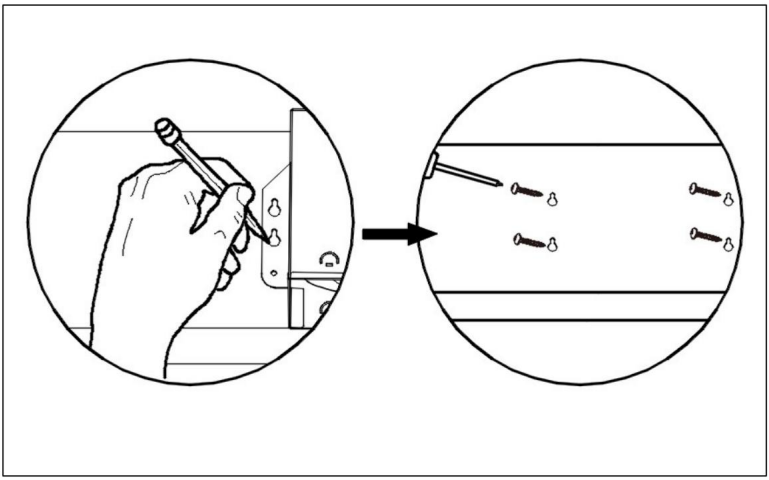

Machine Translated by Google

4. Retirez le couvercle du boîtier de câblage du boîtier du ventilateur à l'aide d'un tournevis cruciforme (non inclus).

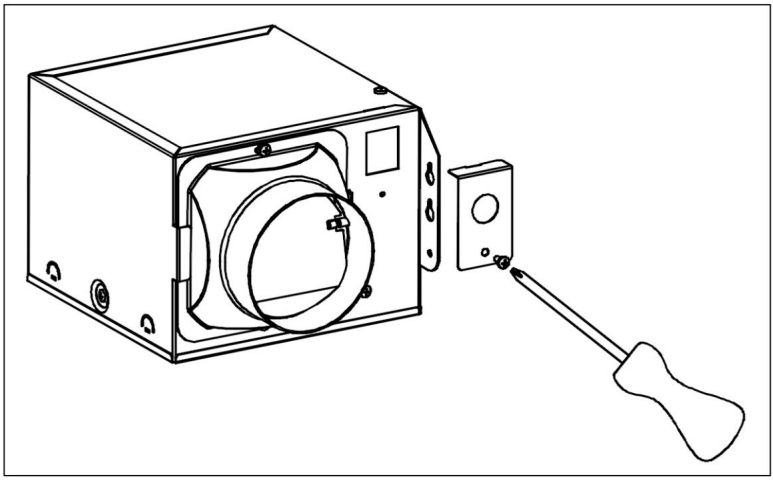

5. Utilisez un connecteur rapide pour fixer le câblage 120 VCA de la maison de l'interrupteur mural au ventilateur. 14 AWG est le fil minimum utilisé pour le circuit de dérivation

Câblage. Repoussez soigneusement les fils connectés dans le boîtier du boîtier de câblage.

Remettez le couvercle du boîtier de câblage en place.

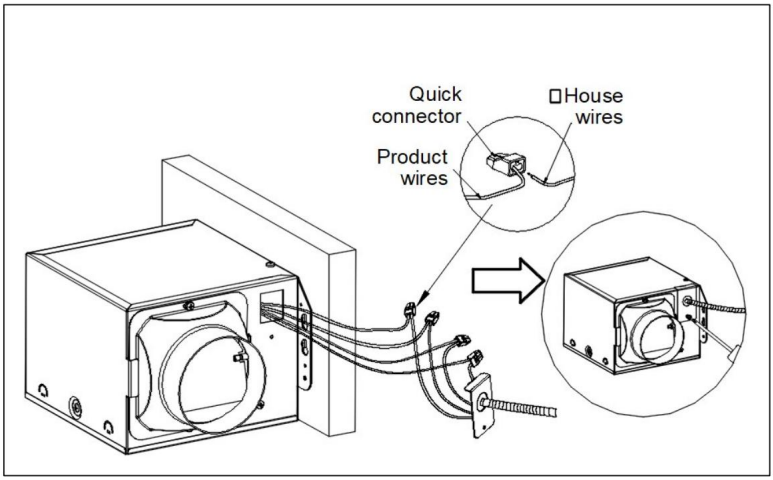

Machine Translated by Google

ATTENTION :

Si les fils électriques ne correspondent pas aux couleurs indiquées, vous devez déterminer ce que représente chaque fil de la maison avant de procéder au raccordement. Vous devrez peut-être consulter un électricien pour déterminer la sécurité.

6. Installez un conduit circulaire de 4 po (non inclus) et fixez-le avec du ruban adhésif ou des pinces (ni l'un ni l'autre). Terminez les travaux au plafond. Le trou au plafond doit être aligné avec le bord du boîtier du ventilateur.

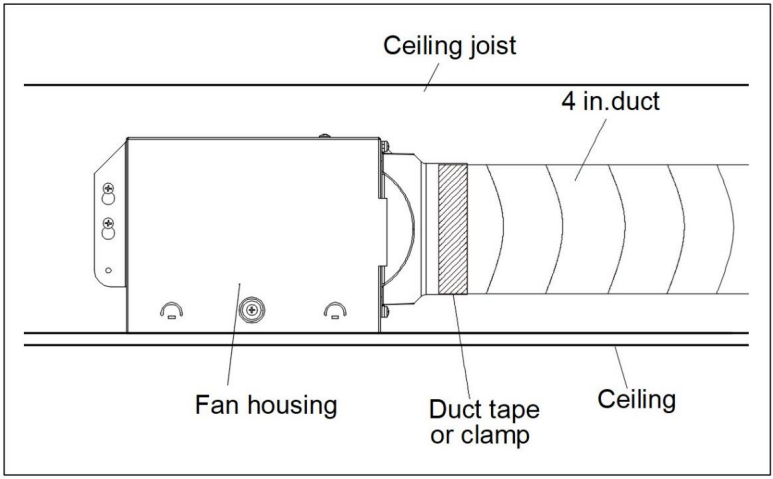

7. Connectez soigneusement les fils d'éclairage.

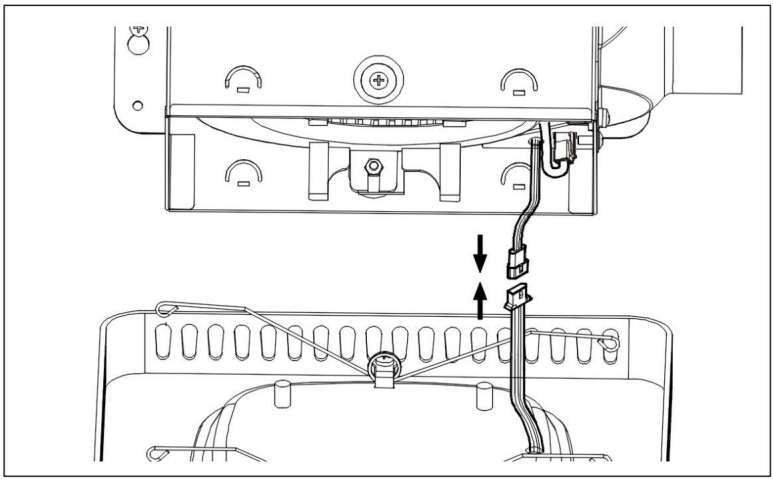

Machine Translated by Google

REMARQUE : le modèle n° : BT-BPT280AS dispose également d'un câble d'alimentation lumineux coloré, veillez à le connecter en même temps.

8. Pincez les ressorts de montage sur la grille et insérez-les dans les fentes rectangulaires étroites à l'intérieur du boîtier du ventilateur. Poussez la grille vers le haut, en direction du plafond.

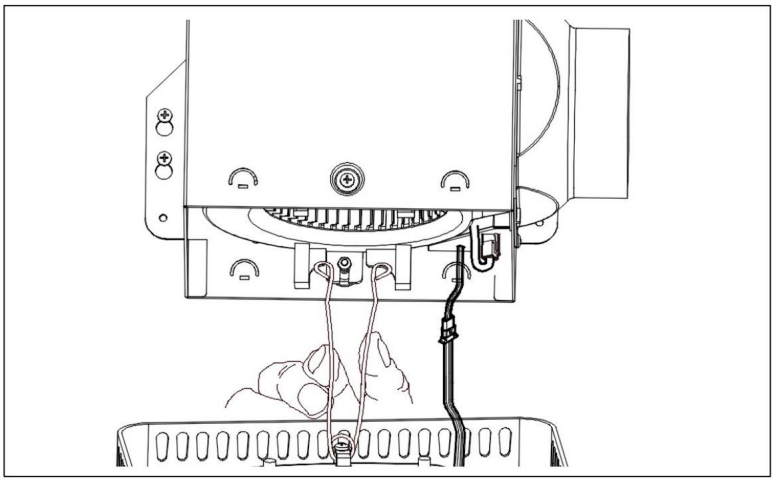

9. Poussez la grille contre le plafond. Terminez l'installation.

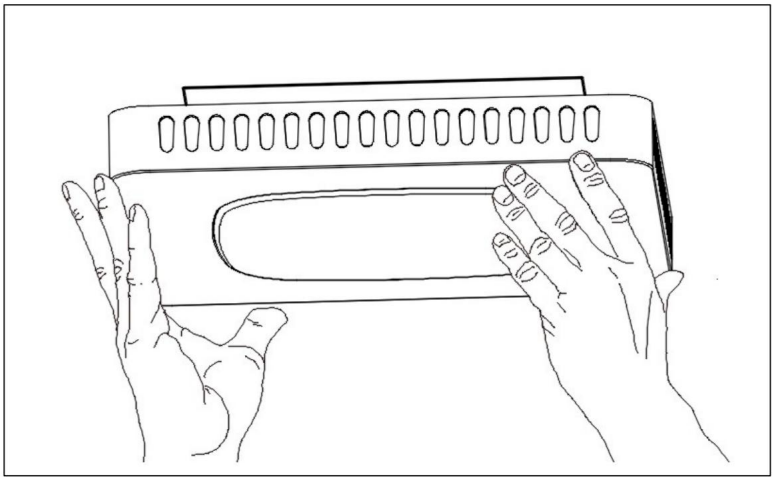

Machine Translated by Google

INSTRUCTIONS POUR LA TÉLÉCOMMANDE

1. Code de correspondance : maintenez le bouton Code de correspondance enfoncé dans les 5 secondes suivant un son de mise sous tension, jusqu'à ce que vous entendiez deux fois Didi avoir réussi à faire correspondre le code.

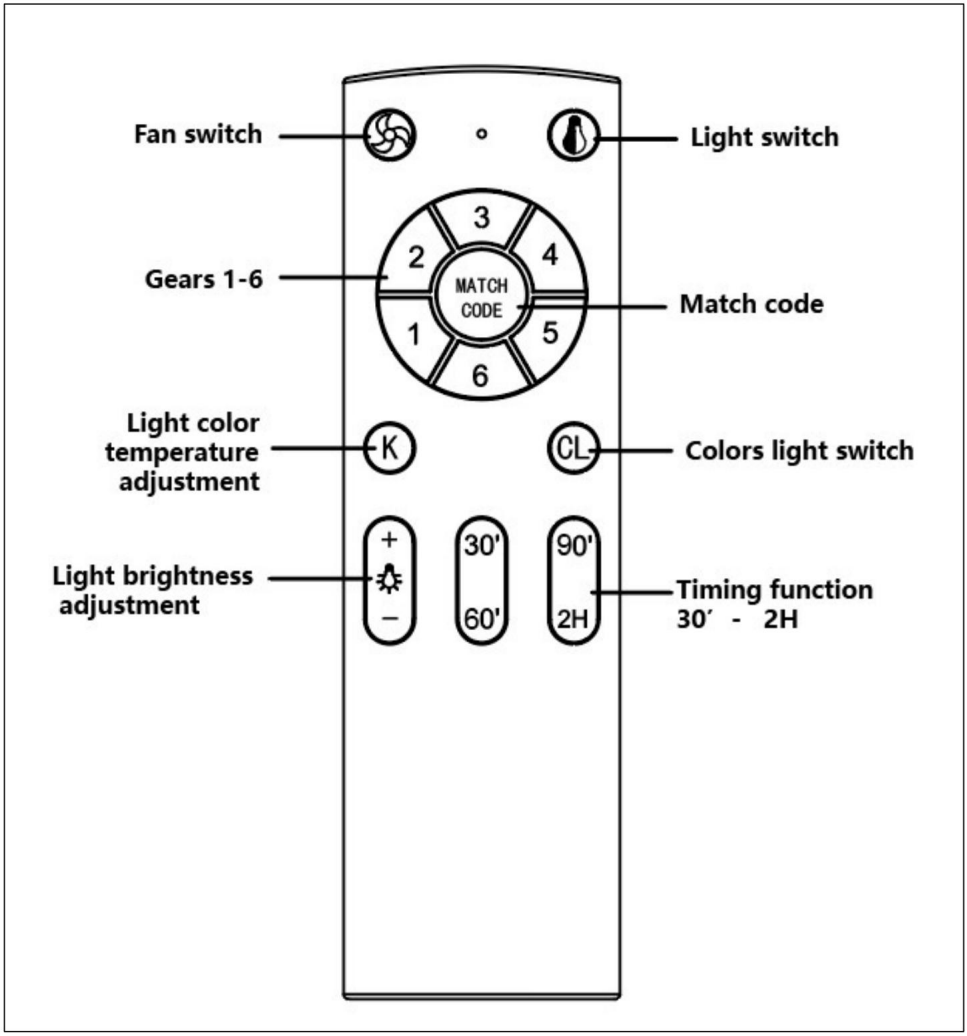

Machine Translated by Google

2. Interrupteur d'éclairage :

Lorsque l'interrupteur de commande mural est activé, la lumière par défaut est allumée et la

la lumière est allumée : lumière neutre ;

3. Réglage de la température de couleur de la lumière :

Lorsque la lumière est allumée, utilisez le « Réglage de la température de couleur de la lumière »

bouton pour régler la température de couleur ;

3.1. Utilisez le bouton « + » sur « Réglage de la température de couleur de la lumière »

bouton pour augmenter la température de couleur ;

3.2. Utilisez le bouton « - » sur « Réglage de la température de couleur de la lumière »

bouton pour réduire la température de couleur ;

4. Réglage de la luminosité de la lumière : allumez la lumière et utilisez le

Bouton « Réglage de la luminosité » pour régler la luminosité lorsque le

la lumière est allumée;

4.1. Utilisez le bouton « + » sur le bouton « Réglage de la luminosité » pour augmenter

luminosité;

4.2. Utilisez le bouton « - » sur le bouton « Réglage de la luminosité » pour réduire

luminosité;

5. Fonction de chronométrage :

5.1. Durée : 30 minutes, 60 minutes, 90 minutes, 2 heures.

6. Interrupteur du ventilateur :

Si le ventilateur est en marche, vous pouvez sélectionner directement les vitesses 1 à 6. Si le ventilateur est en marche

état d'arrêt, appuyez sur le bouton « " et le ventilateur démarrera

course à pied. Vous pouvez choisir vos vitesses en fonction de vos besoins ;

7. Interrupteur de couleurs :

Modèle N° : BT-BPT280AS avec fonction d'éclairage couleur ; La lumière colorée

La fonction est désactivée par défaut. Appuyez sur le bouton « Couleurs » pour " bouton pour

allumer la lumière colorée et appuyez en continu sur le bouton « Couleurs »

changer " bouton pour avoir 7 couleurs qui peuvent être cyclées.

REMARQUE : Le modèle n° BT-BPT190BL n'a pas de fonction d'éclairage couleur,

en appuyant sur l'interrupteur « Couleurs » " le bouton n'aura aucune fonction.

Machine Translated by Google

ENTRETIEN ET MAINTENANCE

AVERTISSEMENT : Débranchez l'alimentation électrique avant de procéder à l'entretien. Consultez les INFORMATIONS DE SÉCURITÉ avant de procéder. L'entretien de routine doit être effectué au moins une fois par an. • Lavez la grille avec de l'eau et du savon doux, séchez avec un chiffon. • Retirez l'excès de saleté et de poussière du boîtier du ventilateur avec un aspirateur. • N'utilisez pas de solvants, de diluants ou de produits chimiques agressifs pour nettoyer le ventilateur. • Ne laissez pas l'eau pénétrer dans le moteur.

• Ne pas immerger les pièces en résine dans de l'eau à plus de 60º C.

DÉPANNAGE

Q : Bruit excessif R : 1. Il est normal qu'il y ait du bruit pendant le fonctionnement. Si le bruit est trop fort, veuillez régler le ventilateur sur une vitesse inférieure.

2. Vérifiez si la lame est correctement installée.

Q : Le ventilateur ne fonctionne pas R : 1. Assurez-vous que le ventilateur est connecté à une prise électrique sous tension.

2. Nettoyez régulièrement la lame.

Fabriqué en Chine

Machine Translated by Google

Machine Translated by Google

Machine Translated by Google

LÜFTER

BENUTZERHANDBUCH

Machine Translated by Google

Machine Translated by Google

LÜFTER

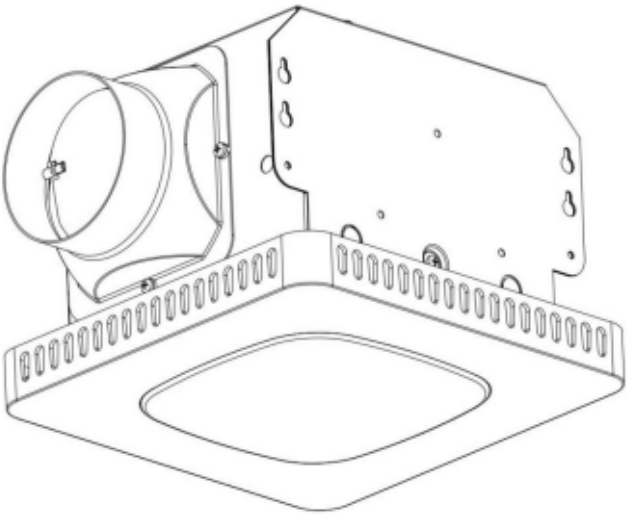

Machine Translated by Google

INHALTSVERZEICHNIS

ÿ Packungsinhalt ÿ

Sicherheitshinweise ÿ

Vorbereitung ÿ

Installationsanleitung

ÿ Wartung ÿ

Fehlerbehebung

TYPISCHE INSTALLATION

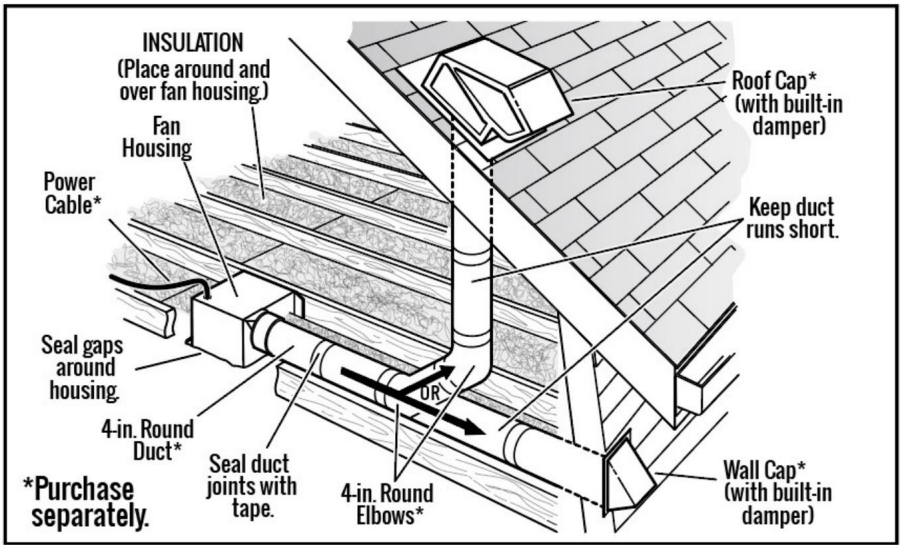

Machine Translated by Google

PACKUNGSINHALT

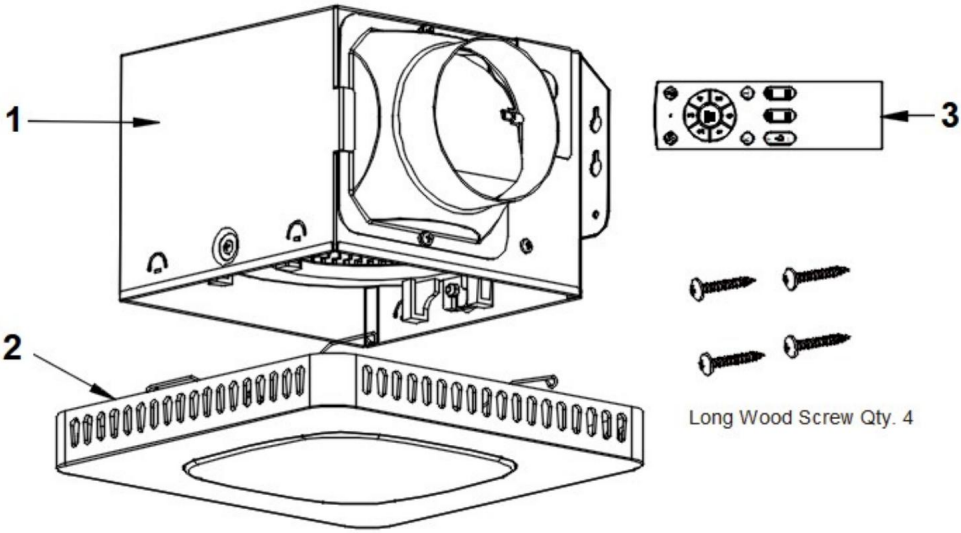

Model NO: BT-BPT190BL & BT-BPT280AS

NO	PARTS	Quantity
1	Fan Housing	1
2	Grille & Light	1
3	Remote Control	1

Machine Translated by Google

SICHERHEITSHINWEISE



Bitte lesen und verstehen Sie dieses Handbuch vollständig, bevor Sie versuchen, das Produkt zusammenzubauen, zu bedienen oder zu installieren.

WARNUNG:

•Um das Risiko eines Brandes oder Stromschlags zu verringern, verwenden Sie diesen Ventilator nicht mit Jedes Festkörper-Geschwindigkeitssteuergerät. Fügen Sie Anweisungen bezüglich Brandgefahr, Stromschlag oder Verletzungsgefahr sowie zur Reinigung und Wartung durch den Benutzer, wie z. B. Schmierung, bei. • Betreiben Sie KEINEN Ventilator mit beschädigtem Kabel oder Stecker. Werfen Sie den Ventilator weg oder bringen Sie ihn zur Überprüfung und/oder Reparatur zu einer autorisierten Serviceeinrichtung. • Verlegen Sie das Kabel NICHT unter Teppichen. Decken Sie das Kabel nicht mit Läufern oder ähnlichen Abdeckungen ab. • Verlegen Sie das Kabel NICHT unter Möbeln oder Geräten. Verlegen Sie das Kabel abseits von Verkehrsbereichen und an einer Stelle, an der niemand darüber stolpern kann. Trennen Sie das Gerät vor der Wartung von der Stromversorgung. • Regelmäßige Überprüfung: Lassen Sie Ihren Wandventilator regelmäßig auf Anzeichen von Fehlfunktionen überprüfen! Stellen Sie die Verwendung ein und überprüfen Sie, ob Stecker, Kabel oder Gerät beschädigt sind. Übermäßiger Lärm, unangenehmer Geruch oder ungewöhnliche Hitze. • Dieses Gerät ist nicht für die Verwendung durch Personen (einschließlich Kinder) mit eingeschränkten physischen, sensorischen oder geistigen Fähigkeiten oder mangelnder Erfahrung und Kenntnissen vorgesehen, es sei denn, sie werden von einer für ihre Sicherheit verantwortlichen Person beaufsichtigt oder in die Verwendung des Geräts eingewiesen. • Kinder sollten beaufsichtigt werden, um sicherzustellen, dass sie nicht mit dem Gerät spielen. • Wenn ein Gerät von Kindern oder in deren Nähe verwendet wird, ist eine strenge Aufsicht erforderlich. Kinder sollten beaufsichtigt werden, um sicherzustellen, dass sie nicht mit dem Gerät spielen. Reinigung und Benutzerwartung dürfen nicht von Kindern durchgeführt werden, es sei denn, sie sind älter als 18 Jahre und werden beaufsichtigt. • Verwenden Sie das Gerät nur für die vorgesehenen Haushaltszwecke, wie in dieser Bedienungsanleitung beschrieben. Jede andere Verwendung, die zu Feuer, Stromschlag oder Verletzungen führen kann, wird nicht empfohlen. • Der Kanalventilator ist nicht für die Montage in einem Kanal vorgesehen, um

Machine Translated by Google

erwärmte Luft

Weitere Sicherheitsregeln

1. **Trennen Sie immer die Stromversorgung, bevor Sie den Ventilator, den Motor oder Anschlussdose.**
2. **Die Installationsarbeiten müssen von qualifizierten Personen gemäß allen örtlichen Vorschriften und Sicherheitsbestimmungen, einschließlich der Regeln für feuerfestes Bauen, durchgeführt werden.**
3. **Befolgen Sie alle örtlichen Bau-, Sicherheits- und Elektrovorschriften sowie NEC (National Electrical Code) und OSHA (Occupational Safety and Health Act).**
4. **Die Stromversorgung muss 120 Volt, 60 Hertz betragen.**
5. **Dieses Gerät muss ordnungsgemäß geerdet sein.**
6. **Die Stromkabel dürfen nicht gebogen oder geknickt werden.**
7. **Achten Sie darauf, beim Schneiden oder Bohren vorhandene Kabel nicht zu beschädigen. in Wände oder Decken.**
8. **Für eine ordnungsgemäße Verbrennung und den Abzug der Gase durch den Schornstein (Abzug) von Brennstoffverbrennungsanlagen ist eine ausreichende Luftzufuhr erforderlich, um einen Rückstau zu verhindern. Beachten Sie die Normen der NFPA (National Fire Protection Association) und ASHRAE (American Society for Heating Refrigeration and Air Conditioning Engineers) sowie der örtlichen Bauaufsichtsbehörden.**
9. **Verwenden Sie diesen Ventilator nicht mit einem Halbleitersteuergerät, wie z. B. einem Fernbedienung, Dimmer oder bestimmte Zeitschaltuhren. Mechanische Zeitschaltuhren sind keine Halbleitergeräte.**
10. **Dieser Ventilator ist für die Verwendung über einer Badewanne oder Dusche zugelassen, wenn er in einem GFCI-geschützten Stromkreis installiert ist. Verwenden Sie keine Ventilatoren über einer Badewanne oder Dusche, die nicht für diese Anwendung zugelassen und entsprechend gekennzeichnet sind.**
11. **Nicht in einem Kochbereich installieren.**
12. **Nicht zum Absaugen gefährlicher oder explosiver Dämpfe verwenden.**
13. **Lüfter müssen immer nach außen entlüftet werden und örtlichen Vorschriften.**
14. **Nicht in einer Decke mit einer Isolierung über R50 installieren.**
15. **Rohrleitungen sollten in geraden Linien mit möglichst wenigen Biegungen installiert werden.**

Machine Translated by Google

16. Die Größe der Rohrleitungen muss der Größe des Auslasses entsprechen und darf nicht verringert werden. Eine Verringerung der Rohrleitungsgröße kann zu einem stärkeren Lüftergeräusch führen.
17. Bevor Sie mit der Wartung oder Reinigung des Geräts beginnen, schalten Sie die Stromversorgung am Bedienfeld und verriegeln Sie es, um ein Einschalten des Stroms zu verhindern. Wenn das Bedienfeld nicht verriegelt werden kann, kennzeichnen Sie es deutlich mit einem Warnschild, um ein Einschalten des Stroms zu verhindern.
18. Verwenden Sie das Gerät nur in der vom Hersteller vorgesehenen Weise. Bei Fragen wenden Sie sich bitte an den Kundendienst.

LESEN UND BEWAHREN SIE DIESE ANWEISUNGEN AUF

VORBEREITUNG

Stellen Sie vor Beginn der Montage des Produkts sicher, dass alle Teile vorhanden sind. Vergleichen Sie die Teile mit der Packungsinhaltsliste und dem Hardwareinhalt. Wenn ein Teil fehlt oder beschädigt ist, versuchen Sie nicht, das Produkt zusammenzubauen.

Geschätzte Montagezeit: 30 Minuten. Für die Montage erforderliche Werkzeuge (nicht im Lieferumfang enthalten): Hammer, Schlitzschraubendreher, Holzschrauben, Isolierband, Kreuzschlitzschraubendreher, Universalmesser. Hilfreiche Werkzeuge (nicht im Lieferumfang enthalten): Bohrmaschine, Bohrer.

WARNUNG: Schalten Sie vor Beginn der Installation den Strom am Sicherungskasten ab.

Nehmen Sie das Gerät vorsichtig aus dem Karton.

Überprüfen Sie den Bereich über dem Installationsort, um sicherzustellen, dass die Kabel bis zum geplanten Ort geführt werden können, dass Rohrleitungen verlegt werden können und dass der Bereich für eine ausreichende Belüftung ausreicht.

Überprüfen Sie die Rohrleitungen und die Verkabelung, bevor Sie mit der Installation fortfahren.

Sorgen Sie vor der Installation für einen Zugang für Inspektionen und zukünftige Wartungsarbeiten an einer Stelle, an der die Installationsarbeiten nicht behindert werden.

Zur Installation dieses Ventilators benötigen Sie möglicherweise die Hilfe einer zweiten Person: eine Person auf der Dachbodenseite und eine auf der Zimmerseite.

Hinweis: Die Installation kann je nach Installation des vorherigen Badlüfters unterschiedlich ausfallen. Die für die Installation Ihres Badlüfters erforderlichen Materialien sind nicht alle im Lieferumfang enthalten. Die meisten sind jedoch in Ihrem örtlichen Baumarkt oder Eisenwarenladen erhältlich.

Machine Translated by Google

SCHALTPLAN

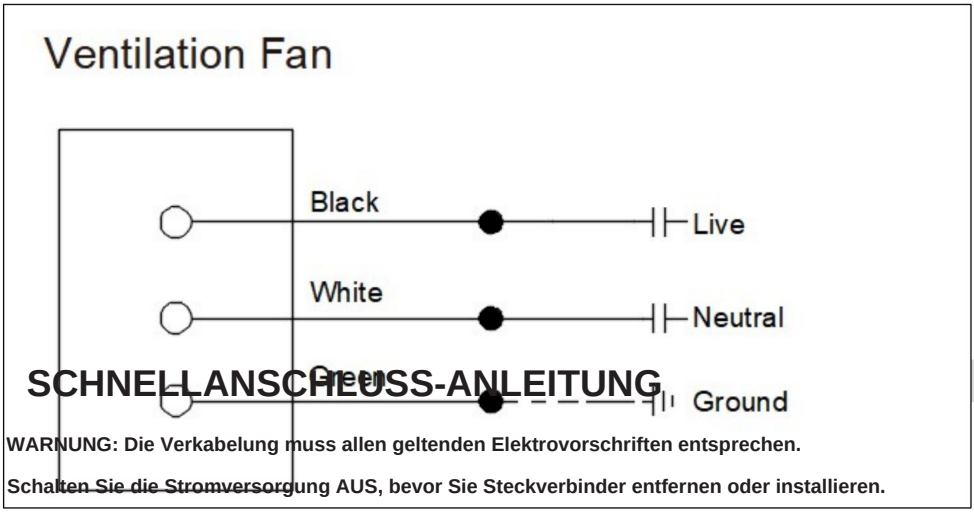

SCHNELLANSCHLUSS-ANLEITUNG

WARNUNG: Die Verkabelung muss allen geltenden Elektrovorschriften entsprechen.

Schalten Sie die Stromversorgung AUS, bevor Sie Steckverbinder entfernen oder installieren.

ACHTUNG: NUR KUPFER AUF KUPFER. Keinen Aluminiumdraht verwenden.

ACHTUNG: Zubehörteile (Schnellverbinder) müssen den folgenden Installationsanweisungen entsprechen.

HINWEIS: Der Stecker kann bei Massivdrähten mit gleichem oder kleinerem Drahtdurchmesser wiederverwendet werden. Verwenden Sie den Stecker nicht bei Litzendrähten wieder.

1. Drähte 3/8 Zoll - 1/2 Zoll abisolieren.

2. Greifen Sie das Kabel fest und stecken Sie das abisolierte Ende des Kabels in den offenen Anschluss des Steckers. Verwenden Sie nur einen Stecker pro Anschluss.

3. Überprüfen Sie, dass das abisolierte Ende des Kabels vollständig in die Rückseite des Steckers eingesteckt ist (siehe Abb. 1).

HINWEIS: Wichtige Kabelinformationen. Maximale Temperaturbeständigkeit 221ÿF (105ÿC). Maximal 600 Volt für Gebäudekabel und maximal 1.000 Volt für Gebäudekabel und maximal 1.000 Volt für Schilder und Beleuchtungskörper.

Der zulässige Kabelbereich umfasst: Massiv: 12–18 AWG.

Machine Translated by Google

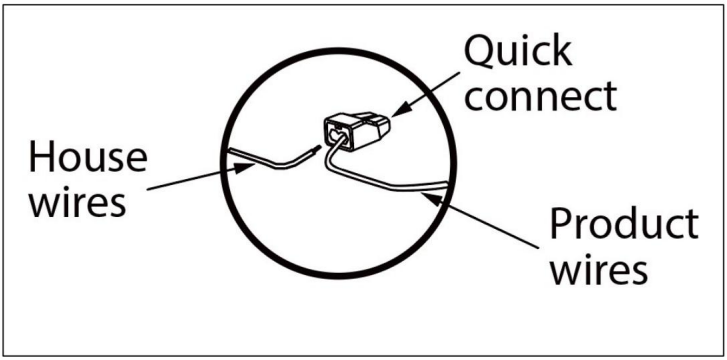

Abb.1.

INSTALLATIONSANLEITUNG

Überprüfen Sie alle Sicherheitsvorkehrungen. Stellen Sie sicher, dass der Strom am Sicherungskasten abgeschaltet ist, bevor Sie mit der Installation beginnen.

1. Wählen Sie den Platz für Ihren Ventilator an der Decke. Um die bestmögliche Leistung zu erzielen, verwenden Sie den kürzestmöglichen Kanalverlauf und eine minimale Anzahl von Bögen. Schneiden Sie dann eine Öffnung mit den Maßen 7,68 x 7,6 Zoll.

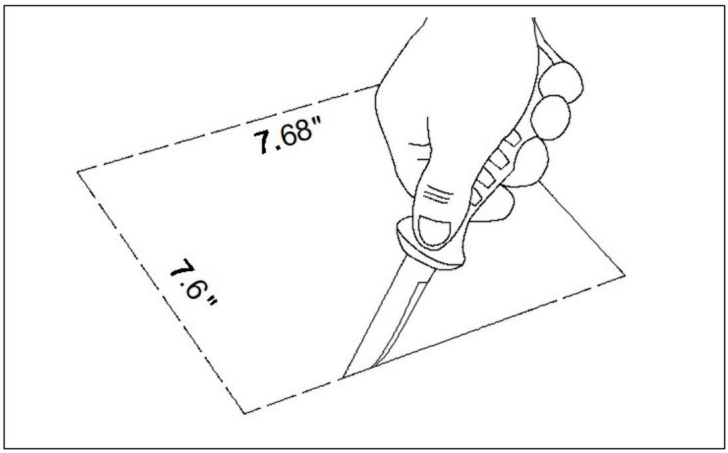

Machine Translated by Google

HINWEIS: Sie können das Lüftergehäuse auch mit einem Stift markieren und Löcher entsprechend der markierten Größe schneiden.

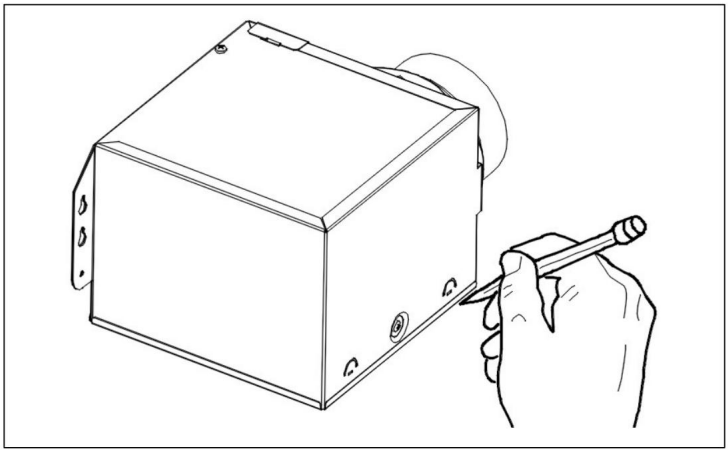

2. Platzieren Sie das Lüftergehäuse neben einem Deckenbalken oder Wandpfosten.

Das Lüftergehäuse sollte eben und senkrecht zum Deckenbalken oder Wandpfosten stehen.

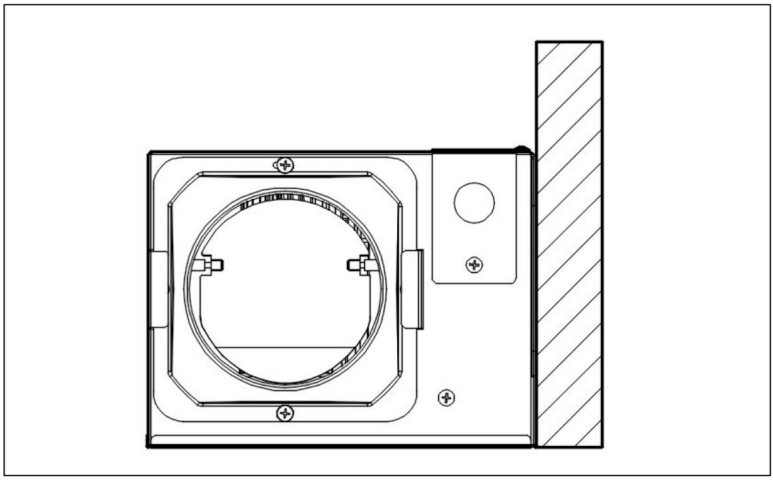

Machine Translated by Google

3. Befestigen Sie das Ventilatorgehäuse mit den Holzschrauben (im Lieferumfang enthalten) an den angegebenen Stellen am Deckenbalken oder Wandpfosten.

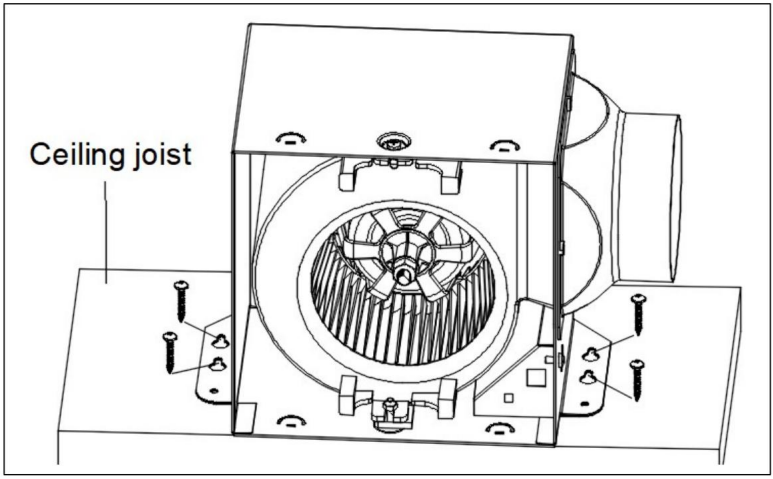

HINWEIS: Sie können mit einem Stift die Schlüssellochschlitze an beiden Montagehalterungen markieren. Schrauben Sie die Holzschrauben an den markierten Stellen ein. Lassen Sie 3–5 mm Länge für den Schraubenkopf übrig. Hängen Sie den Ventilator dann an die Montageplatte und ziehen Sie die Schrauben fest.

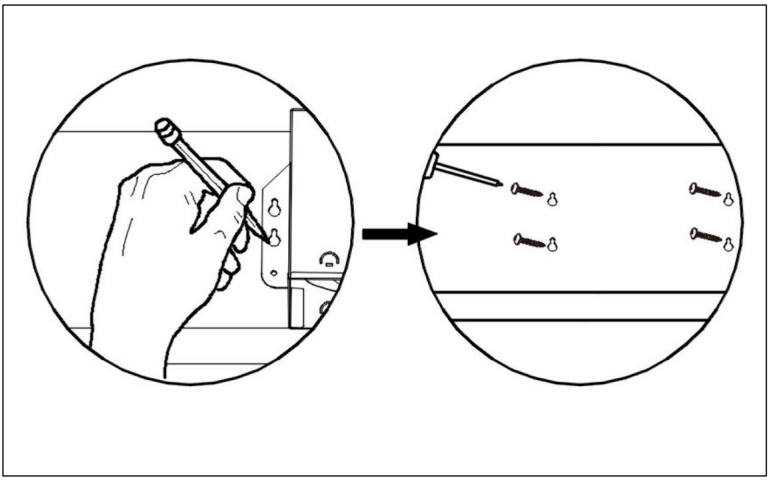

Machine Translated by Google

4. Entfernen Sie die Abdeckung des Anschlusskastens mit einem Kreuzschlitzschraubendreher (nicht im Lieferumfang enthalten) vom Lüftergehäuse.

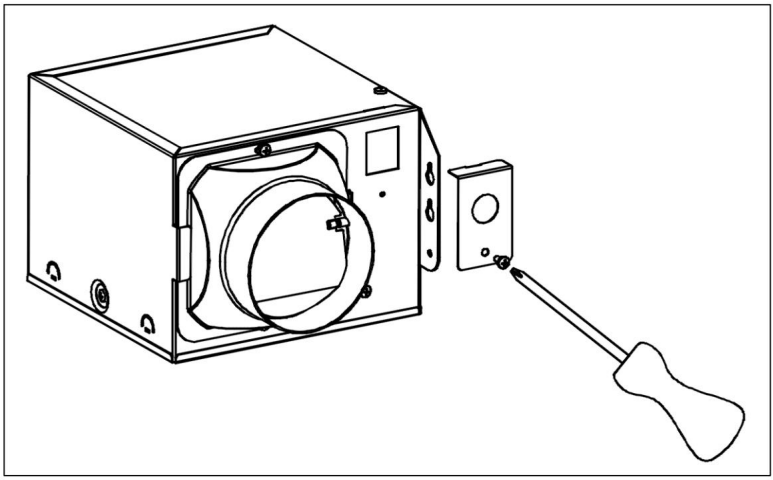

5. Verwenden Sie einen Schnellverbinder, um die 120-VAC-Hausverkabelung vom Wandschalter zum Ventilator zu sichern. 14 AWG ist die Mindestdrahtstärke für den Abzweigstromkreis.

Verkabelung. Schieben Sie die angeschlossenen Kabel vorsichtig zurück in das Gehäuse der Anschlussbox.

Bringen Sie die Abdeckung des Anschlusskastens wieder an.

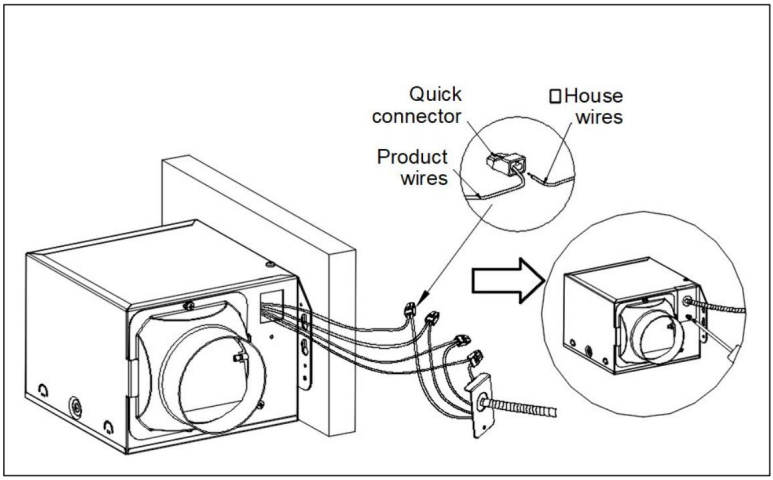

Machine Translated by Google

ACHTUNG:

Wenn die elektrischen Leitungen nicht mit den aufgeführten Farben übereinstimmen, müssen Sie vor dem Anschließen feststellen, was jedes Hauskabel darstellt. Um dies sicher zu bestimmen, müssen Sie möglicherweise einen Elektroinstallateur konsultieren.

6. Installieren Sie einen runden 4-Zoll-Kanal (nicht im Lieferumfang enthalten) und befestigen Sie ihn mit Klebeband oder Klammern (beide nicht im Lieferumfang enthalten). Beenden Sie die Deckenarbeiten. Das Deckenloch sollte mit der Kante des Lüftergehäuses ausgerichtet sein.

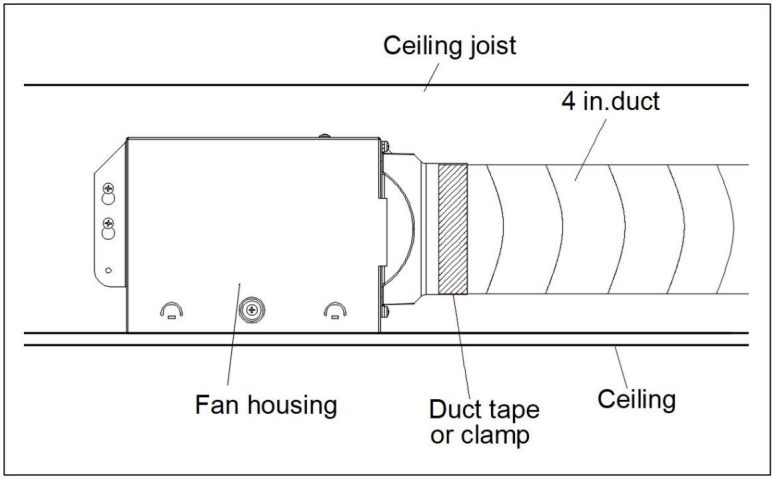

7. Schließen Sie die Lichtkabel vorsichtig an.

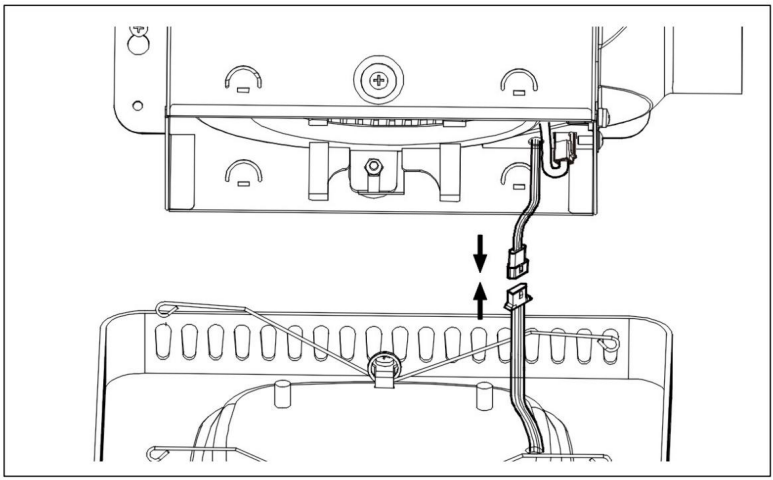

Machine Translated by Google

HINWEIS: Die Modellnummer: BT-BPT280AS verfügt auch über ein farbiges Lichtstromkabel. Achten Sie darauf, es gleichzeitig anzuschließen.

8. Die Befestigungsfedern am Gitter zusammendrücken und in die schmalen rechteckigen Schlitze im Inneren des Lüftergehäuses einführen. Das Gitter nach oben zur Decke drücken.

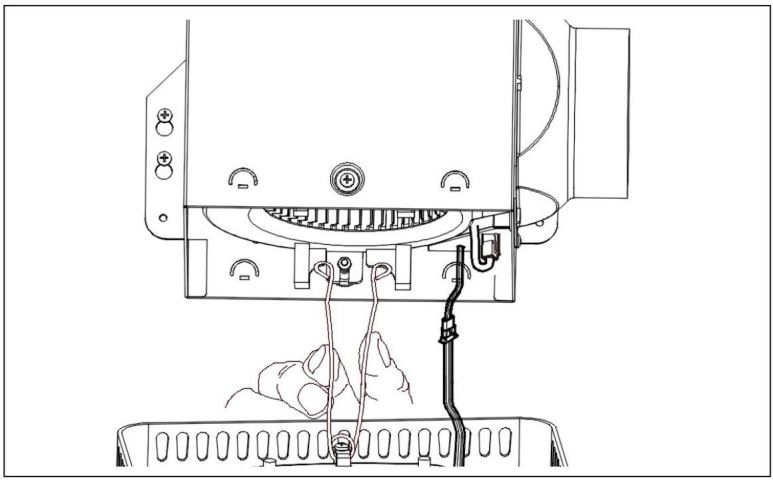

9. Drücken Sie das Gitter an die Decke. Schließen Sie die Installation ab.

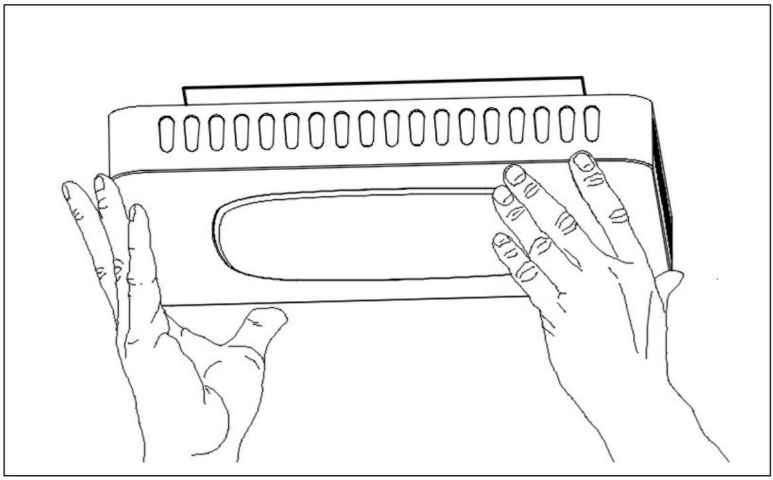

Machine Translated by Google

ANLEITUNG ZUR FERNBEDIENUNG

1. Code abgleichen: Halten Sie die Taste „Code abgleichen“ 5 Sekunden lang nach dem Einschalten gedrückt, bis Sie zweimal hören, dass Didi den Code erfolgreich abgeglichen hat.

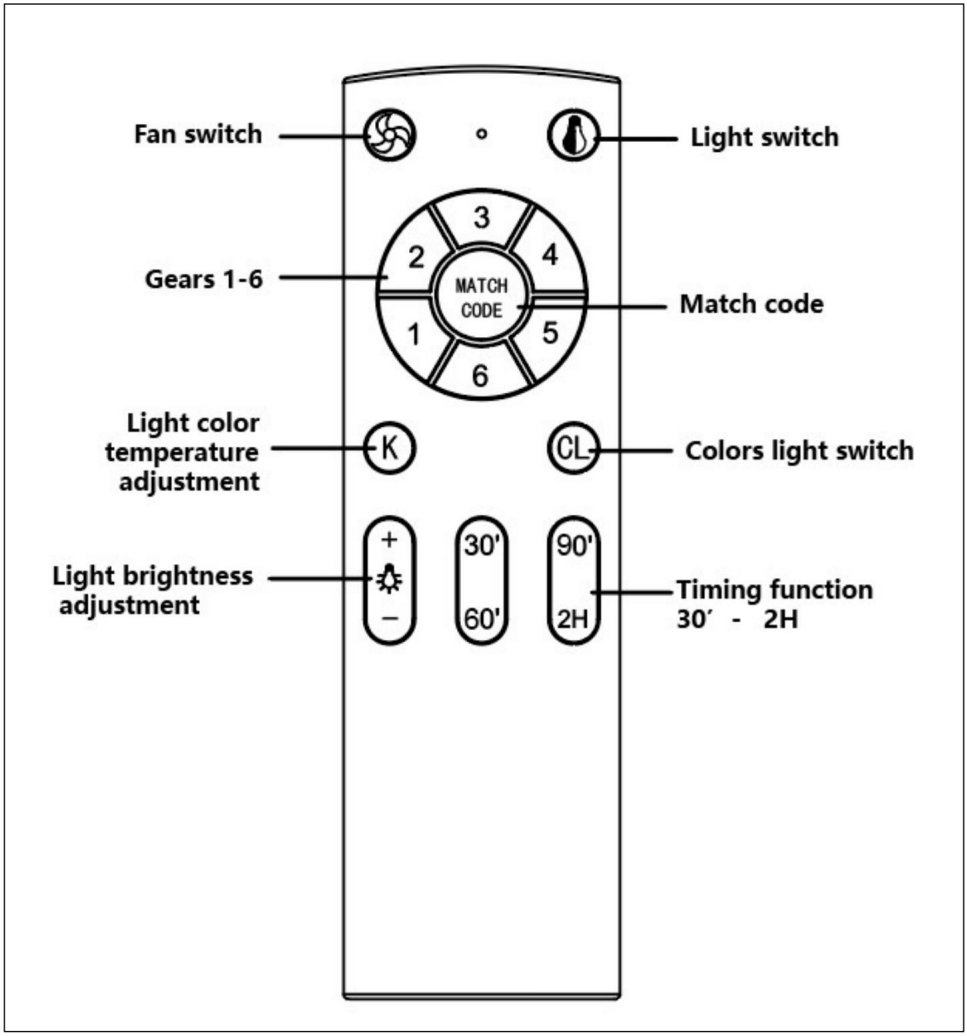

Machine Translated by Google

2. Lichtschalter:

Wenn der Wandschalter eingeschaltet ist, ist das Standardlicht an und die

Licht an: neutrales Licht;

3. Einstellung der Lichtfarbtemperatur:

Wenn das Licht eingeschaltet ist, verwenden Sie die „Lichtfarbtemperaturanpassung“

Taste zum Anpassen der Farbtemperatur;

3.1. Verwenden Sie die Schaltfläche „+“ auf der Seite „Anpassung der Lichtfarbtemperatur“

Taste zum Erhöhen der Farbtemperatur;

3.2. Verwenden Sie die Taste „-“ für „Anpassung der Lichtfarbtemperatur“

Taste zum Reduzieren der Farbtemperatur;

4. Lichthelligkeitseinstellung: Schalten Sie das Licht ein und verwenden Sie die

Mit der Taste „Helligkeitsanpassung“ können Sie die Helligkeit anpassen, wenn das

Licht ist an;

4.1. Mit dem „+“-Knopf auf der „Helligkeitsanpassung“-Schaltfläche erhöhen Sie

Helligkeit;

4.2. Mit der Taste „-“ auf der Schaltfläche „Helligkeitsanpassung“ können Sie die Helligkeit verringern

Helligkeit;

5. Timing-Funktion:

5.1. Dauer: 30 Minuten, 60 Minuten, 90 Minuten, 2 Stunden.

6. Lüfterschalter:

Wenn der Lüfter läuft, können Sie direkt die Gänge 1-6 wählen. Wenn der Lüfter in einem

Im ausgeschalteten Zustand drücken Sie die Taste und der Lüfter startet

Laufen. Sie können Ihre Gänge entsprechend Ihren Anforderungen wählen;

7. Farben Lichtschalter:

Modellnummer: BT-BPT280AS mit Farblichtfunktion; Das farbige Licht

Funktion ist standardmäßig deaktiviert. Drücken Sie den Schalter

„Farbenlicht“, um das farbige Licht einzuschalten, und drücken Sie kontinuierlich den Schalter

schalten

Schaltfläche, um zwischen 7 Farben zu wechseln.

HINWEIS: Modell Nr.: BT-BPT190BL hat keine Farbbeleuchtungsfunktion,

Drücken des Lichtschalters „ Farben

Die Taste hat keine Funktion.

Machine Translated by Google

PFLEGE UND WARTUNG

WARNUNG: Trennen Sie die Stromversorgung vor der Wartung. Lesen Sie die SICHERHEITSINFORMATIONEN, bevor Sie fortfahren. Die routinemäßige Wartung sollte mindestens einmal im Jahr durchgeführt werden. • Reinigen Sie das Gitter mit milder Seife und Wasser und trocknen Sie es mit einem Tuch ab. • Entfernen Sie übermäßigen Schmutz und Staub mit einem Staubsauger vom Lüftergehäuse. • Verwenden Sie zum Reinigen des Lüfters keine Lösungsmittel, Verdünner oder aggressiven Chemikalien. • Lassen Sie kein Wasser in den Motor eindringen. • Tauchen Sie Harzteile nicht in Wasser über 60 °C.

FEHLERBEHEBUNG

F: Übermäßiger Lärm A:

1. Es ist normal, dass während des Betriebs Lärm entsteht. Wenn es zu laut ist, stellen Sie den Lüfter bitte auf eine niedrigere Geschwindigkeit ein.

2. Überprüfen Sie, ob die Klinge richtig installiert ist.

F: Der Ventilator funktioniert nicht. A: 1. Stellen Sie sicher, dass der Ventilator an eine Steckdose mit Stromanschluss angeschlossen ist.

2. Reinigen Sie die Klinge regelmäßig.

In China hergestellt

Machine Translated by Google

Machine Translated by Google

Machine Translated by Google

VENTILATORE DI VENTILAZIONE

MANUALE D'USO

Machine Translated by Google

Machine Translated by Google

VENTILATORE DI VENTILAZIONE

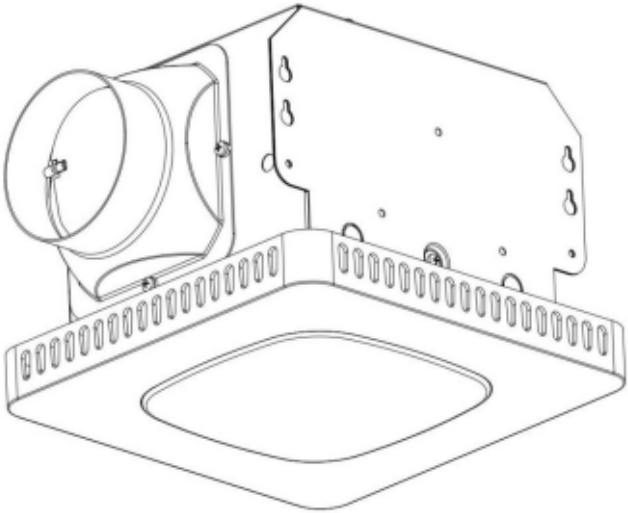

Machine Translated by Google

LEGGERE E SALVARE QUESTE ISTRUZIONI

SOMMARIO

ÿ Contenuto della

confezione ÿ Informazioni

sulla sicurezza ÿ

Preparazione ÿ Istruzioni per l'installazione

ÿ Manutenzione ÿ

Risoluzione dei problemi

INSTALLAZIONE TIPICA

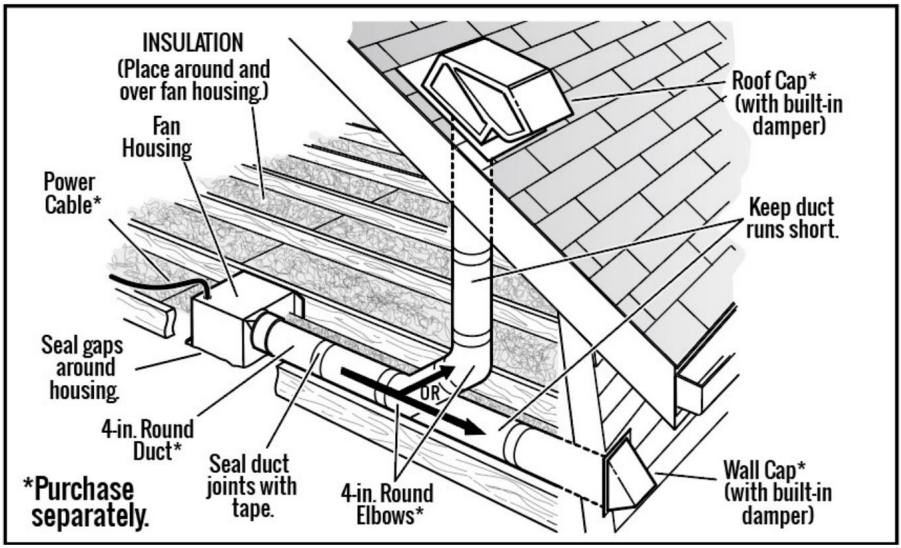

Machine Translated by Google

CONTENUTO DELLA CONFEZIONE

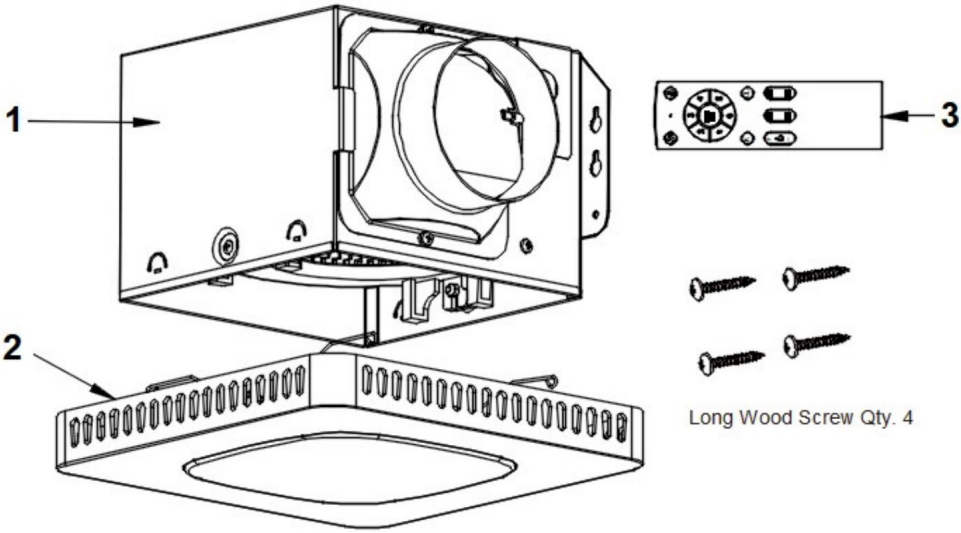

Model NO: BT-BPT190BL & BT-BPT280AS

NO	PARTS	Quantity
1	Fan Housing	1
2	Grille & Light	1
3	Remote Control	1

Machine Translated by Google

INFORMAZIONI SULLA SICUREZZA



Si prega di leggere attentamente e comprendere l'intero manuale prima di tentare di montare, utilizzare o installare il prodotto.

AVVERTIMENTO:

•Per ridurre il rischio di incendio o scossa elettrica, non utilizzare questo ventilatore con Qualsiasi dispositivo di controllo della velocità a stato solido. Includere istruzioni relative al rischio di incendio, scosse elettriche o lesioni alle persone, per la pulizia e la manutenzione dell'utente, come la lubrificazione. • NON utilizzare alcun ventilatore con un cavo o una spina danneggiati. Smaltire il ventilatore o restituirlo a un centro di assistenza autorizzato per l'esame e/o la riparazione. • NON far passare il cavo sotto la moquette. Non coprire il cavo con tappeti, passatoie o coperture simili. • NON far passare il cavo sotto mobili o elettrodomestici. Sistemare il cavo lontano dall'area di traffico e dove non possa essere inciampato. Scollegare l'apparecchio dall'alimentazione prima della manutenzione. • Controllo regolare: far controllare regolarmente il ventilatore a parete per eventuali segni di malfunzionamento! Smettere di utilizzarlo, controllare se la spina, il cavo o l'apparecchio sono danneggiati. Rumore eccessivo, odore sgradevole o calore anomalo. • Questo apparecchio non è destinato all'uso da parte di persone (inclusi bambini) con ridotte capacità fisiche, sensoriali o mentali, o mancanza di esperienza e conoscenza, a meno che non siano state supervisionate o istruite riguardo all'uso dell'apparecchio da una persona responsabile della loro sicurezza. • I bambini devono essere sorvegliati per assicurarsi che non giochino con l'apparecchio. • È necessaria un'attenta supervisione quando un apparecchio viene utilizzato da bambini o in loro prossimità. I bambini devono essere sorvegliati per assicurarsi che non giochino con l'apparecchio. La pulizia e la manutenzione da parte dell'utente non devono essere eseguite da bambini a meno che non siano più grandi e supervisionati. • Utilizzare l'apparecchio solo per scopi domestici previsti come descritto nel presente Manuale dell'utente. Si sconsiglia qualsiasi altro utilizzo che possa causare incendi, scosse elettriche o lesioni alle persone. • Il ventilatore a condotto non deve essere montato in un condotto per muoversi

Machine Translated by Google

aria riscaldata

Altre norme di sicurezza

1. **Scollegare sempre l'alimentazione prima di effettuare la manutenzione del ventilatore, del motore o scatola di giunzione.**
2. **I lavori di installazione devono essere eseguiti da personale qualificato, nel rispetto di tutti i codici locali e di sicurezza, comprese le norme per le costruzioni ignifughe.**
3. **Seguire tutti i codici edilizi, di sicurezza ed elettrici locali, nonché NEC (National Electrical Code) e OSHA (Occupational Safety and Health Act).**
4. **La tensione di alimentazione elettrica deve essere di 120 volt, 60 hertz.**
5. **Questa unità deve essere adeguatamente messa a terra.**
6. **Non piegare o attorcigliare i cavi di alimentazione.**
7. **Prestare attenzione a non danneggiare i cavi esistenti durante il taglio o la foratura nelle pareti o nei soffitti.**
8. **È richiesta una fornitura d'aria sufficiente per una combustione corretta e l'esaurimento dei gas attraverso il camino (canna fumaria) dell'apparecchiatura di combustione del carburante per impedire il ritorno di fiamma. Vedere gli standard di NFPA (National Fire Protection Association) e ASHRAE (American Society for Heating Refrigeration and Air Conditioning Engineers) e le autorità locali del codice edilizio.**
9. **Non utilizzare questa ventola con alcun dispositivo di controllo a stato solido, come un telecomando, interruttore dimmer o alcuni timer. I timer meccanici non sono dispositivi a stato solido.**
10. **Questa ventola di ventilazione è approvata per l'uso su una vasca da bagno o una doccia quando installata in un circuito protetto GFCI. Non utilizzare ventole su una vasca da bagno o una doccia che non siano approvate per tale applicazione e contrassegnate di conseguenza.**
11. **Non installare in una zona di cottura.**
12. **Non utilizzare per aspirare vapori pericolosi o esplosivi.**
13. **I ventilatori devono sempre essere ventilati verso l'esterno e in conformità con codici locali.**
14. **Non installare in un soffitto con isolamento superiore a R50.**
15. **I condotti devono essere installati in linea retta, con curve minime.**

Machine Translated by Google

16. Le dimensioni del condotto devono essere le stesse dello scarico e non devono essere ridotte. Ridurre le dimensioni del condotto può aumentare il rumore della ventola.
17. Prima di effettuare la manutenzione o la pulizia di questa unità, spegnere l'alimentazione elettrica pannello e bloccarlo per impedire che l'alimentazione venga attivata. Se il pannello non può essere bloccato, contrassegnare chiaramente il pannello con un'etichetta di avvertenza per impedire che l'alimentazione venga attivata.
18. Utilizzare questa unità nel modo previsto dal produttore. In caso di domande, contattare il servizio clienti.

LEGGERE E CONSERVARE QUESTE ISTRUZIONI

PREPARAZIONE

Prima di iniziare il montaggio del prodotto, assicurarsi che siano presenti tutti i pezzi. Confrontare le parti con l'elenco del contenuto della confezione e il contenuto dell'hardware. Se una parte è mancante o danneggiata, non tentare di assemblare il prodotto.

Tempo di montaggio stimato: 30 minuti Attrezzi necessari per il montaggio (non inclusi): martello, cacciavite a testa piatta, viti per legno, nastro adesivo, cacciavite a croce, taglierino Attrezzi utili (non inclusi): trapano elettrico, punte da trapano.

ATTENZIONE: prima di iniziare l'installazione, disattivare l'alimentazione elettrica dal quadro elettrico.

Estrarre con cautela l'unità dalla scatola.

Controllare l'area sopra il luogo di installazione per accertarsi che i cavi possano arrivare fino alla posizione pianificata, che le condutture possano essere posate e che l'area sia sufficiente per una ventilazione adeguata.

Ispezionare i condotti e i cavi prima di procedere con l'installazione.

Prima dell'installazione, consentire l'accesso per l'ispezione e la futura manutenzione in una posizione che non interferisca con i lavori di installazione.

Per installare questo ventilatore potrebbe essere necessario l'aiuto di una seconda persona: una persona sul lato della soffitta e una sul lato della stanza.

Nota: le installazioni possono variare a seconda di come è stato installato il precedente ventilatore da bagno. I materiali necessari per l'installazione del ventilatore da bagno non sono tutti inclusi; tuttavia, la maggior parte è disponibile presso il negozio di bricolage o ferramenta locale.

Machine Translated by Google

SCHEMA ELETTRICO

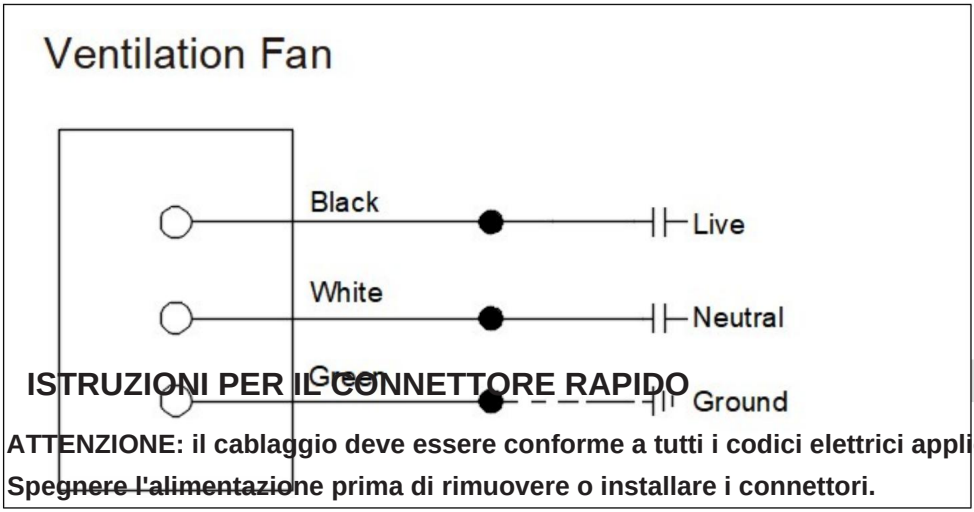

ISTRUZIONI PER IL CONNETTORE RAPIDO

ATTENZIONE: il cablaggio deve essere conforme a tutti i codici elettrici applicabili. Spegnere l'alimentazione prima di rimuovere o installare i connettori.

ATTENZIONE: SOLO RAME SU RAME. Non utilizzare filo di alluminio.

ATTENZIONE: la parte accessoria (connettore rapido) deve essere conforme alle istruzioni di installazione riportate di seguito.

NOTA: il connettore è riutilizzabile su fili pieni dello stesso calibro o più piccoli. Non riutilizzare il connettore su fili intrecciati.

1. Spelare i fili da 3/8 a 1/2 pollice.

2. Afferrare saldamente il filo e spingere l'estremità spelata del filo nella porta aperta del connettore. Utilizzare un solo connettore per porta.

3. Verificare che l'estremità spelata dei fili sia completamente inserita nella parte posteriore del connettore (vedere la Fig. 1).

NOTA: Informazioni importanti sui cavi. Temperatura massima nominale 221ÿF (105ÿC). 600 volt massimo per cavi da costruzione e 1.000 volt massimo per cavi da costruzione e 1.000 volt massimo in cartelli e apparecchi di illuminazione.

La gamma di cavi accettabili include: Solido: 12-18 AWG.

Machine Translated by Google

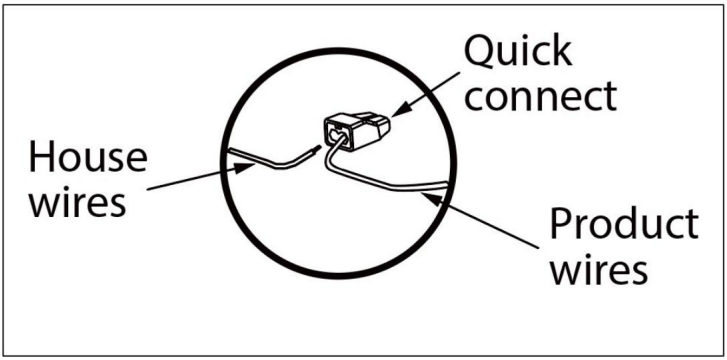

Figura 1.

ISTRUZIONI PER L'INSTALLAZIONE

Rivedere tutte le precauzioni di sicurezza. Assicurarsi che l'elettricità nella scatola dell'interruttore sia spenta prima di iniziare l'installazione.

1. Scegli la posizione per il tuo ventilatore nel soffitto. Per le migliori prestazioni possibili, usa il condotto più corto possibile e un numero minimo di gomiti. Quindi, taglia un'apertura che misuri 7,68 pollici x 7,6 pollici.

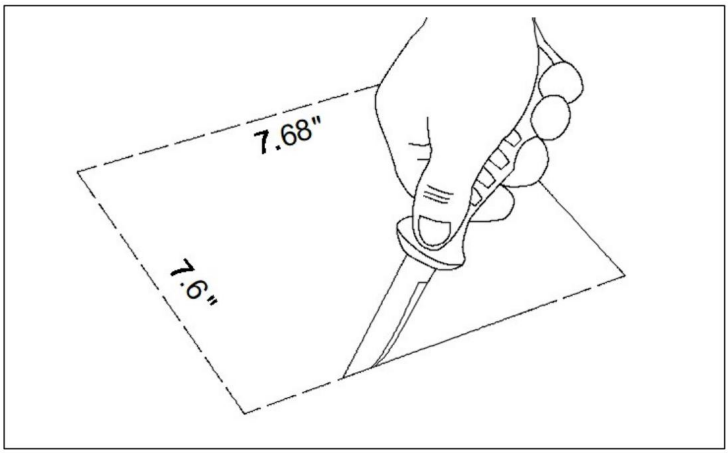

Machine Translated by Google

NOTA: è anche possibile utilizzare una penna per contrassegnare l'alloggiamento della ventola e tagliare i fori in base alle dimensioni contrassegnate.

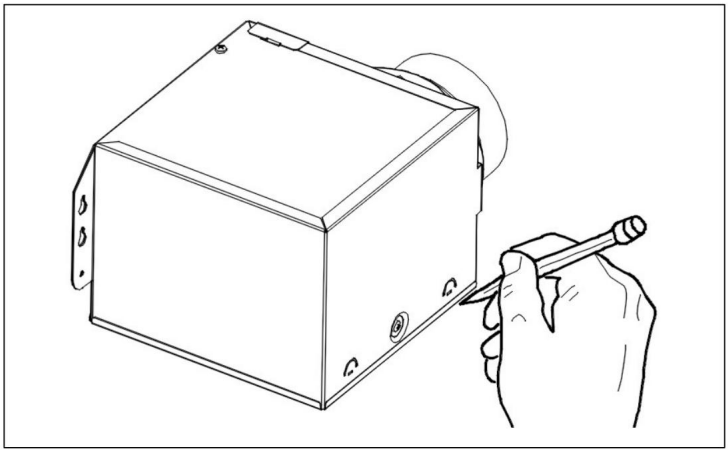

2. Posizionare l'alloggiamento della ventola accanto a una trave del soffitto o a un montante della parete.

L'alloggiamento del ventilatore deve essere livellato e perpendicolare alla trave del soffitto o al montante della parete.

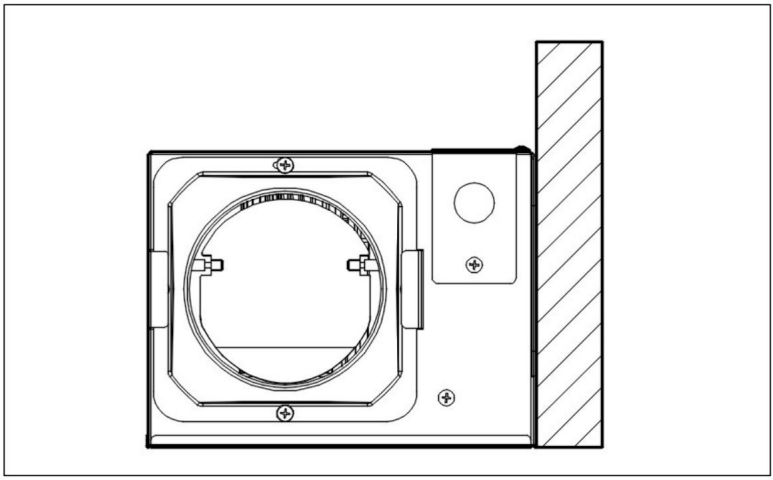

Machine Translated by Google

3. Montare l'alloggiamento della ventola sulla trave del soffitto o sul montante della parete utilizzando le viti per legno (incluse) dove indicato.

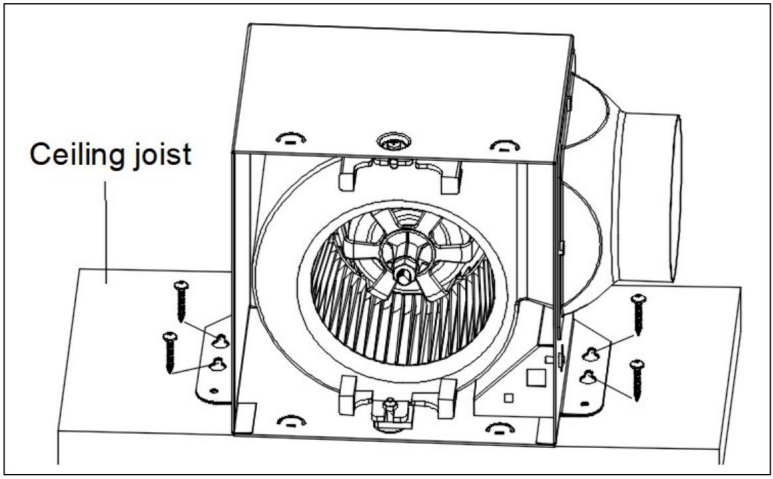

NOTA: puoi usare una penna per segnare la fessura della serratura su entrambe le staffe di montaggio. Avvitare le viti per legno usando le posizioni contrassegnate. Riservare una lunghezza di 3-5 mm per la testa della vite. Quindi appendere la ventola sulla piastra di montaggio e stringere le viti.

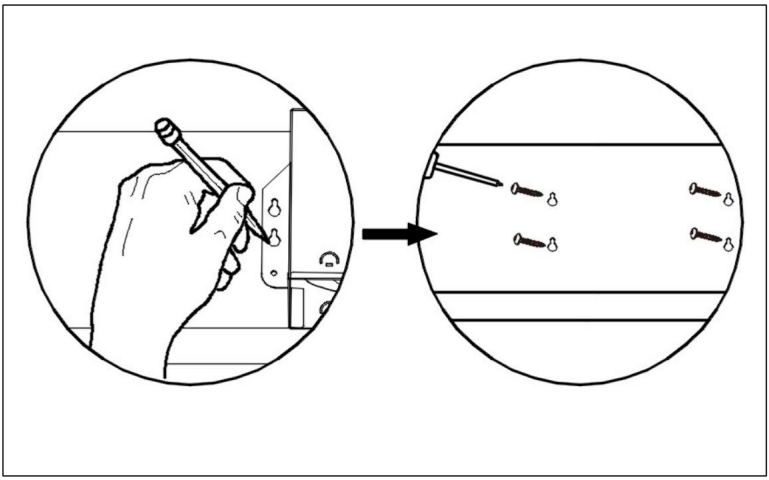

Machine Translated by Google

4. Rimuovere il coperchio della scatola dei cavi dall'alloggiamento della ventola con un cacciavite a croce (non incluso).

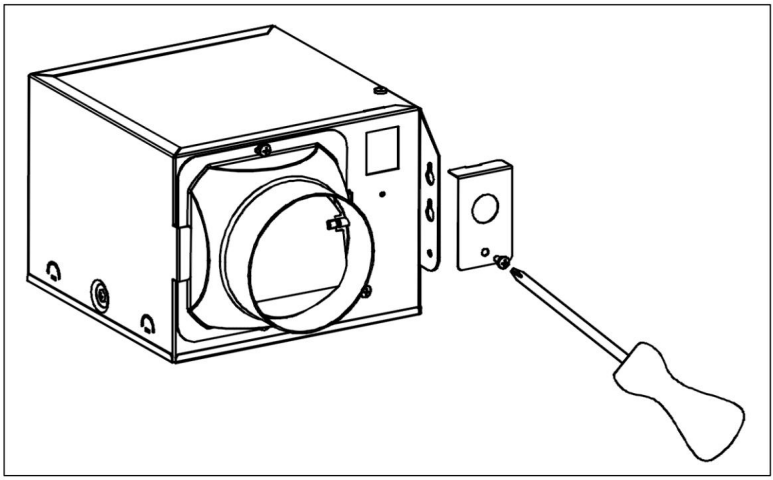

5. Utilizzare un connettore rapido per fissare il cablaggio domestico da 120 V CA dall'interruttore a parete al ventilatore. 14 AWG è il filo minimo utilizzato per il circuito derivato cablaggio. Spingere con attenzione i fili collegati nuovamente nell'alloggiamento della scatola di cablaggio. Riposizionare il coperchio della scatola dei cavi.

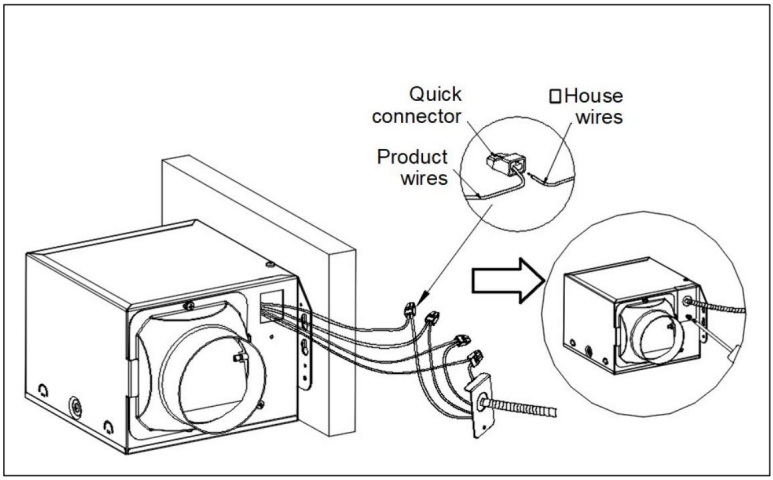

Machine Translated by Google

ATTENZIONE:

se i fili elettrici non corrispondono ai colori elencati, è necessario determinare cosa rappresenta ogni filo domestico prima di effettuare il collegamento. Potrebbe essere necessario consultare un elettricista per determinare in modo sicuro.

6. Installare un condotto circolare da 4 pollici (non incluso) e fissarlo con nastro adesivo o morsetti (nessuno dei due inclusi). Terminare il lavoro sul soffitto. Il foro sul soffitto deve essere allineato con il bordo dell'alloggiamento della ventola.

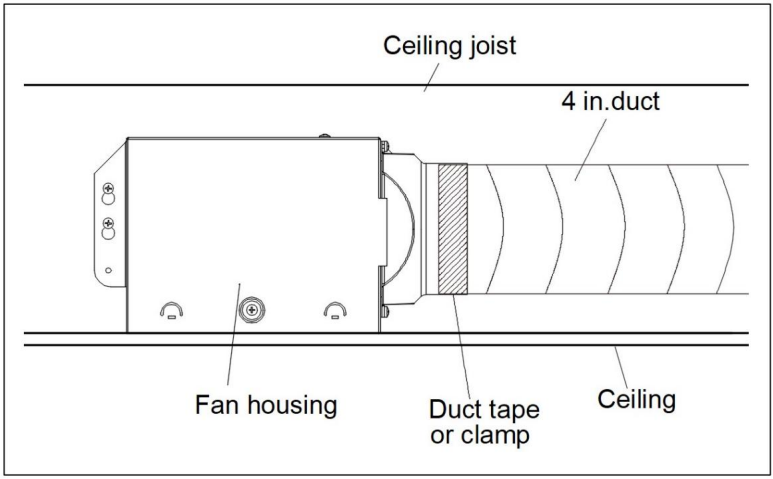

7. Collegare con attenzione i fili della luce.

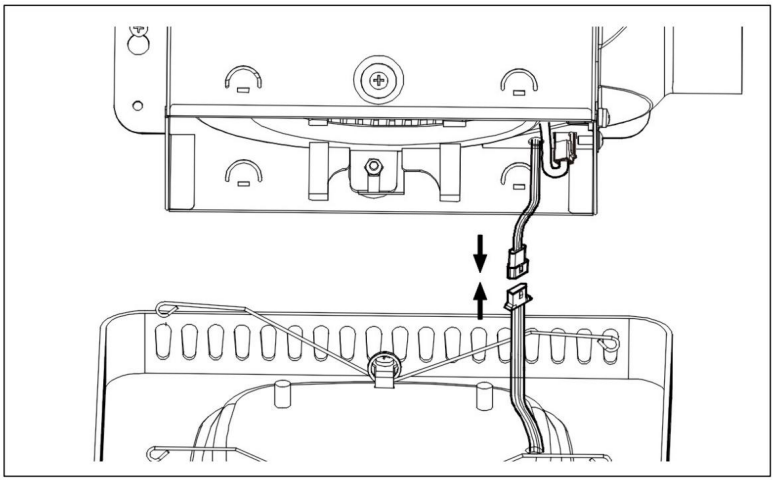

Machine Translated by Google

NOTA: il modello N.: BT-BPT280AS è dotato anche di un cavo di alimentazione con luce colorata, fare attenzione a collegarlo contemporaneamente.

8. Pizzicare le molle di montaggio sulla griglia e inserirle nelle strette fessure rettangolari all'interno dell'alloggiamento della ventola. Spingere la griglia verso l'alto, verso il so

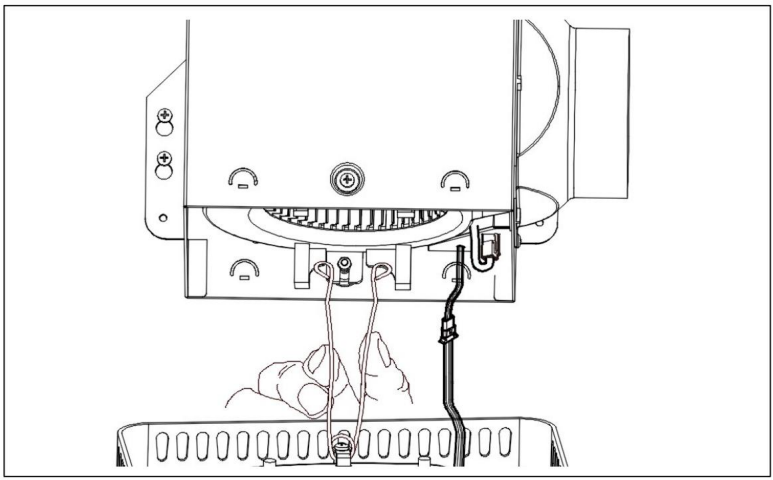

9. Spingere la griglia contro il soffitto. Completare l'installazione.

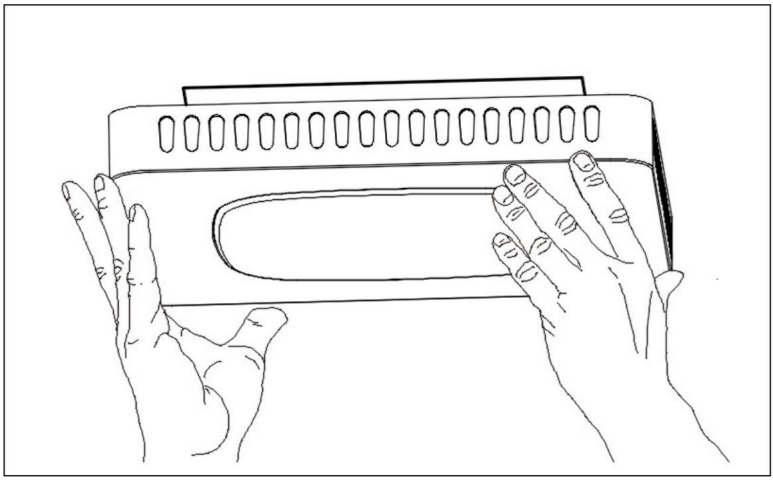

Machine Translated by Google

ISTRUZIONI PER IL CONTROLLO REMOTO

1. Abbina codice: tieni premuto il pulsante Abbina codice entro 5 secondi dopo un suono di accensione, finché non senti Didi due volte che ha abbinato correttamente il codice.

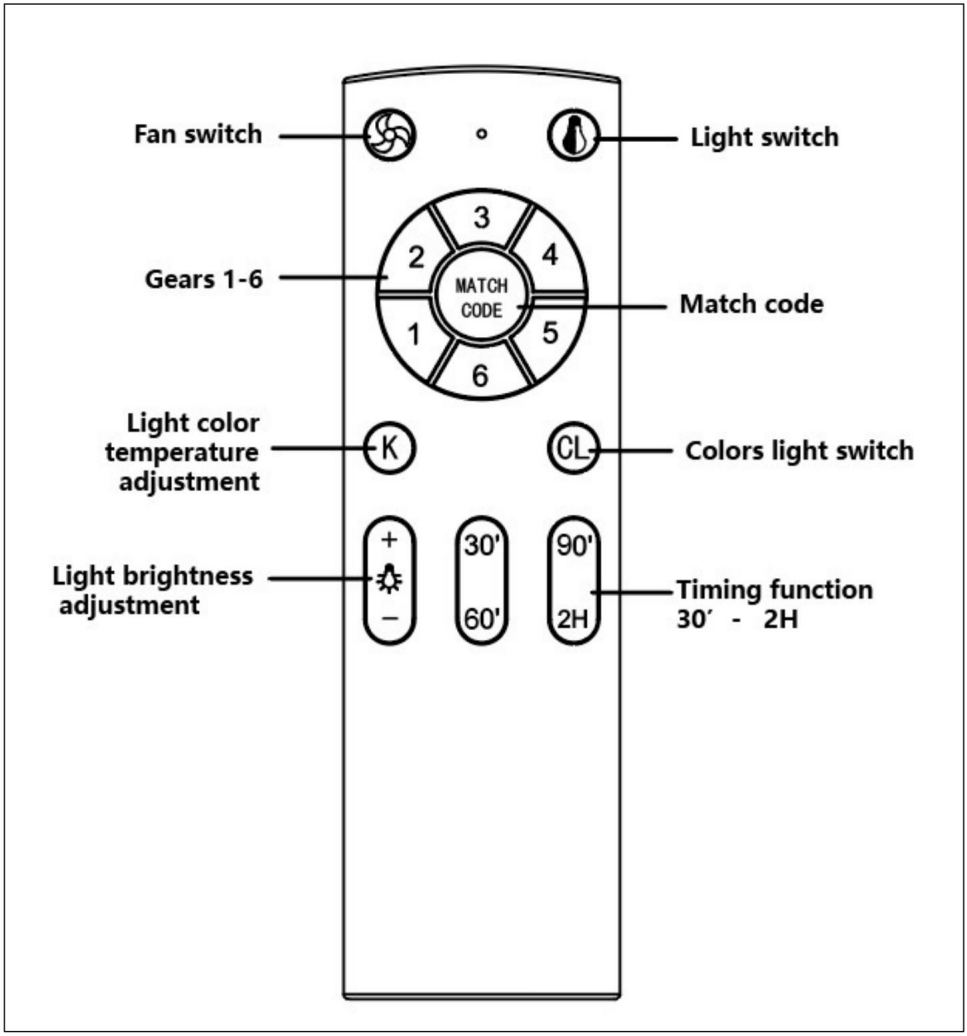

Machine Translated by Google

2. Interruttore della luce:

Quando l'interruttore di controllo a parete è acceso, la luce predefinita è accesa e la luce accesa: luce neutra;

3. Regolazione della temperatura del colore della luce:

Quando la luce è accesa, utilizzare la "Regolazione della temperatura del colore della luce" pulsante per regolare la temperatura del colore;

3.1. Utilizzare il pulsante "+" su "Regolazione temperatura colore luce" pulsante per aumentare la temperatura del colore;

3.2. Utilizzare il pulsante "-" su "Regolazione temperatura colore luce" pulsante per ridurre la temperatura del colore;

4. Regolazione della luminosità della luce: accendi la luce e usa il Pulsante "Regolazione luminosità" per regolare la luminosità quando il la luce è accesa;

4.1. Utilizzare il pulsante "+" sul pulsante "Regolazione luminosità" per aumentare luminosità;

4.2. Utilizzare il pulsante "-" sul pulsante "Regolazione luminosità" per ridurre luminosità;

5. Funzione di temporizzazione:

5.1. Tempistiche: 30 minuti, 60 minuti, 90 minuti, 2 ore.

6. Interruttore ventola:

Se la ventola è in funzione, è possibile selezionare direttamente le marce da 1 a 6. Se la ventola è in una stato di spegnimento, premere il pulsante " **" la ventola si avvia in esecuzione. Puoi scegliere le tue marce in base alle tue esigenze;**

7. Interruttore della luce a colori:

Modello NO: BT-BPT280AS con funzione di illuminazione colorata; La luce colorata la funzione è disabilitata per impostazione predefinita. Premere l'interruttore "Colors" pulsante per light" per accendere la luce colorata e premere continuamente l'interruttore "Colors light" interruttore" pulsante per avere 7 colori che possono essere alternati.

NOTA: Modello n.: BT-BPT190BL non ha la funzione di illuminazione a colori, premendo l'interruttore della luce "Colors" il pulsante non avrà alcuna funzione.

Machine Translated by Google

CURA E MANUTENZIONE

ATTENZIONE: scollegare l'alimentazione prima di effettuare la manutenzione.

Consultare le INFORMAZIONI DI SICUREZZA prima di procedere. La manutenzione di routine deve essere

eseguita almeno una volta all'anno. • Lavare la griglia con acqua e

sapone neutro, asciugare con un panno. • Rimuovere lo sporco e la polvere in eccesso

dall'alloggiamento della ventola con un aspirapolvere. • Non utilizzare solventi, diluenti o prodotti chimici aggressivi per la pulizia della ventola. • Non far entrare acqua nel motore

• Non immergere le parti in resina in acqua a temperatura superiore a 60º C.

RISOLUZIONE DEI PROBLEMI

D: Rumore eccessivo R:

1. È normale che ci sia rumore durante il funzionamento. Se è troppo forte, impostare la ventola a una velocità inferiore.

2. Controllare che la lama sia installata correttamente.

D: La ventola non funziona R:

1. Assicurarsi che la ventola sia collegata a una presa elettrica alimentata.

2. Pulire regolarmente la lama.

Made in China

Machine Translated by Google

Machine Translated by Google

Machine Translated by Google

VENTILADOR DE VENTILACIÓN

MANUAL DEL USUARIO

Machine Translated by Google

Machine Translated by Google

VENTILADOR DE VENTILACIÓN

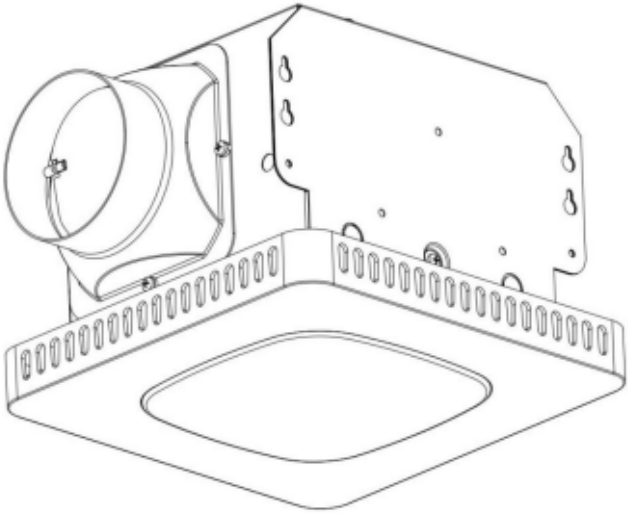

Machine Translated by Google

LEA Y GUARDE ESTAS INSTRUCCIONES

TABLA DE CONTENIDO

Contenido del paquete

Información de seguridad

Preparación

Instrucciones de instalación

Mantenimiento

Solución de problemas

INSTALACIÓN TÍPICA

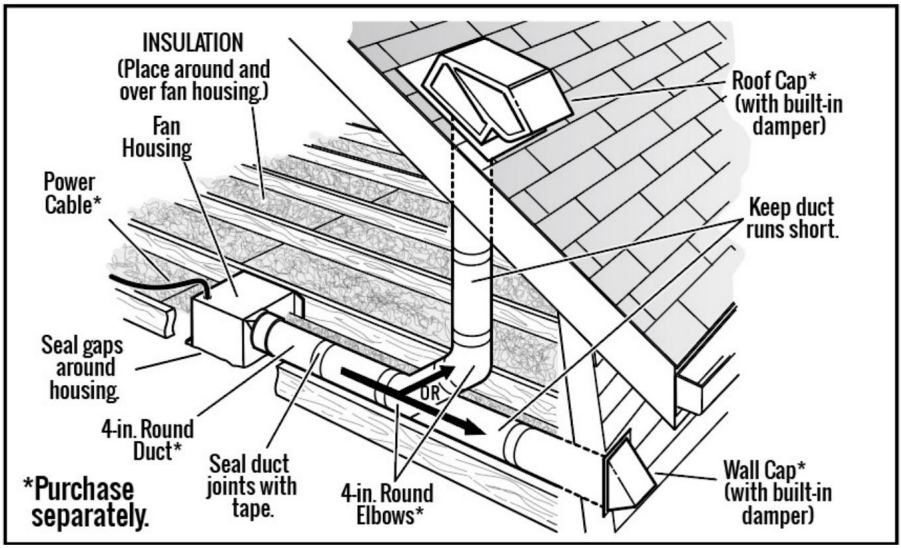

Machine Translated by Google

CONTENIDO DEL PAQUETE

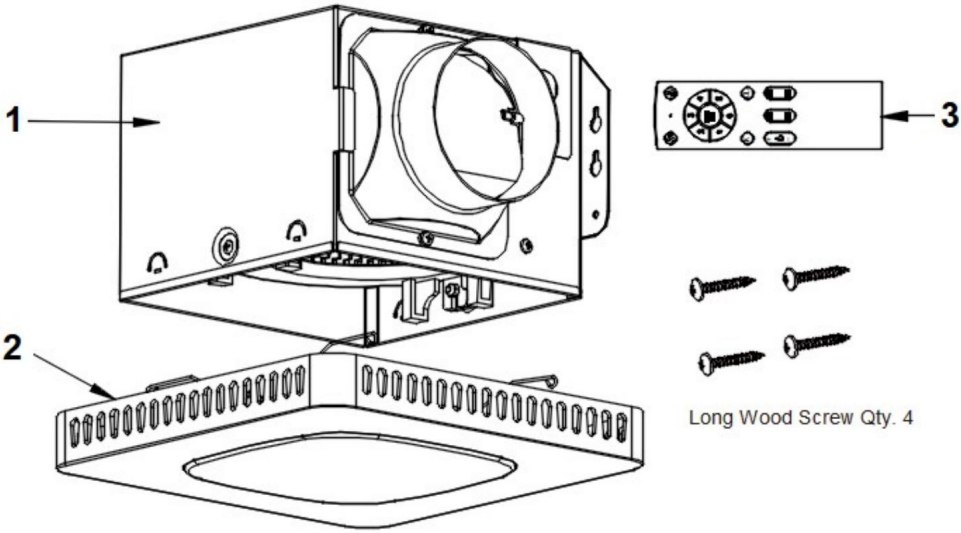

Model NO: BT-BPT190BL & BT-BPT280AS

NO	PARTS	Quantity
1	Fan Housing	1
2	Grille & Light	1
3	Remote Control	1

Machine Translated by Google

INFORMACIÓN DE SEGURIDAD



Lea y comprenda todo este manual antes de intentar ensamblar, operar o instalar el producto.

ADVERTENCIA:

•Para reducir el riesgo de incendio o descarga eléctrica, no utilice este ventilador con Cualquier dispositivo de control de velocidad de estado sólido. Incluya instrucciones relacionadas con el riesgo de incendio, descarga eléctrica o lesiones a personas, para la limpieza y el mantenimiento del usuario, como la lubricación. • NO opere ningún ventilador con un cable o enchufe dañado. Deseche el ventilador o devuélvalo a un centro de servicio autorizado para su revisión y/o reparación. • NO pase el cable debajo de alfombras. No cubra el cable con tapetes, alfombras o cobertores similares. • NO pase el cable debajo de muebles o electrodomésticos. Coloque el cable lejos del área de tránsito y donde nadie pueda tropezarse con él. Desconecte el aparato de la fuente de alimentación antes de realizar el mantenimiento. • Revisión regular: ¡Haga que revisen su ventilador de pared regularmente para detectar cualquier signo de mal funcionamiento! Deje de usarlo, verifique si el enchufe, el cable o el aparato están dañados. Ruido excesivo, olor desagradable o calor anormal. • Este aparato no está diseñado para ser utilizado por personas (incluidos niños) con capacidades físicas, sensoriales o mentales reducidas, o con falta de experiencia y conocimiento, a menos que hayan recibido supervisión o instrucciones sobre el uso del aparato por parte de una persona responsable de su seguridad. • Los niños deben ser supervisados para asegurarse de que no jueguen con el aparato. • Es necesaria una estrecha supervisión cuando cualquier aparato sea utilizado por niños o cerca de ellos. Los niños deben ser supervisados para asegurarse de que no jueguen con el aparato. La limpieza y el mantenimiento del usuario no deben ser realizados por niños a menos que sean mayores y estén supervisados. • Utilice el aparato solo para los fines domésticos previstos como se describe en este Manual del usuario. No se recomienda ningún otro uso que pueda provocar incendios, descargas eléctricas o lesiones a las personas. • El ventilador de conducto no está diseñado para ser montado en un conducto para

Machine Translated by Google

aire caliente

Otras reglas de seguridad

1. Desconecte siempre la fuente de alimentación antes de realizar cualquier mantenimiento al ventilador, motor o caja de conexiones.
2. El trabajo de instalación debe ser realizado por una o más personas calificadas de acuerdo con todos los códigos de seguridad locales, incluidas las reglas para construcciones resistentes al fuego.
3. Siga todos los códigos locales de construcción, seguridad y electricidad, así como NEC (Código Eléctrico Nacional) y OSHA (Ley de Seguridad y Salud Ocupacional).

4. El suministro del servicio eléctrico debe ser de 120 voltios, 60 hercios.
5. Esta unidad debe estar correctamente conectada a tierra.
6. No doble ni retuerza los cables de alimentación.
7. Tenga cuidado de no dañar el cableado existente al cortar o perforar. En paredes o techos.
8. Se requiere un suministro de aire suficiente para una combustión adecuada y la evacuación de los gases a través de la chimenea (conducto) de los equipos que queman combustible para evitar el reflujo de aire. Consulte las normas de la NFPA (Asociación Nacional de Protección contra Incendios) y la ASHRAE (Sociedad Estadounidense de Ingenieros de Calefacción, Refrigeración y Aire Acondicionado) y las autoridades locales encargadas del código de construcción.

9. No utilice este ventilador con ningún dispositivo de control de estado sólido, como un Control remoto, regulador de intensidad o ciertos temporizadores. Los temporizadores mecánicos no son dispositivos de estado sólido.
10. Este ventilador está aprobado para usarse sobre una bañera o ducha cuando se instala en un circuito protegido por GFCI. No use ventiladores sobre una bañera o ducha que no estén aprobados para esa aplicación y marcados como tal.

11. No lo instale en una zona de cocina.
12. No lo utilice para extraer vapores peligrosos o explosivos.
13. Los ventiladores siempre deben ventilarse hacia el exterior y cumplir con las normas códigos locales
14. No lo instale en un techo con aislamiento superior a R50.
15. Los conductos deben instalarse en línea recta con curvas mínimas.

Machine Translated by Google

16. El tamaño del conducto debe ser el mismo que el de la descarga y no debe reducirse. Reducir el tamaño del conducto puede aumentar el ruido del ventilador.

17. Antes de realizar tareas de mantenimiento o limpieza en esta unidad, apague el suministro de energía en el Panel y cerradura para evitar que se encienda la alimentación. Si el panel no se puede bloquear, márquelo claramente con una etiqueta de advertencia para evitar que se encienda la alimentación.

18. Utilice esta unidad de la manera prevista por el fabricante. Si tiene alguna pregunta, llame al servicio de atención al cliente.

LEA Y GUARDE ESTAS INSTRUCCIONES

PREPARACIÓN

Antes de comenzar a ensamblar el producto, asegúrese de que todas las piezas estén presentes. Compare las piezas con la lista de contenidos del paquete y el contenido del hardware. Si falta alguna pieza o está dañada, no intente ensamblar el producto.

Tiempo estimado de montaje: 30 minutos. Herramientas necesarias para el montaje (no incluidas): Martillo, destornillador de punta plana, tornillos para madera, cinta adhesiva, destornillador Philips, cuchillo multiuso. Herramientas útiles (no incluidas): Taladro eléctrico, brocas.

ADVERTENCIA: Desconecte la electricidad en la caja de interruptores antes de comenzar la instalación.

Retire con cuidado la unidad de la caja.

Verifique el área sobre la ubicación de la instalación para asegurarse de que el cableado pueda llegar a la ubicación planificada y que se puedan colocar los conductos y que el área sea suficiente para una ventilación adecuada.

Inspeccione los conductos y el cableado antes de continuar con la instalación.

Antes de la instalación, proporcione acceso para inspección y mantenimiento futuro en una ubicación que no interfiera con el trabajo de instalación.

Es posible que necesite la ayuda de una segunda persona para instalar este ventilador: una persona en el lado del ático y otra en el lado de la habitación.

Nota: Las instalaciones pueden variar según cómo se instaló el extractor de baño anterior. No todos los suministros necesarios para la instalación de su extractor de baño están incluidos; sin embargo, la mayoría están disponibles en su ferretería o tienda de mejoras para el hogar local.

Machine Translated by Google

DIAGRAMA DE CABLEADO

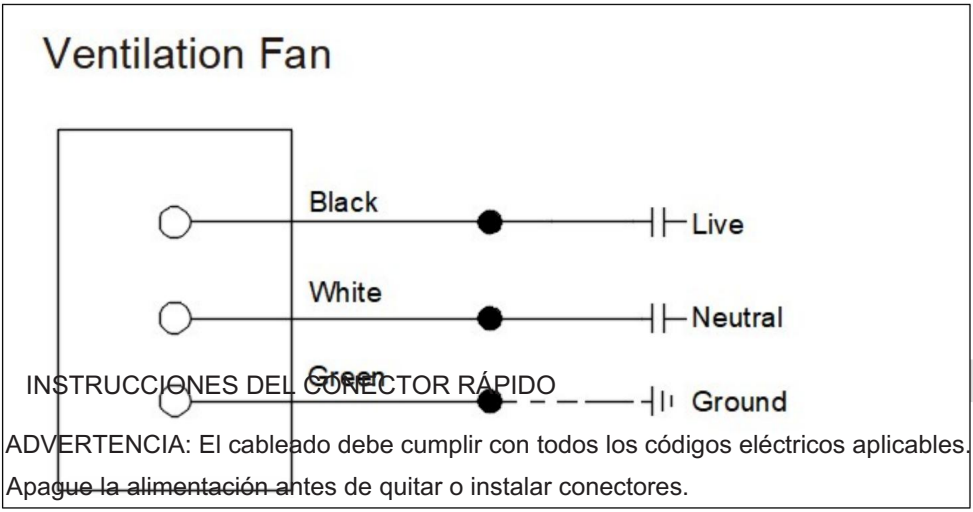

INSTRUCCIONES DEL CONECTOR RÁPIDO

ADVERTENCIA: El cableado debe cumplir con todos los códigos eléctricos aplicables. Apague la alimentación antes de quitar o instalar conectores.

ADVERTENCIA: SÓLO DE COBRE A COBRE. No utilice alambre de aluminio.

PRECAUCIÓN: La pieza accesoria (conector rápido) debe cumplir con las instrucciones de instalación a continuación.

NOTA: El conector se puede reutilizar en cables sólidos del mismo calibre o más pequeños. No reutilice el conector en cables trenzados.

1. Pele los cables entre 3/8 pulg. y 1/2 pulg.
2. Sujete el cable con firmeza y empuje el extremo pelado del cable hacia el puerto abierto del conector. Utilice solo un conector por puerto.
3. Verifique que el extremo pelado de los cables esté completamente insertado en la parte posterior del conector. (Consulte la Figura 1).

NOTA: Información importante sobre el cableado. Temperatura máxima nominal: 221 ˚F (105 ˚C). 600 voltios como máximo para cables de construcción y 1000 voltios como máximo para cables de construcción y 1000 voltios como máximo en letreros y artefactos de iluminación.

El rango de cables aceptable incluye: Sólido: 12-18 AWG.

Machine Translated by Google

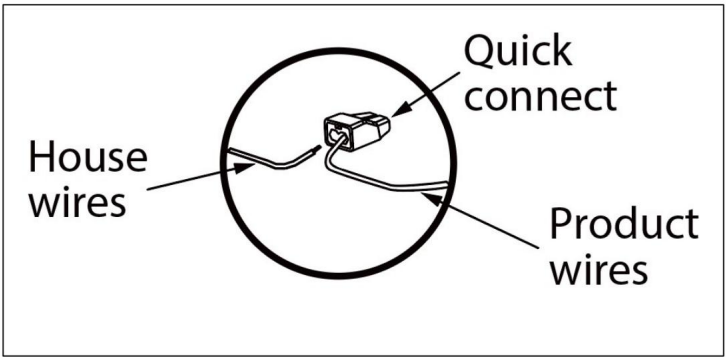

Figura 1.

INSTRUCCIONES DE INSTALACIÓN

Revise todas las precauciones de seguridad. Asegúrese de que la electricidad en el cuadro de interruptores esté apagada antes de comenzar la instalación.

1. Elija la ubicación del ventilador en el techo. Para obtener el mejor rendimiento posible, utilice el conducto más corto posible y la menor cantidad de codos. Luego, corte una abertura que mida 7,68 pulgadas x 7,6 pulgadas.

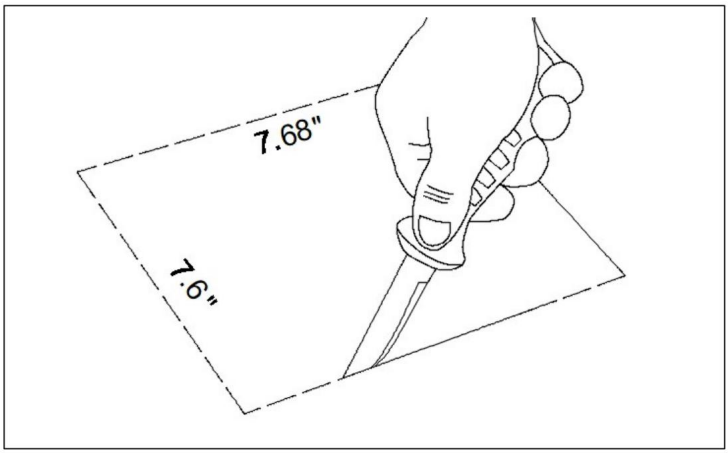

Machine Translated by Google

NOTA: También puedes usar un bolígrafo para marcar la carcasa del ventilador y cortar agujeros según el tamaño marcado.

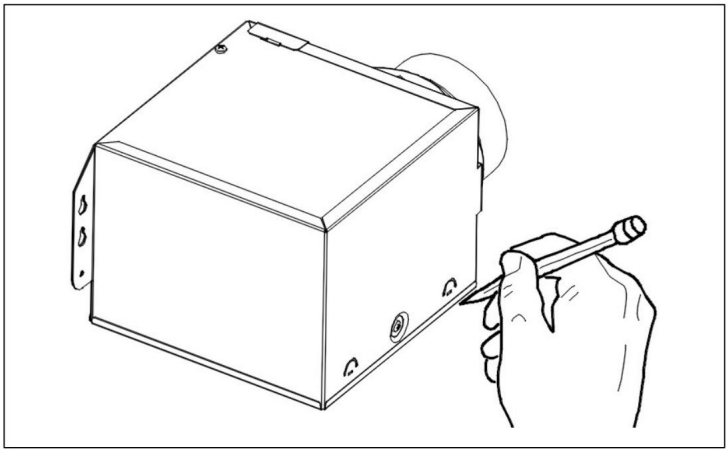

2. Coloque la carcasa del ventilador junto a una viga del techo o un montante de la pared.

La carcasa del ventilador debe estar nivelada y perpendicular a la viga del techo o al montante de la pared.

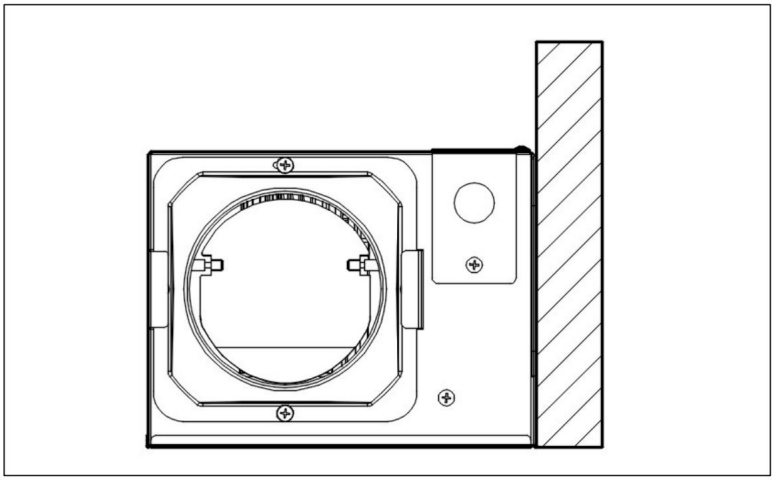

Machine Translated by Google

3. Monte la carcasa del ventilador en la viga del techo o en el montante de la pared utilizando los tornillos para madera (incluidos) donde se indica.

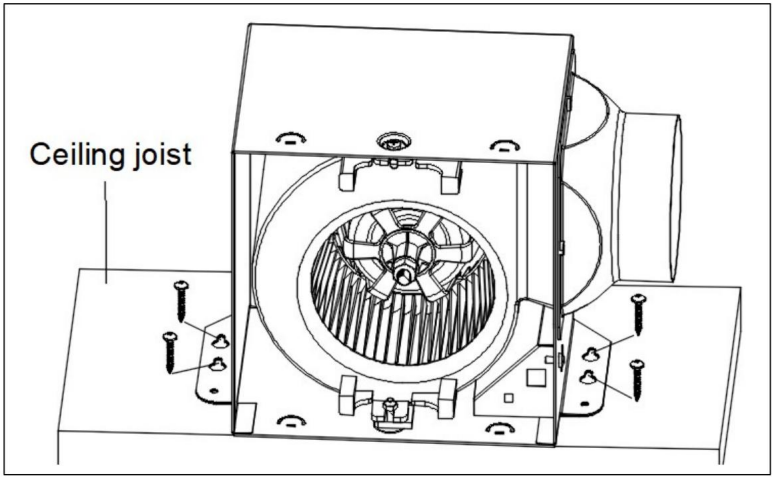

NOTA: Puede utilizar un bolígrafo para marcar la ranura en forma de ojo de cerradura en ambos soportes de montaje. Atornille los tornillos para madera utilizando las posiciones marcadas. Reserve una longitud de 3 a 5 mm para la cabeza del tornillo. Luego cuelgue el ventilador en la placa de montaje y ajuste los tornillos.

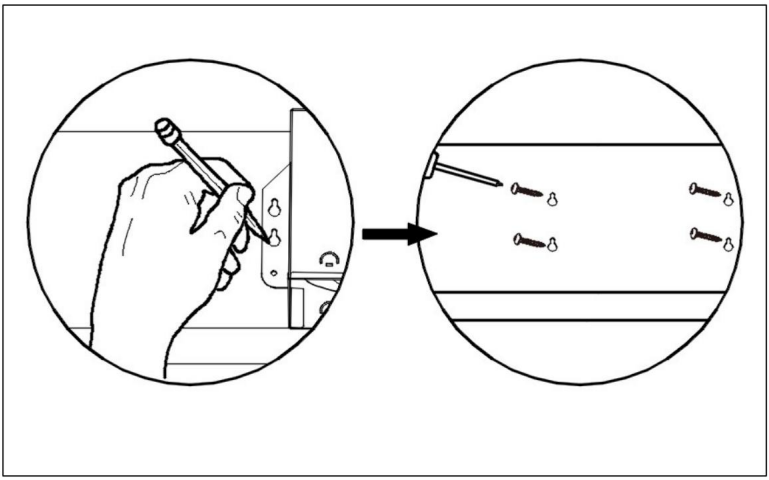

Machine Translated by Google

4. Retire la cubierta de la caja de cableado de la carcasa del ventilador con un destornillador Phillips (no incluido).

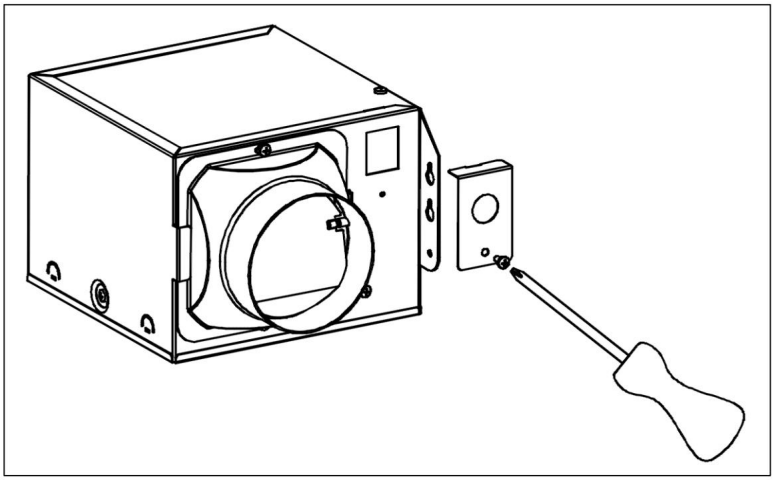

5. Utilice un conector rápido para asegurar el cableado doméstico de 120 V CA desde el interruptor de pared hasta el ventilador. El cable de calibre 14 AWG es el mínimo que se utiliza para el circuito derivado.

Cableado. Empuje con cuidado los cables conectados nuevamente dentro de la carcasa de la caja de cableado.

Vuelva a colocar la tapa de la caja de cableado.

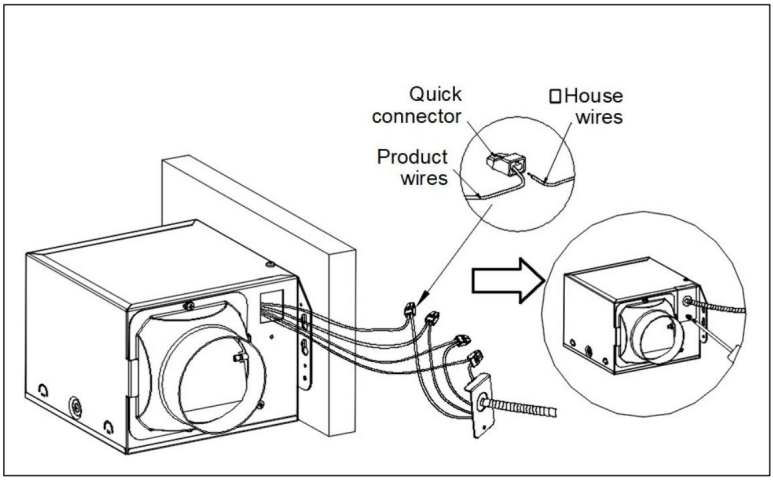

Machine Translated by Google

PRECAUCIÓN:

Si los cables eléctricos no coinciden con los colores que se indican, debe determinar qué representa cada cable de la casa antes de conectarlos. Es posible que deba consultar a un electricista para determinarlo de manera segura.

6. Instale un conducto circular de 4 pulgadas (no incluido) y fíjelo con cinta adhesiva o abrazaderas (no incluidas). Termine el trabajo del techo. El orificio del techo debe estar alineado con el borde de la carcasa del ventilador.

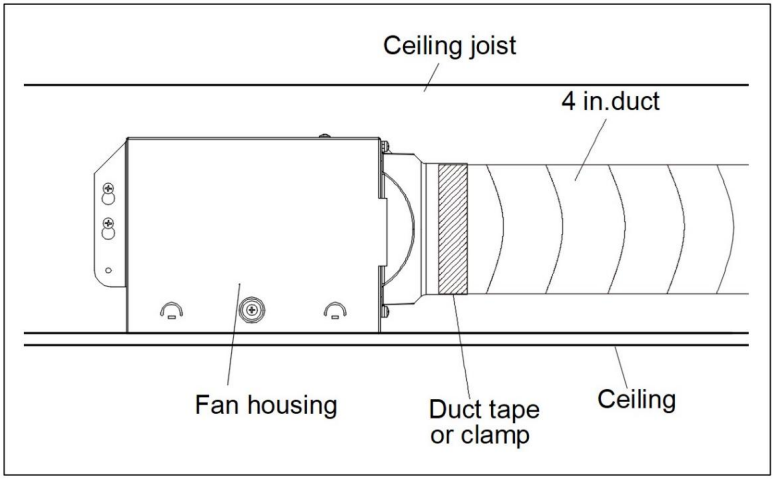

7. Conecte con cuidado los cables de luz.

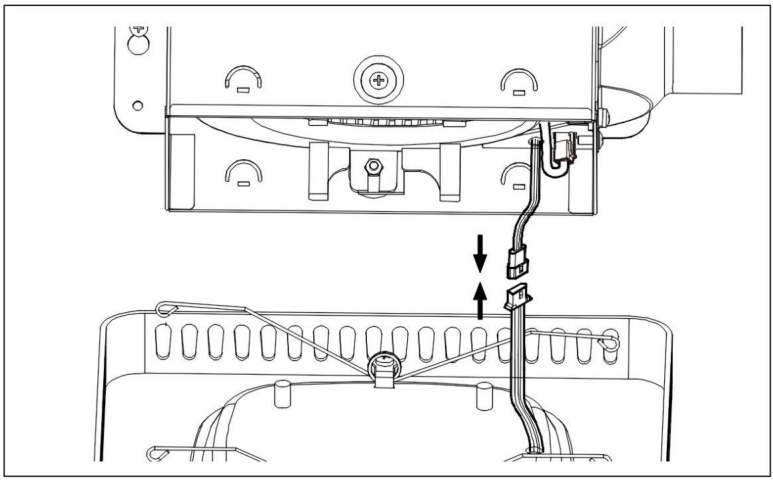

Machine Translated by Google

NOTA: El modelo N.º: BT-BPT280AS también tiene un cable de alimentación de luz de color, tenga cuidado de conectarlo al mismo tiempo.

8. Presione los resortes de montaje en la rejilla e introdúzcalos en las ranuras rectangulares estrechas dentro de la carcasa del ventilador. Empuje la rejilla hacia el techo.

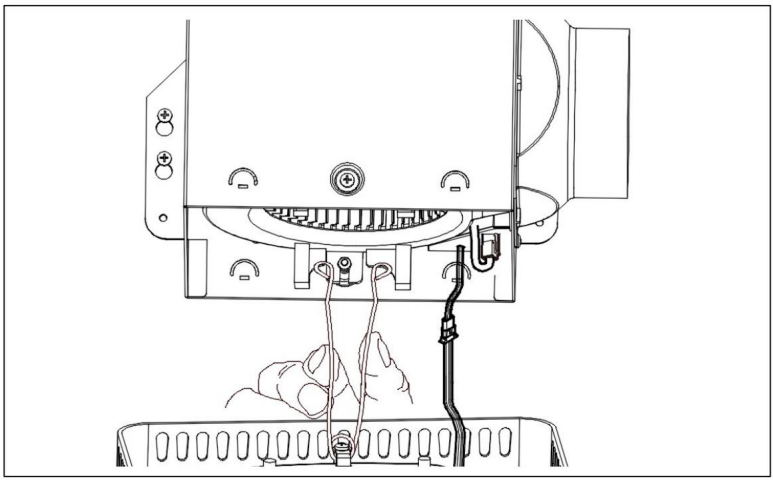

9. Empuje la rejilla contra el techo. Complete la instalación.

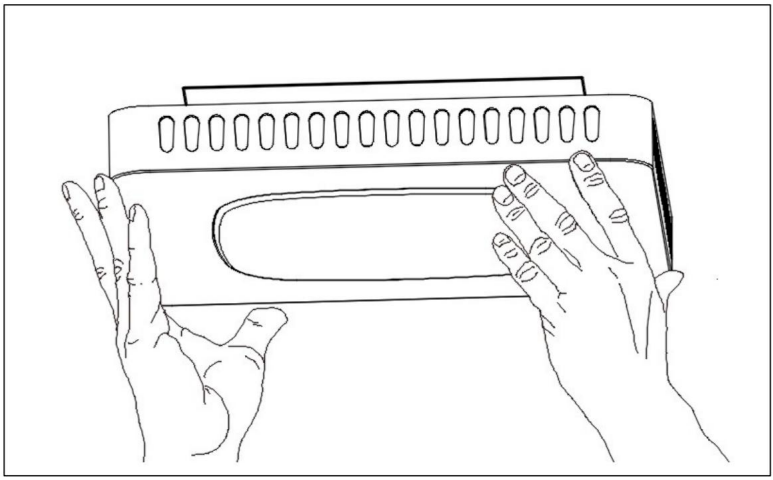

Machine Translated by Google

INSTRUCCIONES DEL CONTROL REMOTO

1. Código coincidente: mantenga presionado el botón Código coincidente dentro de los 5 segundos posteriores a un sonido de encendido, hasta que escuche que Didi coincidió correctamente con el código dos veces.

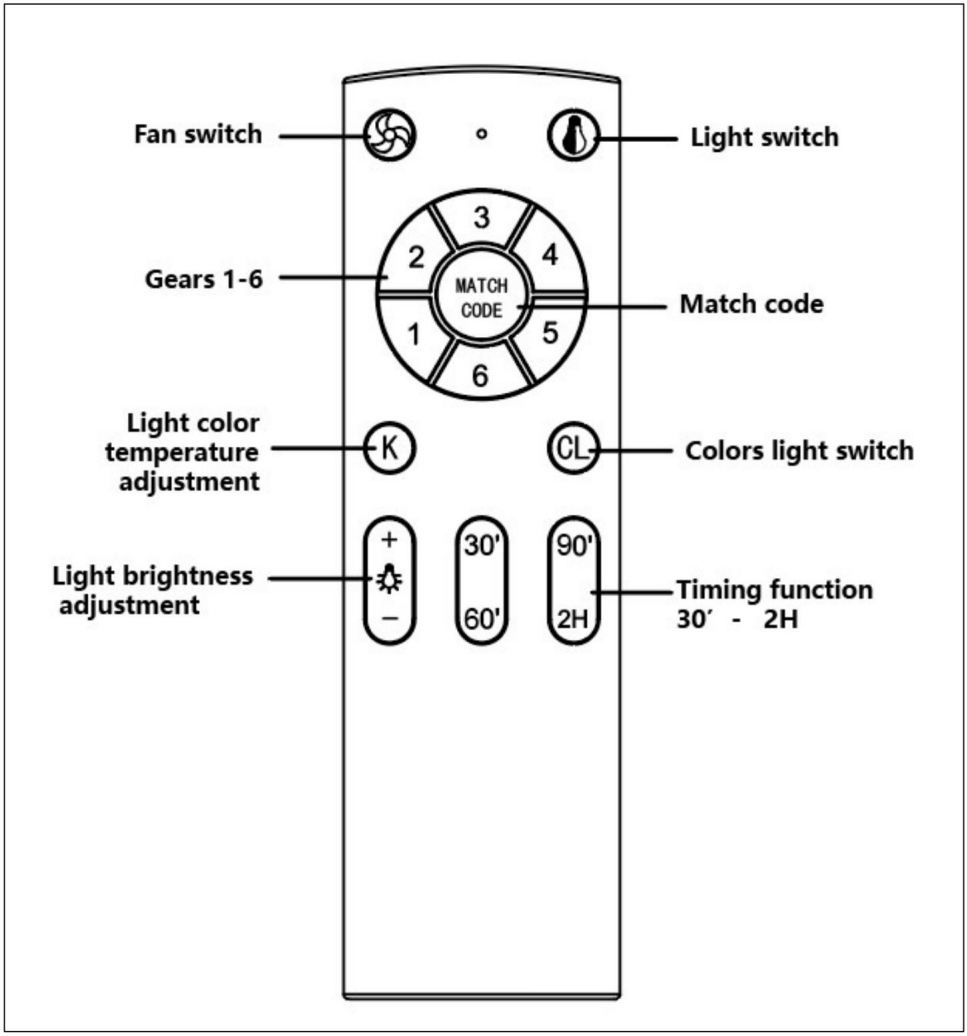

Machine Translated by Google

2. Interruptor de luz:

Cuando se enciende el interruptor de control de pared, la luz predeterminada está encendida y la

La luz está encendida: luz neutra;

3. Ajuste de la temperatura del color de la luz:

Cuando la luz esté encendida, utilice el "Ajuste de temperatura del color de la luz"

Botón para ajustar la temperatura del color;

3.1. Utilice el botón "+" en el "Ajuste de la temperatura del color de la luz"

botón para aumentar la temperatura del color;

3.2. Utilice el botón "-" en el "Ajuste de la temperatura del color de la luz"

botón para reducir la temperatura del color;

4. Ajuste del brillo de la luz: encienda la luz y use el

Botón "Ajuste de brillo" para ajustar el brillo cuando el

La luz está encendida;

4.1. Utilice el botón "+" en el botón "Ajuste de brillo" para aumentar

brillo;

4.2. Utilice el botón "-" en el botón "Ajuste de brillo" para reducir

brillo;

5. Función de temporización:

5.1. Duración: 30 minutos, 60 minutos, 90 minutos, 2 horas.

6. Interruptor del ventilador:

Si el ventilador está en marcha, puede seleccionar directamente las marchas 1 a 6. Si el ventilador está en una

Estado de apagado, presione el botón " Interruptor del ventilador " y el ventilador se pondrá en marcha.

corriendo. Puedes elegir tus marchas según tus necesidades;

7. Interruptor de luz de colores:

Modelo N.º: BT-BPT280AS con función de iluminación de color; La luz de color

La función está desactivada de forma predeterminada. Presione el interruptor de luz " botón para

de colores para encender la luz de colores y presione continuamente el interruptor de luz de colores.

cambiar " Botón para tener 7 colores que se pueden ciclar.

NOTA: El modelo N.º: BT-BPT190BL no tiene función de iluminación de color,

Presionando el interruptor de luz de colores " El botón no tendrá ninguna función.

Machine Translated by Google

CUIDADO Y MANTENIMIENTO

ADVERTENCIA: Desconecte la fuente de alimentación antes de realizar cualquier mantenimiento.

Consulte la INFORMACIÓN DE SEGURIDAD antes de continuar. El mantenimiento de rutina debe realizarse al menos una vez al año. •

Lave la rejilla con agua y jabón suave, seque con un paño. • Elimine el exceso de suciedad y polvo de la carcasa del ventilador con una aspiradora. • No utilice solventes, diluyentes ni productos

químicos agresivos para limpiar el ventilador. • No permita que entre agua en el motor.

• No sumerja las piezas de resina en agua a más de 60º C.

SOLUCIÓN DE PROBLEMAS

P: Ruido excesivo R: 1.

Es normal que haya ruido durante el funcionamiento. Si es demasiado fuerte, configure el ventilador a una velocidad más baja.

2. Compruebe si la cuchilla está instalada correctamente.

P: El ventilador no funciona R: 1.

Asegúrese de que el ventilador esté conectado a una toma eléctrica con corriente.

2. Limpie la cuchilla periódicamente.

Hecho en china

Machine Translated by Google

Machine Translated by Google

Machine Translated by Google

WENTYLATOR

INSTRUKCJA OBSŁUGI

Machine Translated by Google

Machine Translated by Google

WENTYLATOR

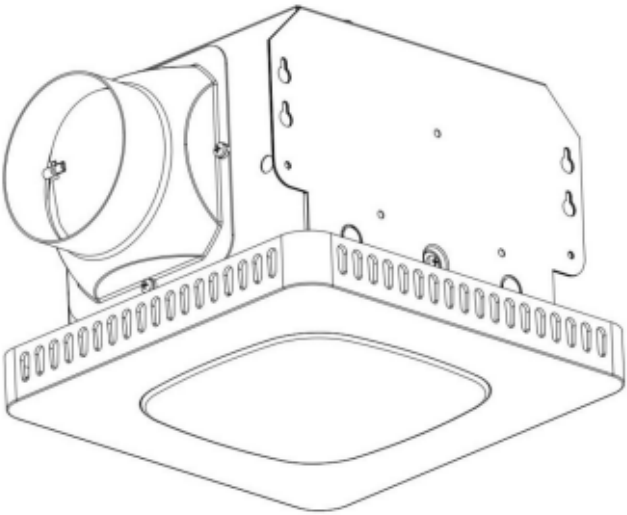

Machine Translated by Google

PRZECZYTAJ I ZACHOWAJ TE INSTRUKCJE

SPIS TREŚCI

Zawartość opakowania

Informacje dotyczące

bezpieczeństwa

Przygotowanie Instrukcje instalacji

Konserwacja

Rozwiązywanie problemów

TYPOWA INSTALACJA

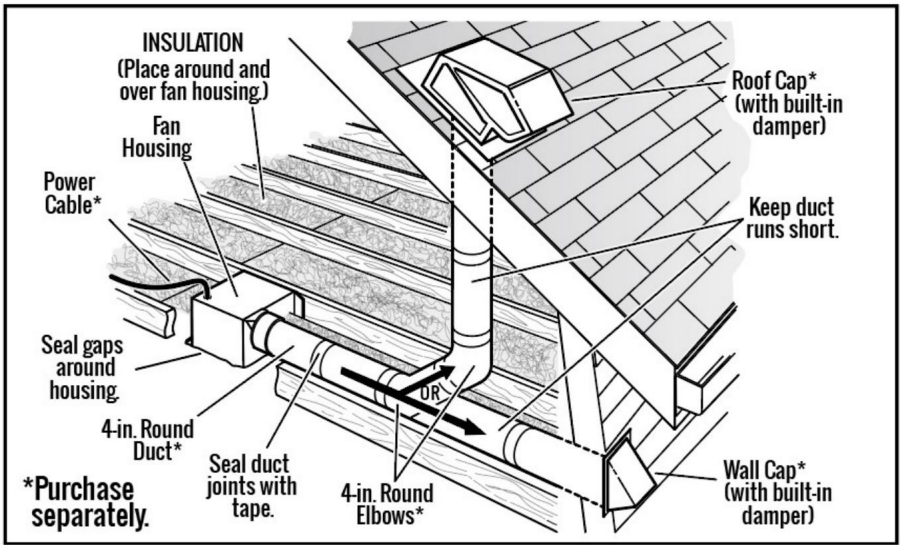

Machine Translated by Google

ZAWARTOŚĆ OPAKOWANIA

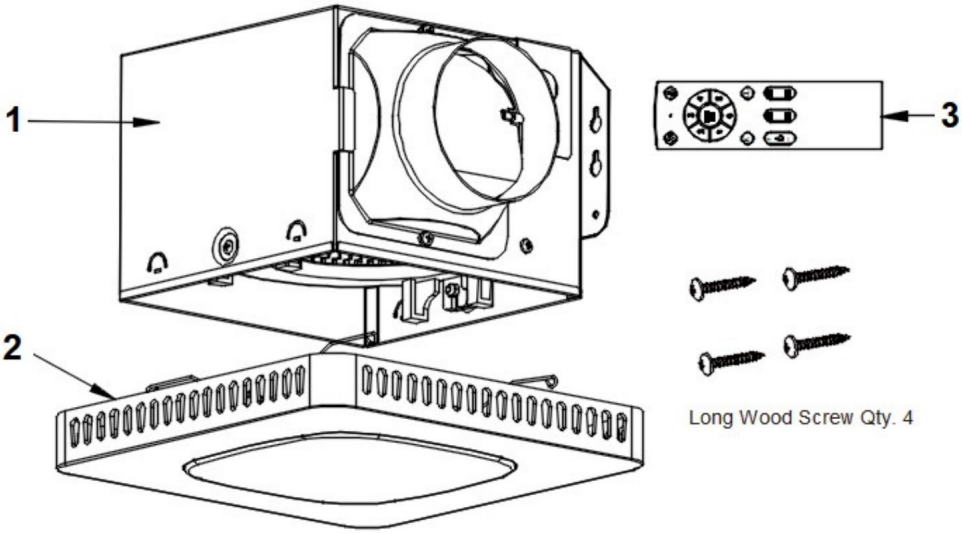

Model NO: BT-BPT190BL & BT-BPT280AS

NO	PARTS	Quantity
1	Fan Housing	1
2	Grille & Light	1
3	Remote Control	1

Machine Translated by Google

INFORMACJE DOTYCZĄCE BEZPIECZEŃSTWA



Przed przystąpieniem do montażu, obsługi lub instalacji produktu należy uważnie przeczytać i zrozumieć całą instrukcję.

OSTRZEŻENIE:

• Aby zmniejszyć ryzyko pożaru lub porażenia prądem, nie należy używać tego wentylatora Dowolne urządzenie do sterowania prędkością w stanie stałym. Dołącz instrukcje dotyczące ryzyka pożaru, porażenia prądem lub obrażeń ciała, dotyczące czyszczenia i konserwacji przez użytkownika, takiej jak smarowanie. • NIE używaj żadnego wentylatora z uszkodzonym przewodem lub wtyczką. Wyrzuć wentylator lub zwróć go do autoryzowanego serwisu w celu sprawdzenia i/lub naprawy. • NIE prowadź przewodu pod dywanem. Nie przykrywaj przewodu dywanikami, chodnikami ani podobnymi pokryciami. • NIE prowadź przewodu pod meblami ani urządzeniami. Ułóż przewód z dala od obszaru ruchu i w miejscu, w którym nie będzie można się o niego potknąć. Odłącz urządzenie od zasilania przed serwisowaniem. • Regularna kontrola: Regularnie sprawdzaj wentylator ścienny pod kątem oznak nieprawidłowego działania! Przestań używać, sprawdź, czy wtyczka, przewód lub urządzenie nie są uszkodzone. Nadmierny hałas, nieprzyjemny zapach lub nienormalne ciepło. • To urządzenie nie jest przeznaczone do użytku przez osoby (w tym dzieci) o ograniczonych zdolnościach fizycznych, sensorycznych lub umysłowych lub nieposiadające doświadczenia i wiedzy, chyba że są nadzorowane lub poinstruowane w zakresie korzystania z urządzenia przez osobę odpowiedzialną za ich bezpieczeństwo.

• Dzieci powinny być nadzorowane, aby mieć pewność, że nie bawią się urządzeniem. • Konieczny jest ścisły nadzór, gdy jakiekolwiek urządzenie jest używane przez dzieci lub w ich pobliżu. Dzieci powinny być nadzorowane, aby mieć pewność, że nie bawią się urządzeniem. Czyszczenie i konserwacja użytkownika nie powinny być wykonywane przez dzieci, chyba że są starsze i nadzorowane. • Używaj urządzenia wyłącznie do zamierzonych celów domowych, zgodnie z opisem w niniejszej instrukcji obsługi. Nie zaleca się żadnego innego użycia, które może spowodować pożar, porażenie prądem lub obrażenia osób. • Wentylator kanałowy nie powinien być montowany w kanale w celu przemieszczania

Machine Translated by Google

ogrzane powietrze

Inne zasady bezpieczeństwa

1. Przed przystąpieniem do serwisowania wentylatora, silnika lub innych urządzeń zawsze odłączaj zasilanie.
skrzynka przyłączeniowa.
2. Prace instalacyjne muszą być wykonywane przez wykwalifikowaną osobę (osoby) zgodnie ze wszystkimi lokalnymi przepisami i normami bezpieczeństwa, w tym zasadami dotyczącymi konstrukcji ognioodpornych.
3. Przestrzegaj wszystkich lokalnych przepisów budowlanych, bezpieczeństwa i elektrycznych, a także NEC (Krajowy Kodeks Elektryczny) i OSHA (Ustawa o Bezpieczeństwie i Higienie Pracy).

4. Napięcie zasilania elektrycznego musi wynosić 120 V, 60 Hz.
5. Urządzenie musi być prawidłowo uziemione.
6. Nie zginaj i nie załamuj przewodów zasilających.
7. Podczas cięcia lub wiercenia należy zachować ostrożność, aby nie uszkodzić istniejącego okablowania. do ścian lub sufitów.
8. Wystarczająca ilość powietrza jest wymagana do prawidłowego spalania i odprowadzania gazów przez komin (przewód dymowy) sprzętu spalającego paliwo, aby zapobiec cofaniu się spalin. Zapoznaj się z normami NFPA (National Fire Protection Association) i ASHRAE (American Society for Heating Refrigeration and Air Conditioning Engineers) oraz lokalnymi organami nadzorującymi budownictwo.

9. Nie należy używać tego wentylatora z żadnym urządzeniem sterującym w stanie stałym, takim jak pilot zdalnego sterowania, ściemniacz lub niektóre timery. Timery mechaniczne nie są urządzeniami półprzewodnikowymi.
10. Ten wentylator wentylacyjny jest zatwierdzony do użytku nad wanną lub prysznicem, jeśli jest zainstalowany w obwodzie zabezpieczonym GFCI. Nie należy używać wentylatorów nad wanną lub prysznicem, które nie są zatwierdzone do tego zastosowania i odpowiednio oznaczone.

11. Nie instaluj urządzenia w miejscu przeznaczonym do gotowania.
12. Nie używać do odprowadzania niebezpiecznych lub wybuchowych oparów.
13. Wentylatory powinny być zawsze odprowadzane na zewnątrz i zgodnie z lokalne przepisy.
14. Nie należy montować w suficie o izolacji większej niż R50.
15. Kanały należy instalować w linii prostej z minimalną liczbą zagięć.

Machine Translated by Google

16. Rozmiar kanału musi być taki sam jak rozmiar wylotu i nie należy go zmniejszać. Zmniejszenie rozmiaru kanału może zwiększyć hałas wentylatora.
17. Przed przystąpieniem do serwisowania lub czyszczenia urządzenia należy wyłączyć zasilanie. panel i blokada, aby zapobiec włączeniu zasilania. Jeśli panelu nie można zablokować, wyraźnie oznacz panel etykietą ostrzegawczą, aby zapobiec włączeniu zasilania.

18. Używaj tego urządzenia w sposób przewidziany przez producenta. W razie pytań skontaktuj się z obsługą klienta.

PRZECZYTAJ I ZACHOWAJ TE INSTRUKCJE

PRZYGOTOWANIE

Przed rozpoczęciem montażu produktu należy upewnić się, że wszystkie części są obecne. Porównaj części z listą zawartości opakowania i zawartością sprzętu. Jeśli jakaś część jest brakująca lub uszkodzona, nie próbuj montować produktu.

Szacowany czas montażu: 30 minut Narzędzia wymagane do montażu (brak w zestawie): Młotek, śrubokręt płaski, wkręty do drewna, taśma klejąca, śrubokręt krzyżakowy, nóż uniwersalny Przydatne narzędzia (brak w zestawie): Wiertarka elektryczna, wiertła.

OSTRZEŻENIE: Przed rozpoczęciem instalacji należy wyłączyć zasilanie w skrzynce bezpiecznikowej.

Ostrożnie wyjmij urządzenie z kartonu.

Sprawdź obszar nad miejscem instalacji, aby mieć pewność, że okablowanie będzie mogło zostać doprowadzone do zaplanowanego miejsca, że będzie można poprowadzić kanały wentylacyjne i że obszar jest wystarczający do zapewnienia odpowiedniej wentylacji.

Przed przystąpieniem do montażu należy sprawdzić kanały i okablowanie.

Przed instalacją należy zapewnić dostęp na potrzeby kontroli i przyszłej konserwacji w miejscu, które nie będzie kolidować z pracami instalacyjnymi.

Do zamontowania wentylatora może być potrzebna pomoc drugiej osoby: jednej od strony poddasza i jednej od strony pokoju.

Uwaga: Instalacje mogą się różnić w zależności od tego, jak poprzednio zainstalowano wentylator łazienkowy. Materiały niezbędne do zainstalowania wentylatora łazienkowego nie są wliczone w cenę; jednak większość z nich jest dostępna w lokalnym sklepie z artykułami gospodarstwa domowego lub narzędziami.

Machine Translated by Google

SCHEMAT OKABLOWANIA

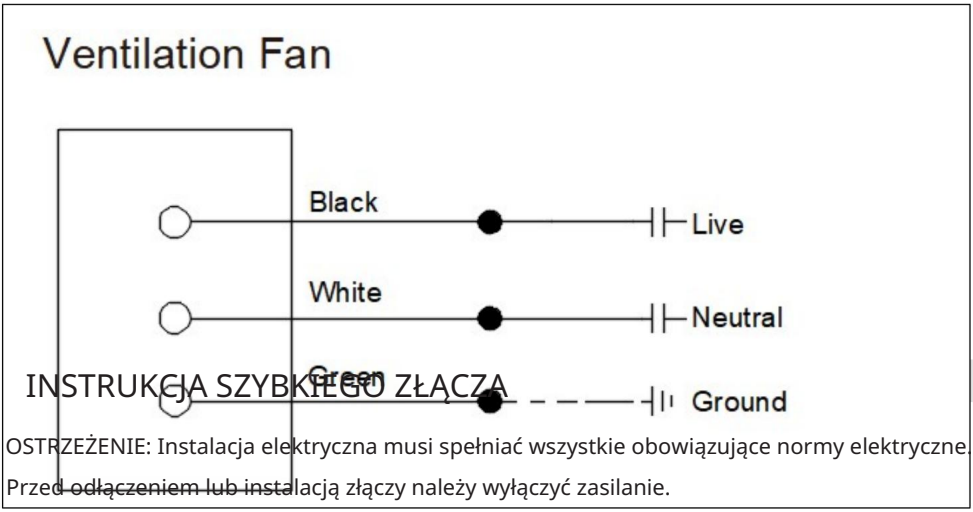

INSTRUKCJA SZYBKIEGO ZŁĄCZA

OSTRZEŻENIE: Instalacja elektryczna musi spełniać wszystkie obowiązujące normy elektryczne. Przed odłączeniem lub instalacją złączy należy wyłączyć zasilanie.

OSTRZEŻENIE: TYLKO MIEDŹ DO MIEDZI. Nie używaj drutu aluminiowego.

UWAGA: Część akcesoryjna (szybkozłącze) powinna być zgodna z poniższą instrukcją instalacji.

UWAGA: Złącze można ponownie używać na przewodach litych o tej samej średnicy lub mniejszej. Nie należy ponownie używać złącza na przewodach linkowych.

1. Zdjąć izolację z przewodów na szerokości 3/8–1/2 cala.
2. Chwyć mocno przewód i wepchnij odsłonięty koniec przewodu do otwartego portu złącza. Używaj tylko jednego złącza na port.
3. Sprawdź, czy odsłonięty koniec przewodu jest całkowicie wsunięty do tylnej części złącza. (Zobacz rys. 1.)

UWAGA: Ważne informacje o przewodach. Maksymalna temperatura znamionowa 221˚F (105˚C). Maksymalnie 600 woltów dla przewodów budowlanych i maksymalnie 1000 woltów dla przewodów budowlanych i maksymalnie 1000 woltów w znakach i oprawach oświetleniowych.

Dopuszczalny zakres przewodów: przewód lity: 12–18 AWG.

Machine Translated by Google

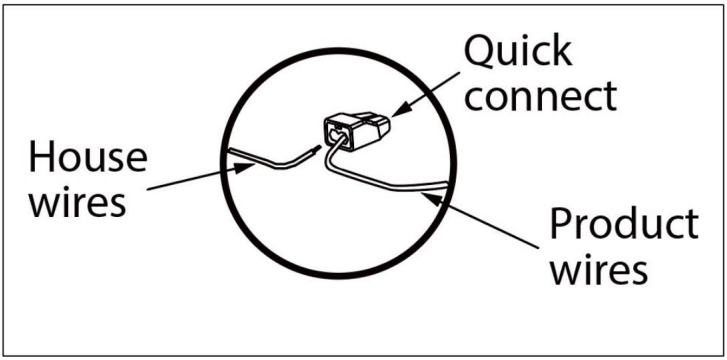

Rys.1.

INSTRUKCJA INSTALACJI

Przejrzyj wszystkie środki ostrożności. Upewnij się, że prąd w skrzynce bezpieczników jest wyłączony przed rozpoczęciem instalacji.

1. Wybierz miejsce na wentylator w suficie. Aby uzyskać najlepszą możliwą wydajność, użyj najkrótszego możliwego przewodu i minimalnej liczby kolanek.

Następnie wytnij otwór o wymiarach 7,68 cala x 7,6 cala.

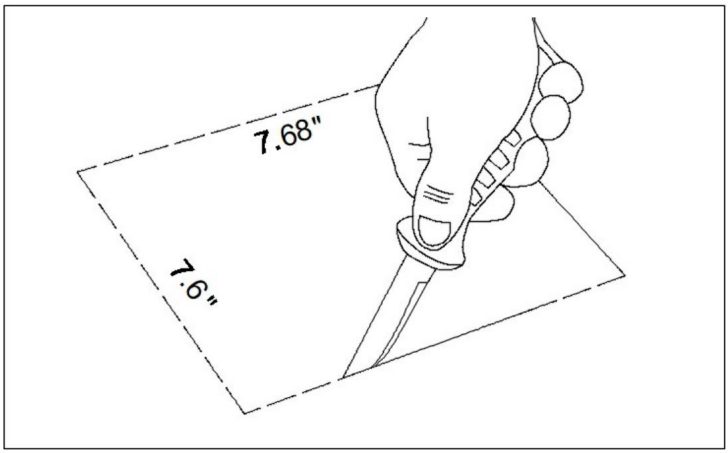

Machine Translated by Google

UWAGA: Można również użyć długopisu do oznaczenia obudowy wentylatora i wyciąć otwory o oznaczonych rozmiarach.

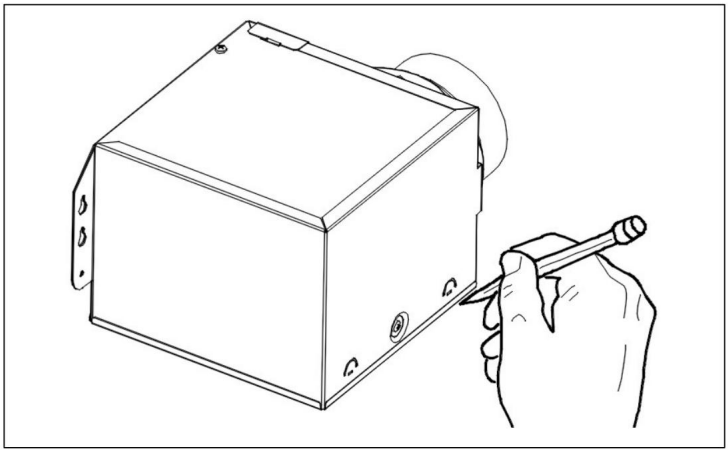

2. Umieść obudowę wentylatora obok belki stropowej lub słupka ściennego.

Obudowa wentylatora powinna być wypoziomowana i prostopadła do belki stropowej lub słupka ściennego.

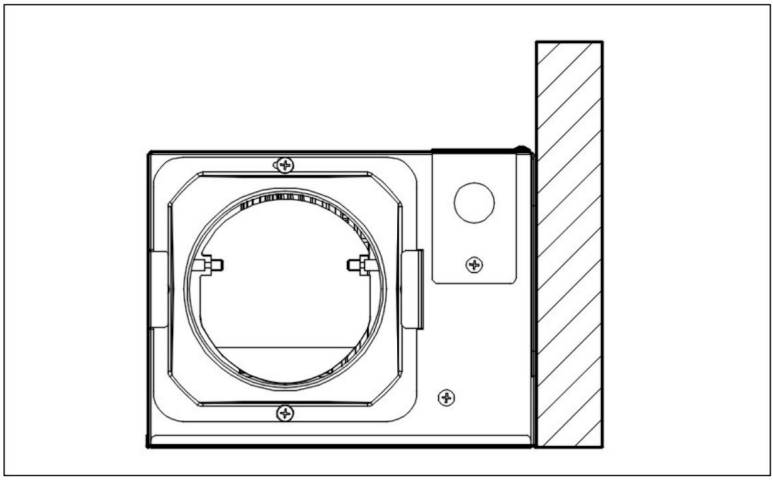

Machine Translated by Google

3. Zamontuj obudowę wentylatora do belki stropowej lub ściany za pomocą wkrętów do drewna (w zestawie), jeśli jest to wskazane.

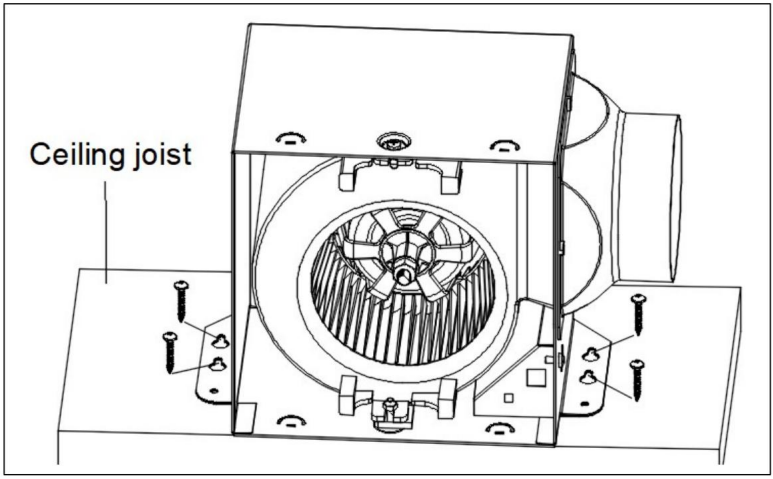

UWAGA: Możesz użyć długopisu, aby zaznaczyć otwór na klucz na obu uchwytach montażowych. Wkręć wkręty do drewna, używając oznaczonych pozycji. Zostaw 3-5 mm długości na łeb wkrętu. Następnie zawieś wentylator na płycie montażowej i dokręć wkręty.

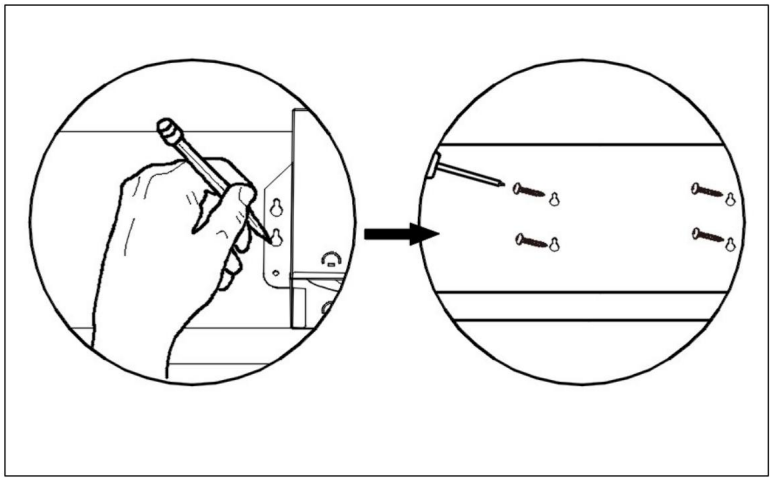

Machine Translated by Google

4. Zdjąć pokrywę skrzynki okablowania z obudowy wentylatora za pomocą śrubokręta krzyżakowego (brak w zestawie).

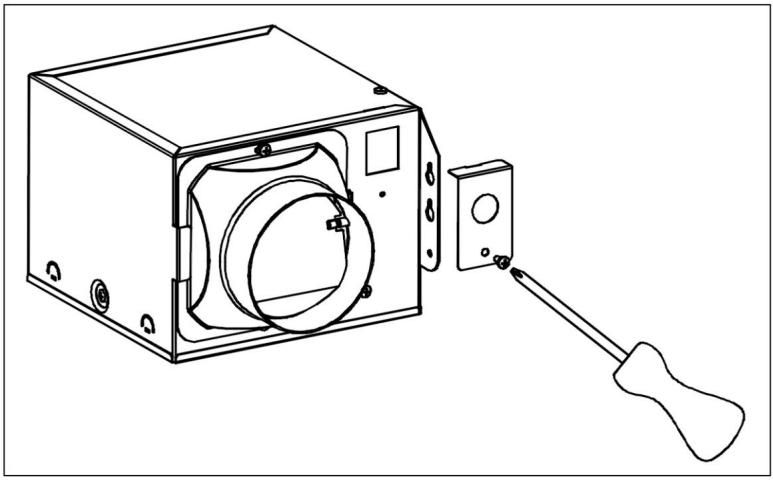

5. Za pomocą szybkozłączki zabezpiecz okablowanie domowe 120 VAC od przełącznika ściennego do wentylatora. Minimalna grubość przewodu używanego w obwodzie odgałęzionym to 14 AWG.

okablowanie. Ostrożnie wepchnij podłączone przewody z powrotem do obudowy skrzynki okablowania. Załóż ponownie pokrywę skrzynki elektrycznej.

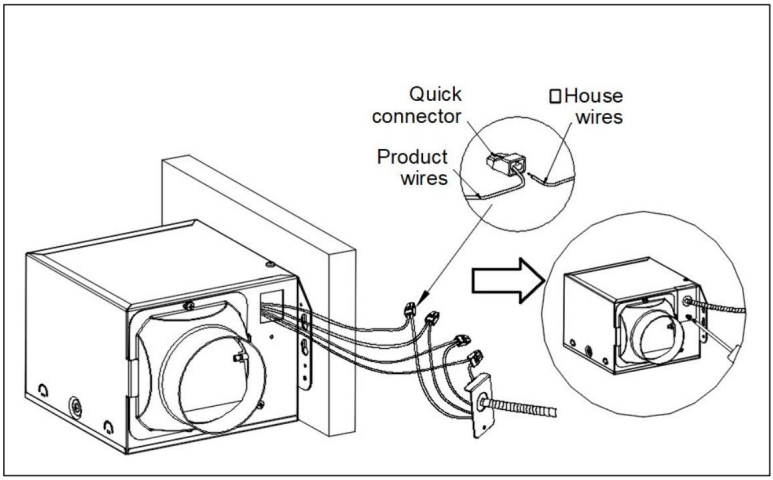

Machine Translated by Google

UWAGA: Jeśli

przewody elektryczne nie pasują do wymienionych kolorów, musisz ustalić, co oznacza każdy przewód domowy przed podłączeniem. Może być konieczna konsultacja z elektrykiem, aby ustalić to bezpiecznie.

6. Zainstaluj okrągły kanał 4-calowy (brak w zestawie) i zabezpiecz go taśmą klejącą lub zaciskami (żaden z nich nie jest dołączony). Zakończ prace sufitowe. Otwór sufitowy powinien być wyrównany z krawędzią obudowy wentylatora.

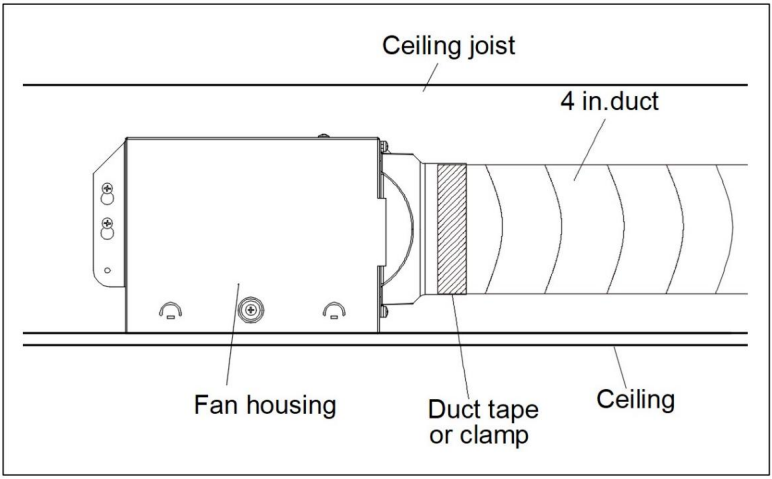

7. Ostrożnie podłącz przewody świetlne.

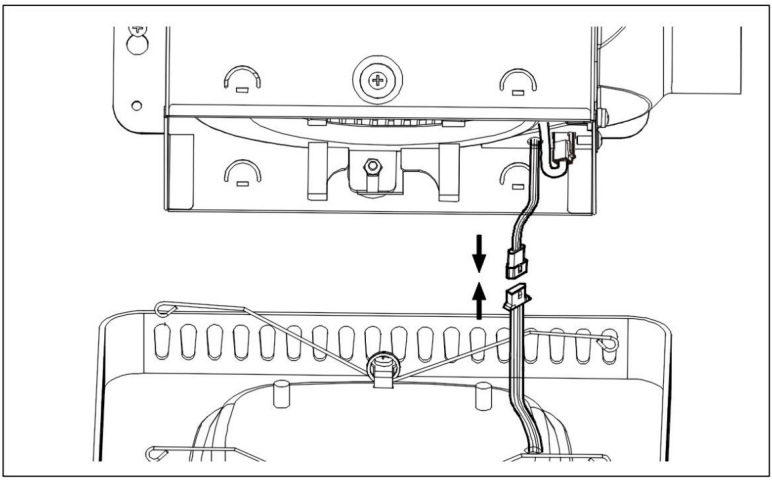

Machine Translated by Google

UWAGA: Model nr BT-BPT280AS posiada również kolorowy, jasny kabel zasilający. Należy pamiętać o jednoczesnym jego podłączeniu.

8. Ściśnij sprężyny montażowe na kratce i włóż je w wąskie prostokątne szczeliny wewnątrz obudowy wentylatora. Pchnij kratkę w górę w kierunku sufitu.

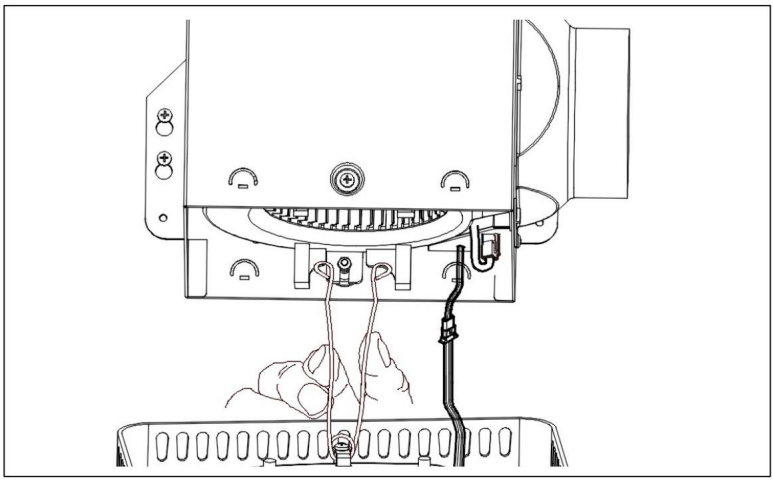

9. Dociśnij kratkę do sufitu. Zakończ instalację.

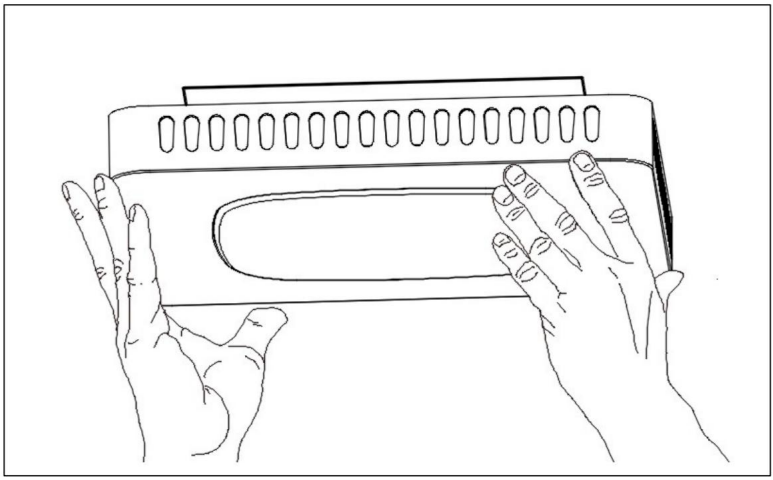

Machine Translated by Google

INSTRUKCJA PILOTA

1. Dopasuj kod: Przytrzymaj przycisk Dopasuj kod w ciągu 5 sekund po usłyszeniu dźwięku włączania, aż usłyszysz dwa sygnały dźwiękowe Didi pomyślnie dopasowało kod.

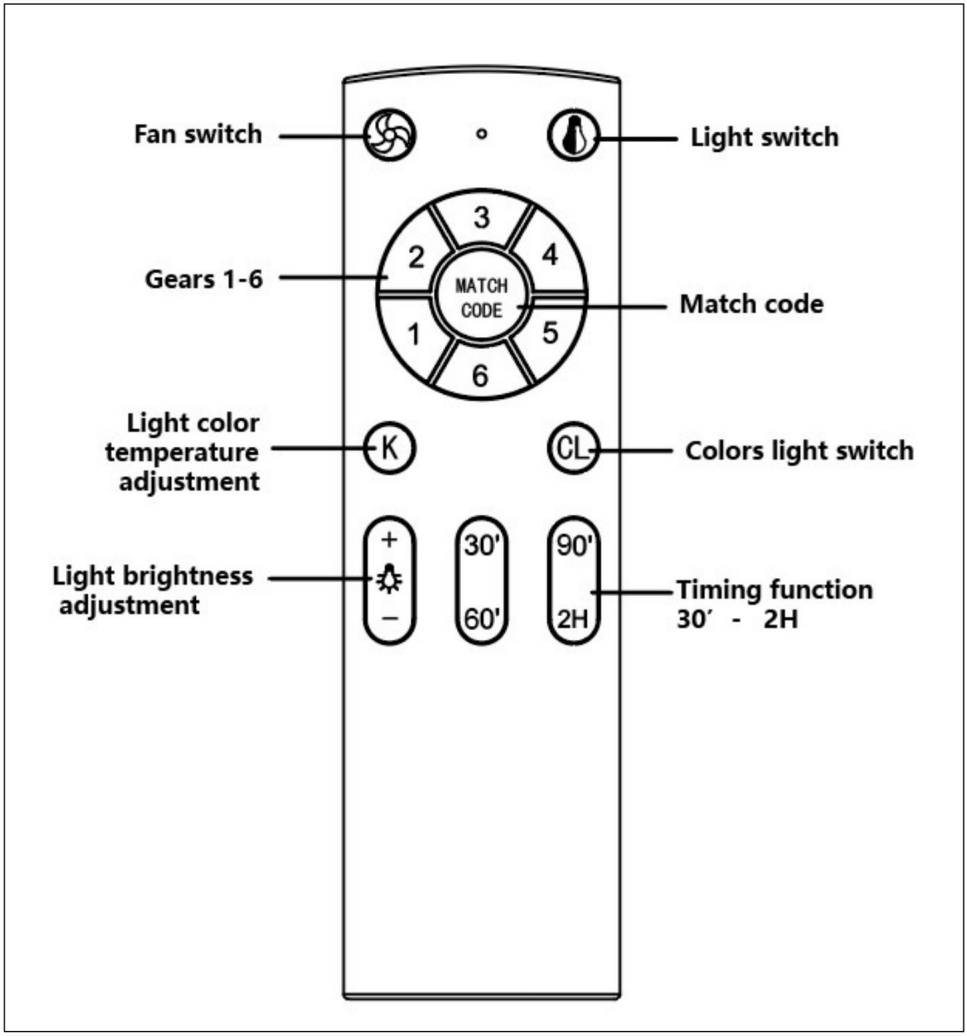

Machine Translated by Google

2. Wyłącznik światła:

Po włączeniu przełącznika ściennego włącza się domyślne światło, a

światło włączone: światło neutralne;

3. Regulacja temperatury barwowej światła:

Po włączeniu światła należy skorzystać z opcji „Regulacja temperatury barwowej światła”

przycisk do regulacji temperatury barwowej;

3.1. Użyj przycisku „+” w „Regulacji temperatury barwowej światła”

przycisk do zwiększania temperatury barwowej;

3.2. Użyj przycisku „-” w „Regulacji temperatury barwowej światła”

przycisk do zmniejszania temperatury barwowej;

4. Regulacja jasności światła: Włącz światło i użyj

Przycisk „Regulacja jasności” umożliwiający regulację jasności podczas

światło jest włączone;

4.1. Użyj przycisku „+” na przycisku „Regulacja jasności”, aby zwiększyć

jasność;

4.2. Użyj przycisku „-” na przycisku „Regulacja jasności”, aby zmniejszyć

jasność;

5. Funkcja pomiaru czasu:

5.1. Czas trwania: 30 minut, 60 minut, 90 minut, 2 godziny.

6. Przełącznik wentylatora:

Jeżeli wentylator pracuje, możesz bezpośrednio wybrać biegi 1-6. Jeżeli wentylator pracuje w trybie

stan wyłączenia, naciśnij przycisk, a wentylator uruchomi się

bieganie. Możesz wybrać biegi według swoich potrzeb;

7. Przełącznik kolorów światła:

Model nr: BT-BPT280AS z funkcją podświetlenia kolorowego; Kolorowe światło

funkcja jest domyślnie wyłączona. Naciśnij przycisk „Colors light switch”, aby włączyć przycisk do

kolorowe światło, i naciskaj przycisk „Colors light switch”

przełącznik przycisk umożliwiający wybór 7 kolorów, które można przełączać.

UWAGA: Model nr: BT-BPT190BL nie ma funkcji podświetlenia kolorowego,

naciśnięcie przełącznika „Kolory światła” przycisk nie będzie miał żadnej funkcji.

Machine Translated by Google

PIELĘGNACJA I KONSERWACJA

OSTRZEŻENIE: Przed serwisowaniem odłącz zasilanie. Przed przystąpieniem do dalszych czynności zapoznaj się z INFORMACJAMI DOTYCZĄCYMI BEZPIECZEŃSTWA. Rutynową konserwację należy wykonywać co najmniej raz w roku. • Umyj kratkę łagodnym mydłem i wodą, osusz szmatką. • Usuń nadmiar brudu i kurzu z obudowy wentylatora za pomocą odkurzacza. • Nie używaj rozpuszczalników, rozcieńczalników ani silnych środków chemicznych do czyszczenia wentylatora. • Nie dopuść, aby woda dostała się do silnika.

• Nie zanurzać części żywicznych w wodzie o temperaturze powyżej 60°C.

ROZWIĄZYWANIE PROBLEMÓW

P: Nadmierny hałas O: 1. To normalne, że podczas pracy słychać hałas. Jeśli jest za głośno, ustaw wentylator na niższą prędkość.

2. Sprawdź czy ostrze jest prawidłowo zamontowane.

P: Wentylator nie działa O: 1. Sprawdź, czy wentylator jest podłączony do gniazdka elektrycznego.

2. Regularnie czyść ostrze.

Wyprodukowano w Chinach

Machine Translated by Google

Machine Translated by Google

Machine Translated by Google

VENTILATIEVENTILATOR

GEBRUIKERSHANDLEIDING

Machine Translated by Google

Machine Translated by Google

VENTILATIEVENTILATOR

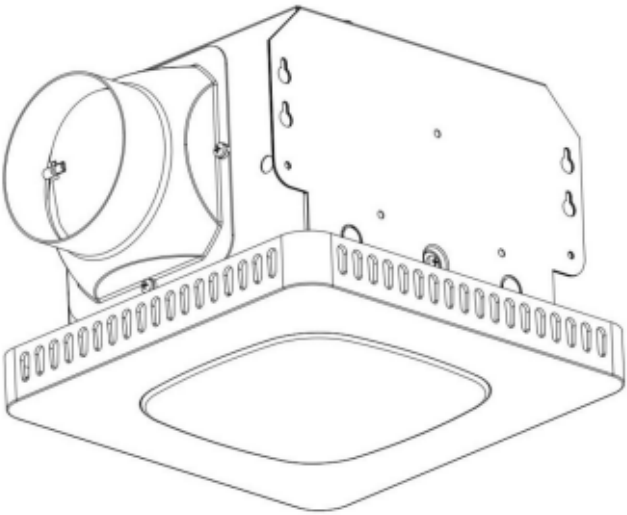

Machine Translated by Google

LEES EN BEWAAR DEZE INSTRUCTIES

INHOUDSOPGAVE

ÿ Inhoud van de verpakking

ÿ Veiligheidsinformatie ÿ

Voorbereiding ÿ

Installatie-instructies

ÿ Onderhoud ÿ

Problemen oplossen

TYPISCHE INSTALLATIE

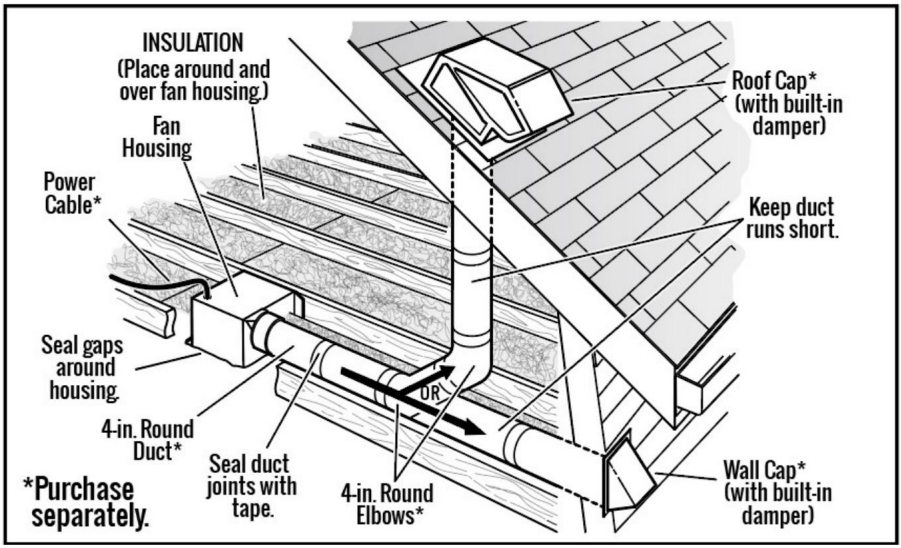

Machine Translated by Google

INHOUD VAN HET PAKKET

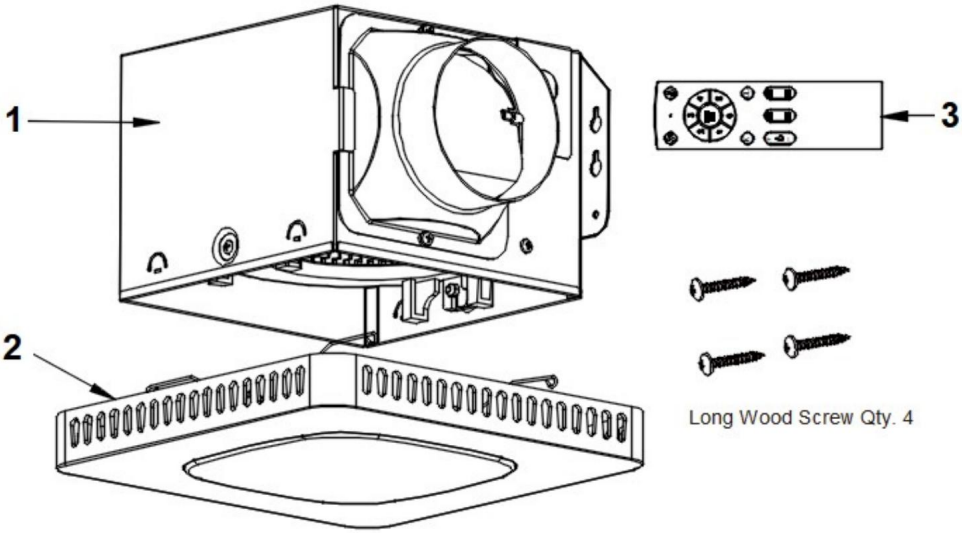

Model NO: BT-BPT190BL & BT-BPT280AS

NO	PARTS	Quantity
1	Fan Housing	1
2	Grille & Light	1
3	Remote Control	1

Machine Translated by Google

VEILIGHEIDSINFORMATIE



Lees en begrijp deze volledige handleiding voordat u het product gaat monteren, bedienen of installeren.

WAARSCHUWING:

•Om het risico op brand of elektrische schokken te verminderen. Gebruik deze ventilator niet met Elk Solid-State Speed Control Device. Bevat instructies met betrekking tot het risico op brand, elektrische schokken of letsel aan personen, voor reiniging en onderhoud door de gebruiker, zoals smering.

• Gebruik GEEN ventilator met een beschadigd snoer of stekker. Gooi de ventilator weg of stuur deze terug naar een geautoriseerde servicefaciliteit voor onderzoek en/of reparatie. • Leid het snoer NIET onder tapijt. Bedek het snoer niet met kleedjes, lopers of soortgelijke bedekkingen.

• Leid het snoer NIET onder meubels of apparaten. Leg het snoer uit de buurt van loopgebieden en waar men er niet over kan struikelen. Koppel het apparaat los van de voeding voordat u het onderhoud uitvoert. •

Regelmatige controle: Laat uw wandventilator regelmatig controleren op tekenen van storing! Stop met gebruiken, controleer of de stekker, het snoer of het apparaat beschadigd is. Overmatig lawaai, onaangename geur of abnormale hitte. • Dit apparaat is niet bedoeld voor gebruik door personen (inclusief kinderen) met verminderde fysieke, sensorische of mentale vermogens, of gebrek aan ervaring en kennis, tenzij zij toezicht of instructies hebben gekregen over het gebruik van het apparaat door een persoon die verantwoordelijk is voor hun veiligheid. •

Kinderen moeten onder toezicht staan om ervoor te zorgen dat ze niet met het apparaat spelen. •

Nauw toezicht is noodzakelijk wanneer een apparaat door of in de buurt van kinderen wordt gebruikt. Kinderen moeten onder toezicht staan om ervoor te zorgen dat ze niet met het apparaat spelen. Reiniging en onderhoud door de gebruiker mogen niet door kinderen worden uitgevoerd, tenzij ze ouder zijn dan en onder toezicht staan. • Gebruik het apparaat alleen voor de beoogde huishoudelijke doeleinden zoals beschreven in deze gebruikershandleiding. Elk ander gebruik wordt afgeraden dat brand, elektrische schokken of letsel aan mensen kan veroorzaken. • De kanaalventilator mag niet in een kanaal wor

Machine Translated by Google

verwarmde lucht

Overige veiligheidsregels

1. Koppel altijd de stroomtoevoer los voordat u onderhoud uitvoert aan de ventilator, motor of aansluitdoos.

2. Installatiewerkzaamheden moeten worden uitgevoerd door een gekwalificeerde persoon/personen, in overeenstemming met alle lokale en veiligheidsvoorschriften, inclusief de regels voor brandwerende const

3. Volg alle lokale bouw-, veiligheids- en elektrische voorschriften, evenals NEC (National Electrical Code) en OSHA (Occupational Safety and Health Act).

4. De elektriciteitsvoorziening moet 120 volt, 60 hertz zijn.

5. Dit apparaat moet goed geaard zijn.

6. Buig of knik de stroomkabels niet.

7. Wees voorzichtig dat u de bestaande bedrading niet beschadigt bij het zagen of boren in muren of plafonds.

8. Voldoende luchttoevoer is vereist voor een goede verbranding en de afvoer van gassen via de schoorsteen (rookkanaal) van brandstofverbrandende apparatuur om terugslag te voorkomen. Zie de normen van NFPA (National Fire Protection Association) en ASHRAE (American Society for Heating Refrigeration and Air Conditioning Engineers) en de lokale bouwvoorschriften.

9. Gebruik deze ventilator niet met een solid state-regelapparaat, zoals een afstandsbediening, dimmer of bepaalde timers. Mechanische timers zijn geen solid state-apparaten.

10. Deze ventilator is goedgekeurd voor gebruik boven een badkuip of douche wanneer deze is geïnstalleerd in een GFCI-beveiligd circuit. Gebruik geen ventilatoren boven een badkuip of douche die niet zijn goedgekeurd voor die toepassing en dienovereenkomstig zijn gemarkeerd.

11. Niet in een kookruimte installeren.

12. Niet gebruiken om gevaarlijke of explosieve dampen af te zuigen.

13. Ventilatoren moeten altijd naar buiten worden afgevoerd en in overeenstemming zijn met lokale voorschriften.

14. Niet installeren in een plafond met een isolatiewaarde hoger dan R50.

15. De kanalen moeten in een rechte lijn worden geïnstalleerd, met zo min mogelijk bochten.

Machine Translated by Google

16. De grootte van het kanaalwerk moet dezelfde grootte hebben als de afvoer en mag niet worden verkleind. Het verkleinen van de kanaalgrootte kan het geluid van de ventilator verhogen.
17. Voordat u dit apparaat gaat onderhouden of schoonmaken, moet u de stroomtoevoer uitschakelen. paneel en vergrendel om te voorkomen dat de stroom wordt ingeschakeld. Als het paneel niet kan worden vergrendeld, markeer het paneel dan duidelijk met een waarschuwingslabel om te voorkomen dat de stroom wordt ingeschakeld.
18. Gebruik dit apparaat op de manier zoals bedoeld door de fabrikant. Als u vragen hebt, neem dan contact op met de klantenservice.

LEES EN BEWAAR DEZE INSTRUCTIES

VOORBEREIDING

Controleer of alle onderdelen aanwezig zijn voordat u met de montage van het product begint. Vergelijk onderdelen met de inhoud van het pakket en de hardware-inhoud. Als een onderdeel ontbreekt of beschadigd is, probeer het product dan niet te monteren.

Geschatte montagetijd: 30 minuten Benodigd gereedschap voor montage (niet inbegrepen): Hamer, platte schroevendraaier, houtschroeven, ducttape, kruiskopschroevendraaier, stanleymes Handige gereedschappen (niet inbegrepen): elektrische boormachine, boortjes.

WAARSCHUWING: Schakel de elektriciteit uit in de zekeringkast voordat u met de installatie begint.

Haal het apparaat voorzichtig uit de doos.

Controleer het gebied boven de installatielocatie om er zeker van te zijn dat de bedrading naar de geplande locatie kan worden geleid, dat er kanalen kunnen worden aangelegd en dat het gebied voldoende is voor een goede ventilatie.

Controleer de leidingen en bedrading voordat u met de installatie begint.

Zorg ervoor dat er voor de installatie inspectie- en onderhoudswerkzaamheden plaatsvinden op een locatie die de installatiewerkzaamheden niet belemmert.

Mogelijk hebt u de hulp van een tweede persoon nodig om deze ventilator te installeren: één persoon aan de zolderzijde en één aan de kamerzijde.

Let op: Installaties kunnen variëren afhankelijk van hoe de vorige badventilator is geïnstalleerd. Benodigdheden voor de installatie van uw badventilator zijn niet allemaal inbegrepen; de meeste zijn echter verkrijgbaar bij uw lokale doe-het-zelfzaak of ijzerhandel.

Machine Translated by Google

BEDRADINGSSCHEMA

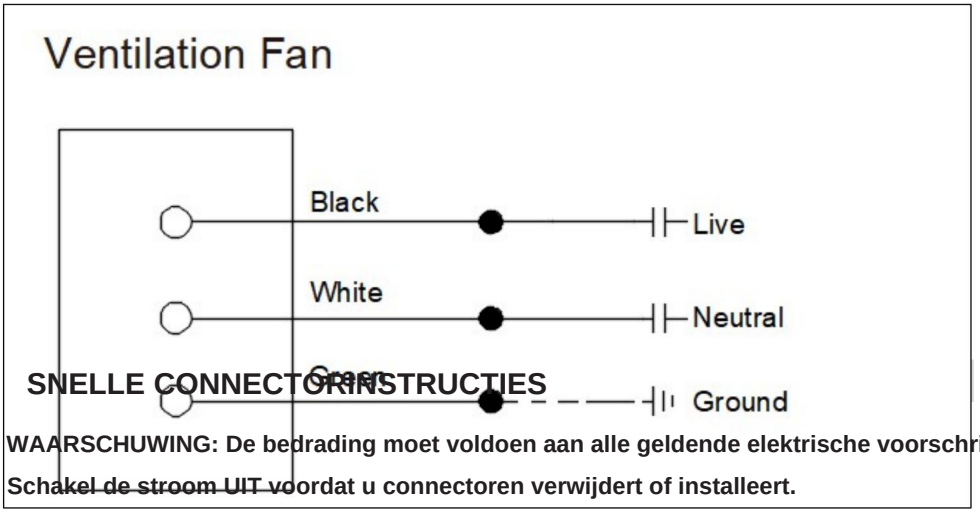

SNELLE CONNECTORINSTRUCTIES

WAARSCHUWING: De bedrading moet voldoen aan alle geldende elektrische voorschriften. Schakel de stroom UIT voordat u connectoren verwijdert of installeert.

WAARSCHUWING: ALLEEN KOPER OP KOPER. Gebruik geen aluminiumdraad.

LET OP: Het accessoireonderdeel (snelkoppeling) moet voldoen aan de onderstaande installatie-instructies.

OPMERKING: De connector is herbruikbaar op massieve draden van dezelfde draaddikte of kleiner. Gebruik de connector niet opnieuw op gestrande draden.

1. **Strip de draden 3/8 inch - 1/2 inch.**
2. **Pak de draad stevig vast en duw het gestripte uiteinde van de draad in de open poort van de connector. Gebruik slechts één connector per poort.**
3. **Controleer of het gestripte uiteinde van de draden volledig in de achterkant van de connector is gestoken (zie figuur 1).**

OPMERKING: Belangrijke informatie over draden. Maximale temperatuurclassificatie 221ÿF (105ÿC). Maximaal 600 volt voor bouwdraad en maximaal 1.000 volt voor bouwdraad en maximaal 1.000 volt in borden en verlichtingsarmaturen.

Het acceptabele draadbereik omvat: Massief: 12-18 AWG.

Machine Translated by Google

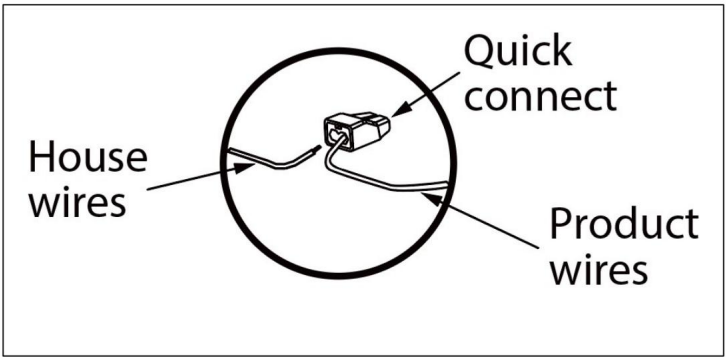

Figuur 1.

INSTALLATIE-INSTRUCTIES

Bekijk alle veiligheidsmaatregelen. Zorg ervoor dat de elektriciteit in de zekeringkast is uitgeschakeld voordat u met de installatie begint.

1. Kies de locatie voor uw ventilator in het plafond. Voor de best mogelijke prestatie gebruikt u de kortst mogelijke leiding en een minimaal aantal ellebogen.

Snijd vervolgens een opening van 7,68 inch x 7,6 inch.

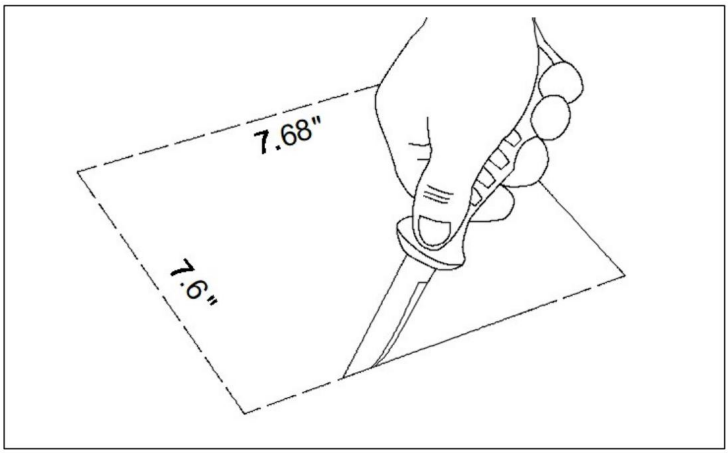

Machine Translated by Google

OPMERKING: U kunt ook een pen gebruiken om de ventilatorbehuizing te markeren en gaten te snijden op basis van de gemarkeerde maat.

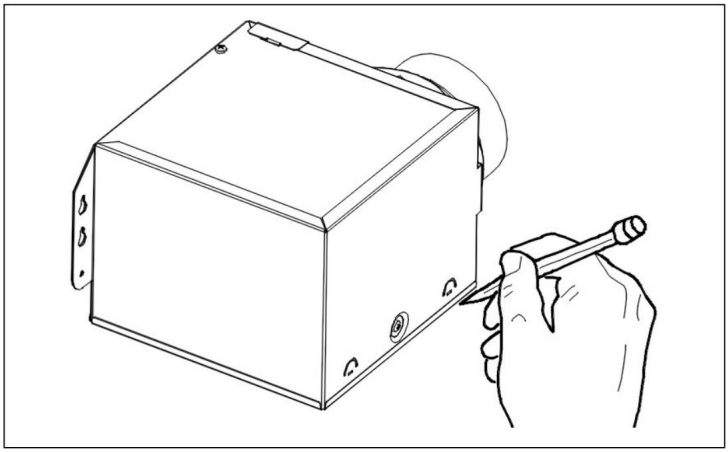

2. Plaats de ventilatorbehuizing naast een plafondbalk of muurbalk.

De ventilatorbehuizing moet waterpas en loodrecht op de plafondbalk of muurbalk staan.

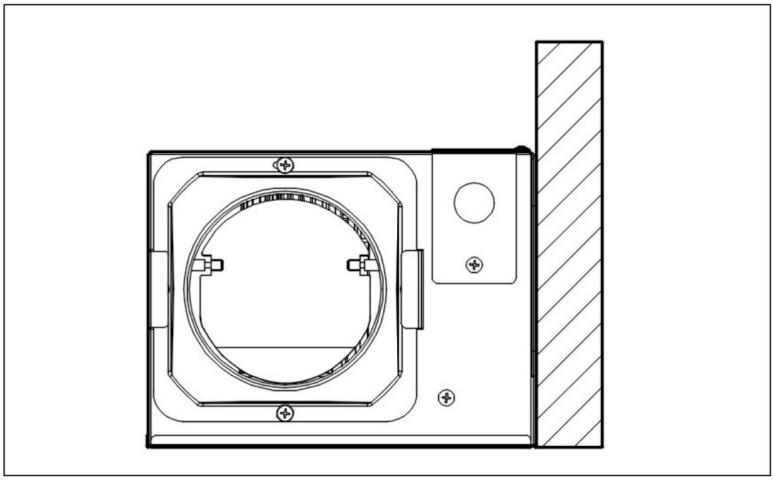

Machine Translated by Google

3. Bevestig de ventilatorbehuizing aan de plafondbalk of muurbalk met behulp van de meegeleverde houtschroeven, waar aangegeven.

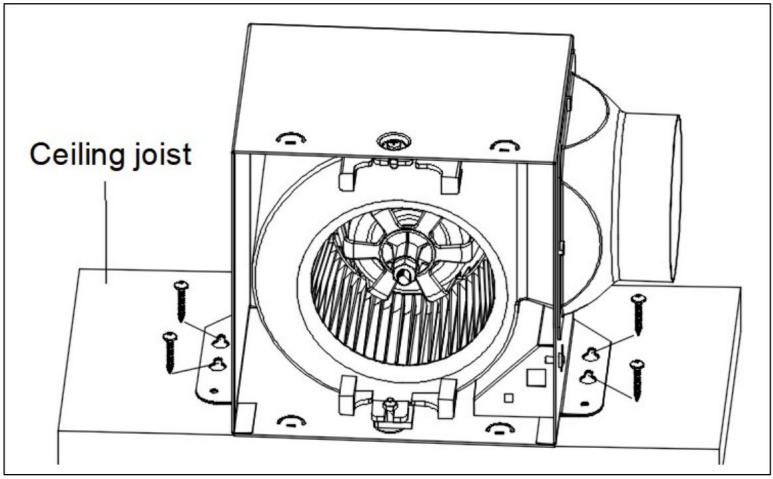

OPMERKING: U kunt met een pen de sleutelgatgleuf op beide montagebeugels markeren. Schroef de houtschroeven vast met behulp van de gemarkeerde posities. Reserveer een lengte van 3-5 mm voor de schroefkop. Hang vervolgens de ventilator aan de montageplaat en draai de schroeven vast.

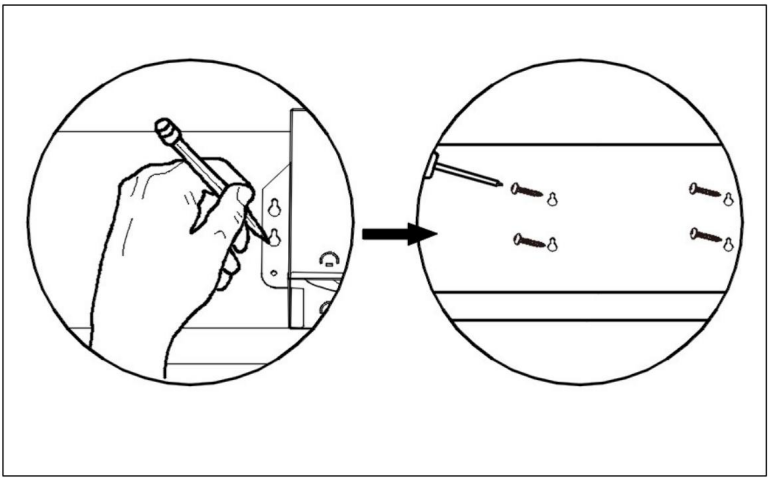

Machine Translated by Google

4. Verwijder het deksel van de bedradingsdoos van de ventilatorbehuizing met een kruiskopschroevendraaier (niet meegeleverd).

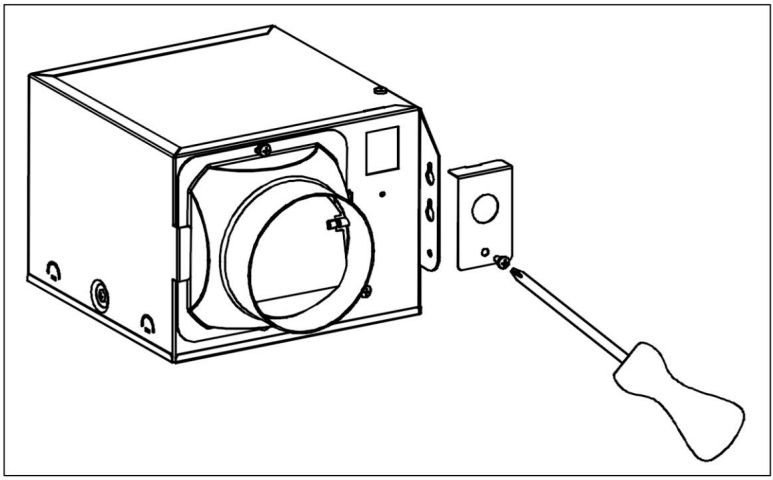

5. Gebruik een snelkoppeling om de 120 VAC-huisbedrading van de wandschakelaar naar de ventilator te bevestigen. 14 AWG is de minimale draad die voor een aftakcircuit wordt gebruikt bedrading. Duw de aangesloten draden voorzichtig terug in de behuizing van de bedradingsdoos. Plaats het deksel van de bedradingsdoos terug.

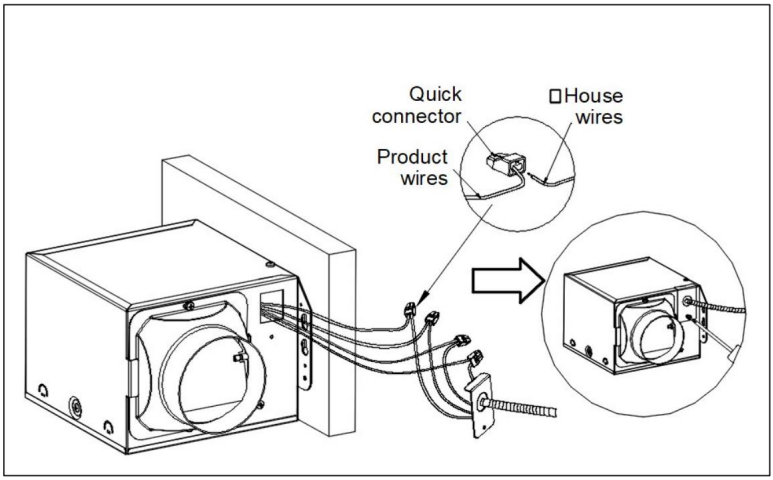

Machine Translated by Google

LET OP: Als

de elektrische draden niet overeenkomen met de vermelde kleuren, moet u bepalen wat elke huisdraad vertegenwoordigt voordat u verbinding maakt. Mogelijk moet u een elektricien raadplegen om dit veilig te bepalen.

6. Installeer een ronde 4 inch buis (niet meegeleverd) en zet deze vast met ducttape of klemmen (beide niet meegeleverd). Maak het plafondwerk af. Het plafondgat moet uitgelijnd zijn met de rand van de ventilatorbehuizing.

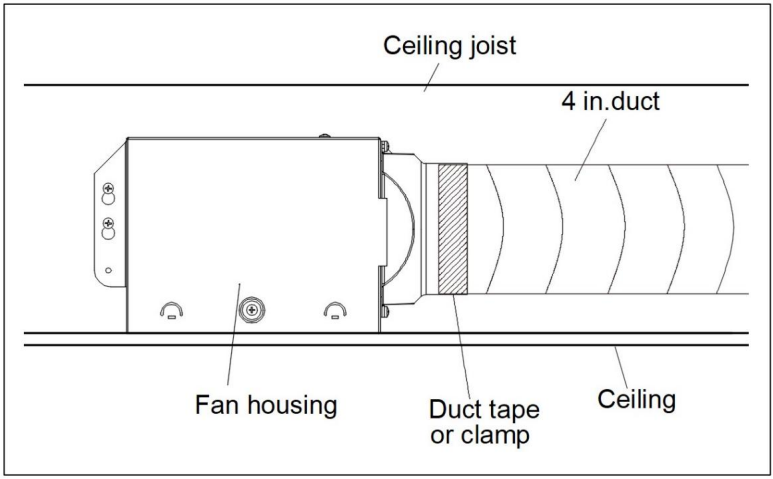

7. Sluit de lichtdraden voorzichtig aan.

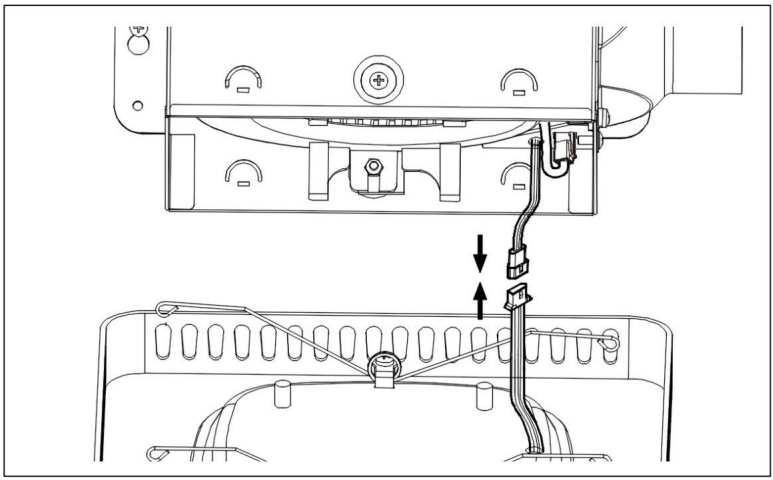

Machine Translated by Google

OPMERKING: Het model nr.: BT-BPT280AS beschikt ook over een gekleurde lichtkabel. Let op dat u deze tegelijkertijd aansluit.

8. Knijp de bevestigingsveren op het rooster samen en steek ze in smalle rechthoekige sleuven in de ventilatorbehuizing. Duw het rooster omhoog richting het plafon

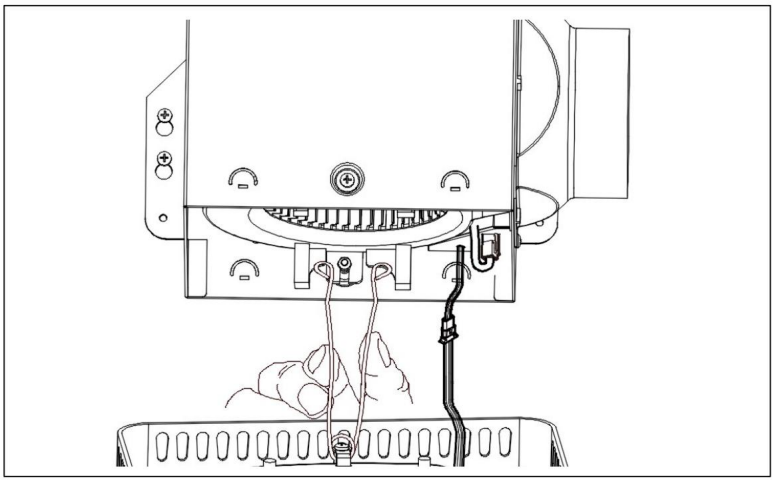

9. Duw het rooster tegen het plafond. Voltooi de installatie.

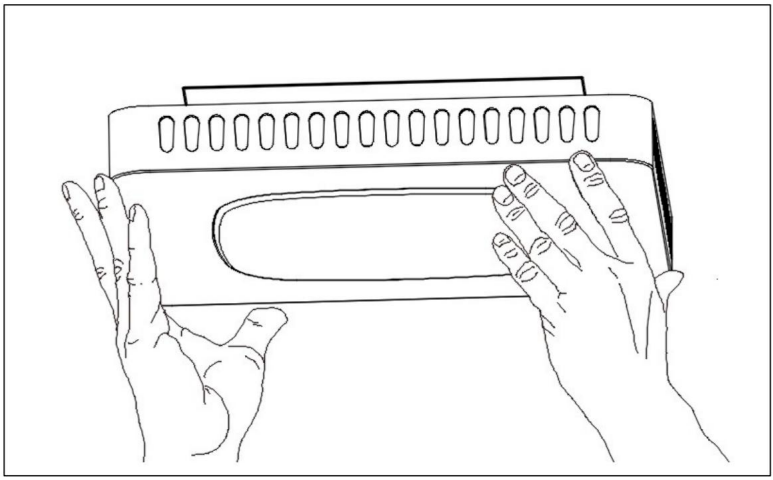

Machine Translated by Google

INSTRUCTIES VOOR AFSTANDSBEDIENING

1. Code matchen: Houd de knop Match code binnen 5 seconden ingedrukt nadat het apparaat is ingeschakeld, totdat u twee keer hoort dat Didi de code succesvol heeft gematcht.

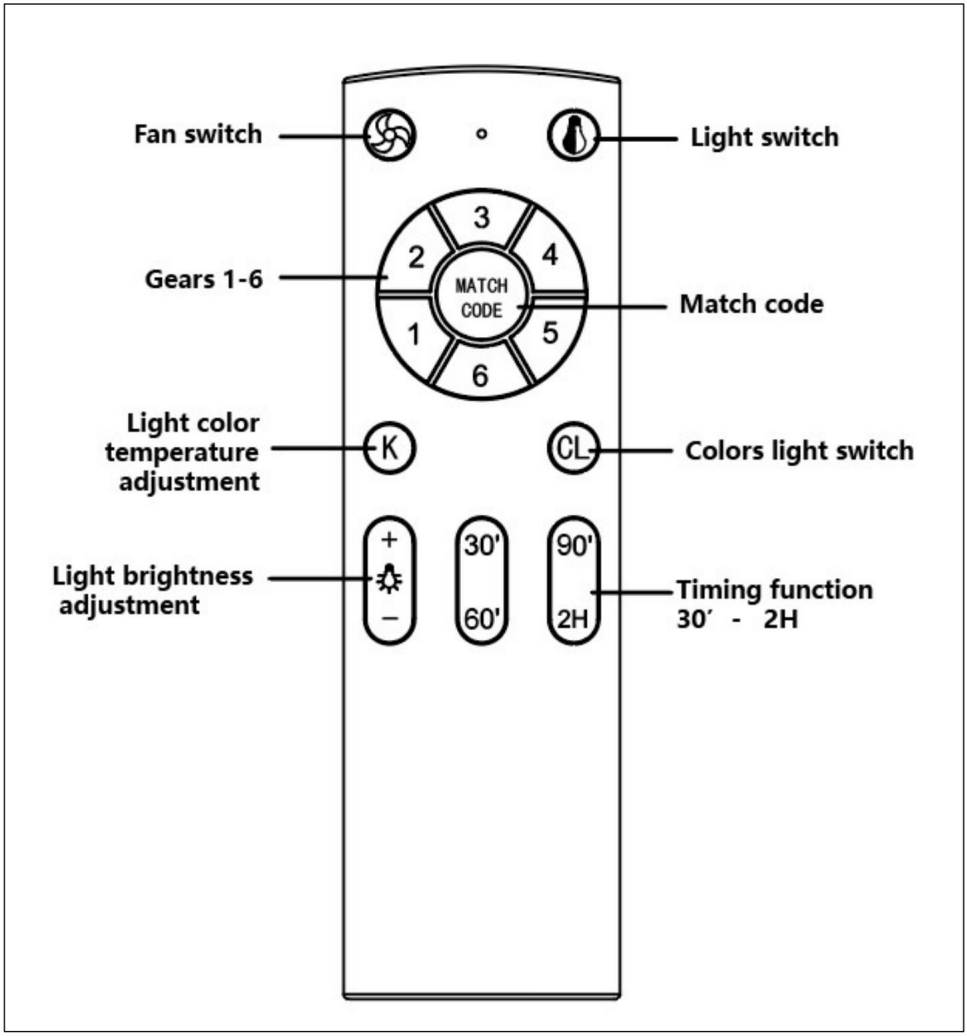

Machine Translated by Google

2. Lichtschakelaar:

Wanneer de wandschakelaar is ingeschakeld, is het standaardlicht aan en de licht is aan: neutraal licht;

3. Aanpassing van de lichtkleurtemperatuur:

Wanneer het licht aan is, gebruikt u de "Aanpassing kleurtemperatuur licht" knop om de kleurtemperatuur aan te passen;

3.1. Gebruik de knop "+" op de "Aanpassing lichtkleurtemperatuur" knop om de kleurtemperatuur te verhogen;

3.2. Gebruik de "-" knop op de "Aanpassing lichtkleurtemperatuur" knop om de kleurtemperatuur te verlagen;

4. Aanpassing van de lichthelderheid: Schakel het licht in en gebruik de Knop "Helderheidsaanpassing" om de helderheid aan te passen wanneer de het licht is aan;

4.1. Gebruik de knop "+" op de knop "Helderheidsaanpassing" om de helderheid te verhogen helderheid;

4.2. Gebruik de "-" knop op de "Helderheidsaanpassing" knop om helderheid;

5. Timingfunctie:

5.1. Tijdsduur: 30 minuten, 60 minuten, 90 minuten, 2 uur.

6. Ventilatorschakelaar:

Als de ventilator draait, kunt u direct de versnellingen 1-6 selecteren. Als de ventilator in een Uitgeschakelde toestand, druk op de knop en de ventilator start hardlopen. U kunt uw versnellingen kiezen op basis van uw behoeften;

7. Kleuren lichtschakelaar:

Modelnr.: BT-BPT280AS met kleurenverlichtingsfunctie; Het gekleurde licht functie is standaard uitgeschakeld. Druk op de schakelaar " Colors light " knop naar om het gekleurde licht aan te zetten en druk continu op de schakelaar " Colors light " schakelaar knop om 7 kleuren te hebben die gecycled kunnen worden.

OPMERKING: Modelnr.: BT-BPT190BL heeft geen kleurenverlichtingsfunctie, door op de schakelaar "Kleuren" te drukken knop heeft geen enkele functie.

Machine Translated by Google

ZORG EN ONDERHOUD

WAARSCHUWING: Koppel de stroomtoevoer los voordat u onderhoud uitvoert. Zie VEILIGHEIDSINFORMATIE voordat u verdergaat. Routineonderhoud moet ten minste eenmaal per jaar worden uitgevoerd. •

Was het rooster met milde zeep en water en droog het af met een doek. •

Verwijder overtollig vuil en stof van de ventilatorbehuizing met een stofzuiger. • Gebruik geen

oplosmiddelen, thinner of agressieve chemicaliën om de ventilator te reinigen. • Laat geen water in de motor komen.

• Dompel harsonderdelen niet onder in water dat warmer is dan 60º C.

PROBLEEMOPLOSSING

V: Overmatig lawaai A:

1. Het is normaal dat er lawaai is tijdens de werking. Als het te luid is, zet de ventilator dan op een lagere snelheid.

2. Controleer of het mes goed is geïnstalleerd.

V: De ventilator werkt niet. A: 1.

Zorg ervoor dat de ventilator is aangesloten op een stopcontact.

2. Maak het mes regelmatig schoon.

Gemaakt in China

Machine Translated by Google

Machine Translated by Google

Machine Translated by Google

VENTILATIONSFläkt

ANVÄNDARMANUAL

Machine Translated by Google

Machine Translated by Google

VENTILATIONSFläkt

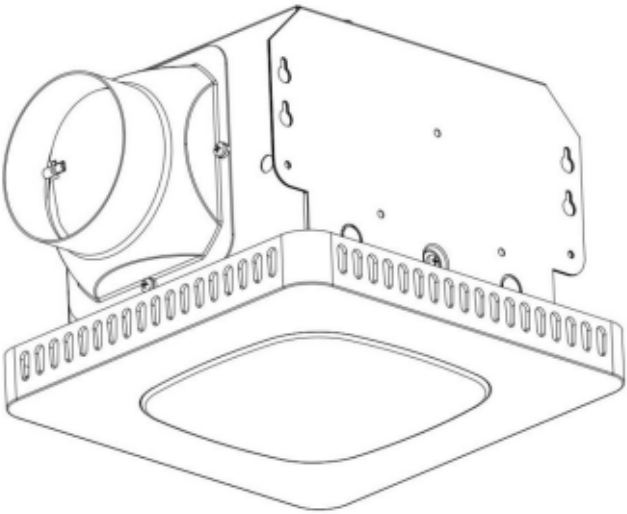

Machine Translated by Google

LÄS & SPARA DESSA INSTRUKTIONER

INNEHÅLLSFÖRTECKNING

ÿ Paketets innehåll ÿ

Säkerhetsinformation ÿ

Förberedelse ÿ

Installationsinstruktioner

ÿ Underhåll ÿ

Felsökning

TYPISK INSTALLATION

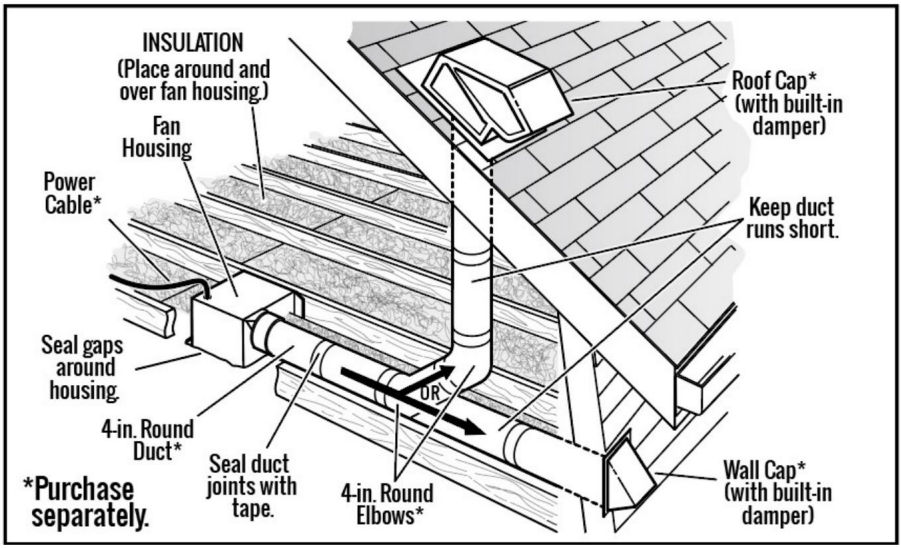

Machine Translated by Google

PAKETETS INNEHÅLL

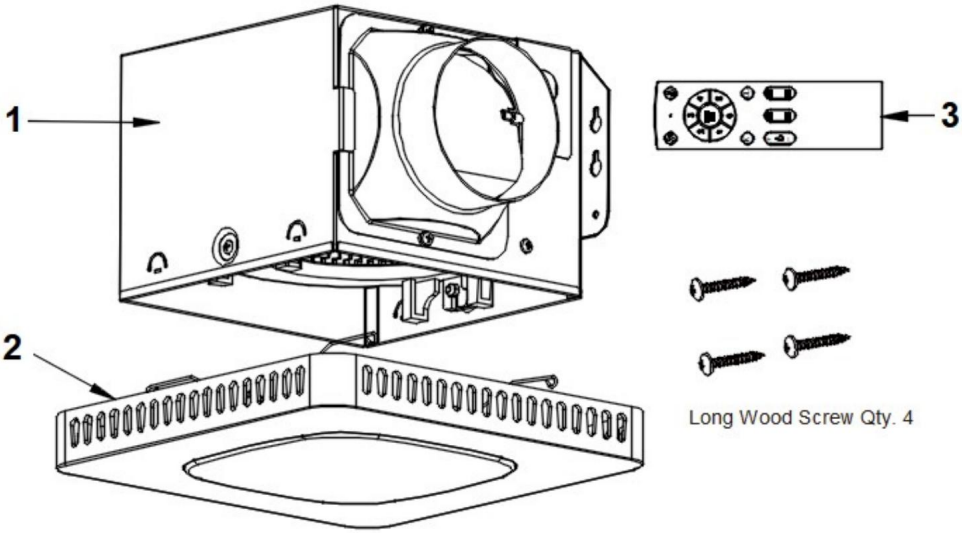

Model NO: BT-BPT190BL & BT-BPT280AS

NO	PARTS	Quantity
1	Fan Housing	1
2	Grille & Light	1
3	Remote Control	1

Machine Translated by Google

SÄKERHETSINFORMATION



Läs och förstå hela denna manual innan du försöker montera, använda eller installera produkten.

VARNING:

•För att minska risken för brand eller elektriska stötar. Använd inte denna fläkt med Alla fasta hastighetskontrollanordningar. Inkludera instruktioner som hänför sig till risk för brand, elektriska stötar eller personskador, för rengöring och användarunderhåll, såsom smörjning. • Kör INTE någon fläkt med en skadad sladd eller kontakt. Kassera fläkten eller returnera till en auktoriserad serviceverkstad för undersökning och/eller reparation. • Dra INTE sladden under mattan. Täck inte sladden med slingor, löpare eller liknande skydd. • Dra INTE sladden under möbler eller apparater. Placera sladden borta från trafikområdet och där den inte kan snubbla över. Koppla bort apparaten från strömförsörjningen före service. • Regelbunden kontroll: Låt din väggfläkt kontrolleras regelbundet för tecken på felfunktion! Sluta använda, kontrollera om kontakten, sladden eller apparaten är skadad. Överdrivet ljud, obehaglig lukt eller onormal värme. • Denna apparat är inte avsedd att användas av personer (inklusive barn) med nedsatt fysisk, sensorisk eller mental förmåga, eller brist på erfarenhet och kunskap, såvida de inte har fått tillsyn eller instruktioner angående användningen av apparaten av en person som ansvarar för deras säkerhet. • Barn bör övervakas för att säkerställa att de inte leker med apparaten. • Noggrann övervakning är nödvändig när någon apparat används av eller nära barn. Barn bör övervakas för att säkerställa att de inte leker med apparaten. Rengöring och användarunderhåll får inte utföras av barn om de inte är äldre än och övervakas. •Använd endast apparaten för avsedda hushållsändamål som beskrivs i denna bruksanvisning. All annan användning rekommenderas inte som kan orsaka elektriska stötar eller personskador. • Kanalfläkten ska inte vara avsedd att monteras i en kanal för att flytta

Machine Translated by Google

uppvärmd luft

Övriga säkerhetsregler

1. **Koppla alltid bort strömförsörjningen innan du servar fläkten, motorn eller kopplingsdosa.**
2. **Installationsarbetet måste utföras av en kvalificerad person(er) i enlighet med alla lokala och säkerhetsföreskrifter inklusive reglerna för brandklassad konstruktion.**
3. **Följ alla lokala byggnads-, säkerhets- och elföreskrifter, samt NEC (National Electrical Code) och OSHA (Arbetsskyddslagen).**
4. **Elektrisk serviceförsörjning måste vara 120 volt, 60 hertz.**
5. **Denna enhet måste vara ordentligt jordad.**
6. **Böj eller böj inte strömkablarna.**
7. **Var försiktig så att befintliga ledningar inte skadas vid skärning eller borrning i väggar eller tak.**
8. **Tillräcklig lufttillförsel krävs för korrekt förbränning och utblåsning av gaser genom skorstenen (skorstenen) på bränsleförbränningsutrustningen för att förhindra tillbakadrag. Se standarderna för NFPA (National Fire Protection Association) och ASHRAE (American Society for Heating Refrigeration and Air Conditioning Engineers) och de lokala byggnormerna.**
9. **Använd inte den här fläkten med någon halvledarstyrenhet, t.ex fjärrkontroll, dimmer eller vissa timers. Mekaniska timers är inte solid state-enheter.**
10. **Denna ventilationsfläkt är godkänd för användning över ett badkar eller dusch när den installeras i en GFCI-skyddad krets. Använd inte fläktar över ett badkar eller dusch som inte är godkända för den applikationen och märkta därefter.**
11. **Installera inte i en matlagningsplats.**
12. **Använd inte för att blåsa ut farliga eller explosiva ångor.**
13. **Fläktar ska alltid ventileras utåt och i enlighet med lokala koder.**
14. **Installera inte i ett tak med isolering större än R50.**
15. **Kanalarbeten bör installeras i en rak linje med minimala böjar.**

Machine Translated by Google

16. Kanalstorleken måste vara lika stor som utloppet och bör inte minskas. Att minska kanalstorleken kan öka fläktljudet.
17. Innan du servar eller rengör denna enhet, stäng av strömförsörjningen vid panel och lås för att förhindra att strömmen slås på. Om panelen inte kan låsas, markera panelen tydligt med en varningsetikett för att förhindra att strömmen slås på.
18. Använd denna enhet på det sätt som tillverkaren avsett. Om du har några frågor, vänligen ring kundtjänst.

LÄS OCH SPARA DESSA INSTRUKTIONER

FÖRBEREDELSE

Innan du påbörjar monteringen av produkten, se till att alla delar finns med.
Jämför delar med paketets innehållslista och hårdvaruinnehåll. Om någon del saknas eller är skadad, försök inte montera produkten.
Beräknad monteringstid: 30 minuter Verktyg som
krävs för montering (ingår ej): hammare, platt skruvmejsel, träskruvar, tejp
Philips skruvmejsel, verktygskniv Användbara verktyg (ingår ej) elektrisk borr, borr.

VARNING: Stäng av strömmen vid brytaren innan installationen påbörjas.

Ta försiktigt ut enheten från kartongen.
Kontrollera området ovanför installationsplatsen för att vara säker på att ledningar kan dras till den planerade platsen och att kanalarbete kan utföras och att området är tillräckligt för korrekt ventilation.
Inspektera kanalarbete och ledningar innan du fortsätter med installationen.
Före installation, tillhandahåll inspektion och framtida underhåll åtkomst på en plats som inte kommer att störa installationsarbetet.

Du kan behöva hjälp av en andra person för att installera denna fläkt: en person på vinden och en på rummet.

Obs: Installationerna kan variera beroende på hur den tidigare badfläkten installerades. Tillbehör som behövs för installationen av din badfläkt ingår inte; men de flesta finns tillgängliga i din lokala hemförbättrings- eller järnaffär.

Machine Translated by Google

KLEDNINGSDIAGRAM

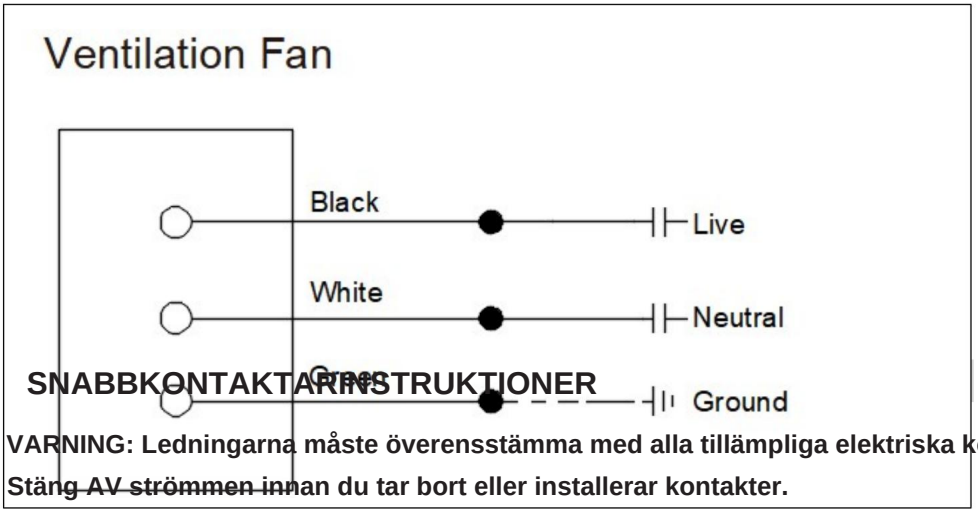

SNABBKONTAKTARINSTRUKTIONER

VARNING: Ledningarna måste överensstämma med alla tillämpliga elektriska koder. Stäng AV strömmen innan du tar bort eller installerar kontakter.

VARNING: ENDAST KOPPAR TILL KOPPAR. Använd inte aluminiumtråd.

VARNING: Tillbehörsdel (snabbkoppling) bör uppfylla installationsinstruktionerna nedan.

OBS: Kontakten kan återanvändas på solida ledningar med samma trådgage eller mindre. Återanvänd inte kontakten på tvinnade ledningar.

1. **Skala kablar 3/8 tum - 1/2 tum.**
2. **Ta ett stadigt tag i kabeln och tryck in den avskalade änden av kabeln i den öppna porten på kontakten. Använd endast en kontakt per port.**
3. **Kontrollera att den avskalade änden av ledningarna är helt införd på baksidan av kontakten. (Se bild 1.)**

OBS: Viktig trådinformation. Maximal temperaturklass 221ÿF (105ÿC). 600 volt max för byggtråd och 1 000 volt max för byggtråd och 1 000 volt max i skyltar och belysningsarmaturer.

Det acceptabla trådsortimentet inkluderar: Solid: 12-18 AWG.

Machine Translated by Google

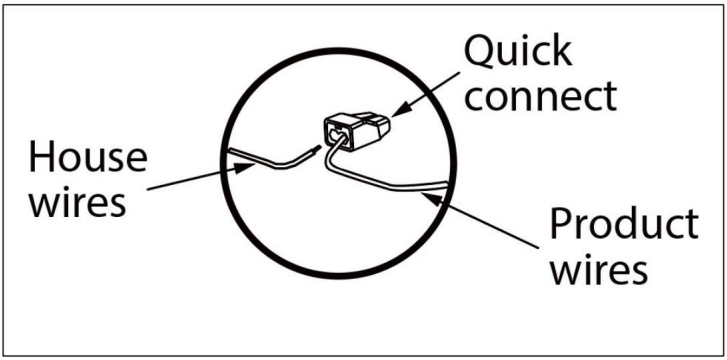

Fig.1.

INSTALLATIONSINSTRUKTIONER

Granska alla säkerhetsåtgärder. Se till att strömmen vid brytboxen är avstängd innan installationen påbörjas.

1. Välj plats för din fläkt i taket. För bästa möjliga prestanda, använd kortast möjliga kanalgång och ett minimum antal armbågar.
Klipp sedan en öppning som mäter 7,68 tum x 7,6 tum.

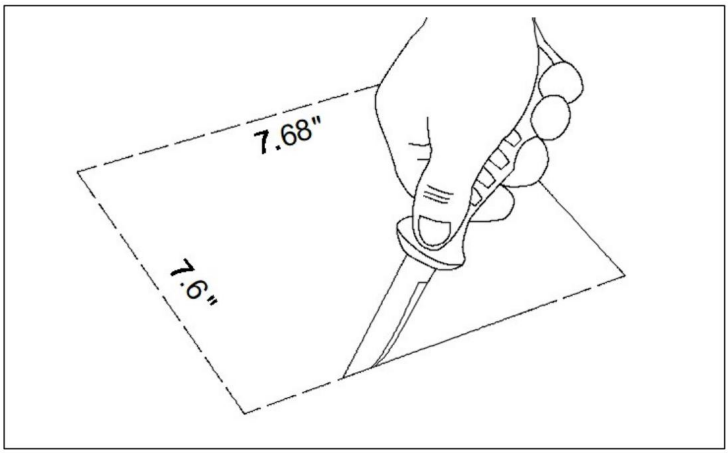

Machine Translated by Google

OBS: Du kan också använda en penna för att markera fläkthuset och skära hål enligt den markerade storleken.

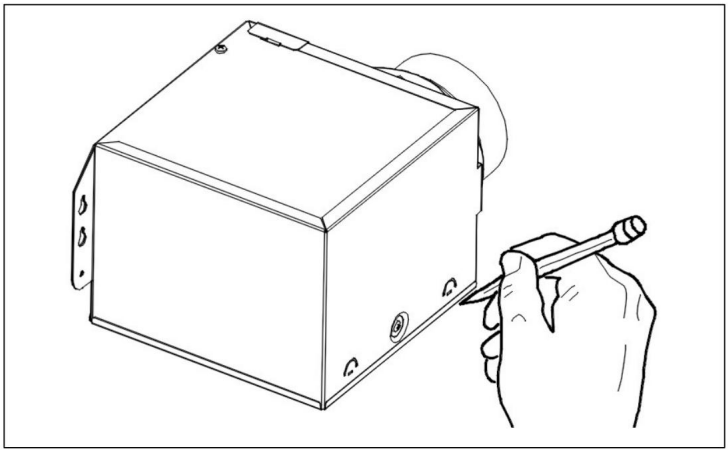

2. Placera fläkthuset bredvid en takbjälke eller väggregel.

Fläkthuset ska vara plant och vinkelrätt mot takbjälklaget eller väggregeln.

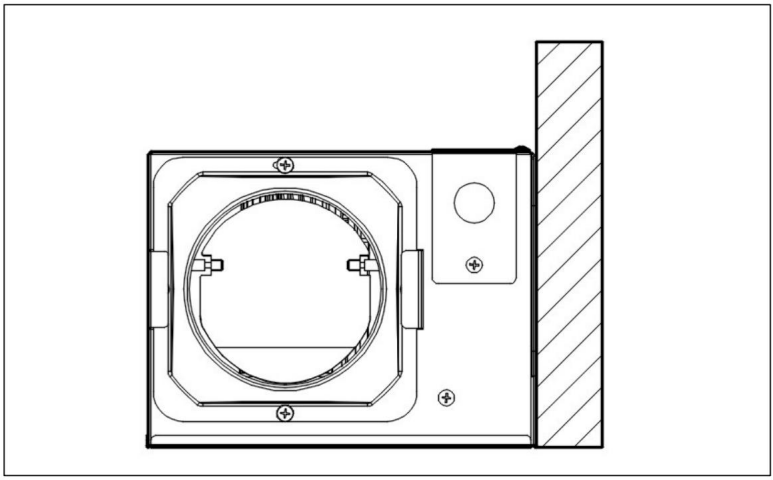

Machine Translated by Google

3. Montera fläkthuset på takbjälken eller väggregeln med träskruvarna (medföljer) där så anges.

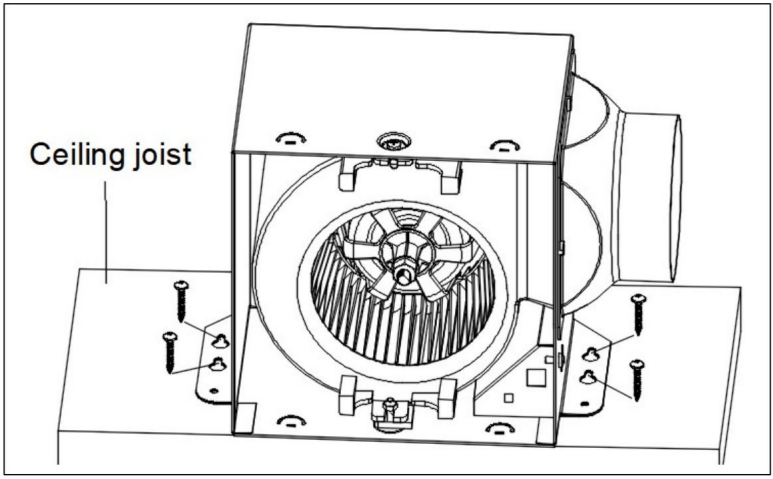

OBS: Du kan använda en penna för att markera nyckelhålsöppningen på båda monteringsfästena. Skruva i träskruvarna med de markerade positionerna. Reservera en längd på 3-5 mm för skruvhuvudet. Häng sedan upp fläkten på monteringsplattan och dra åt skruvarna.

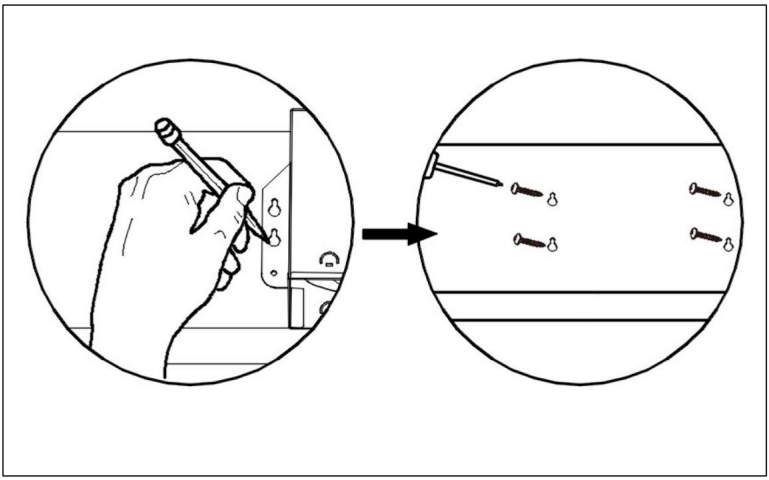

Machine Translated by Google

4. Ta bort kabelboxens lock från fläkthuset med en Phillips-skruvmejsel (ingår ej).

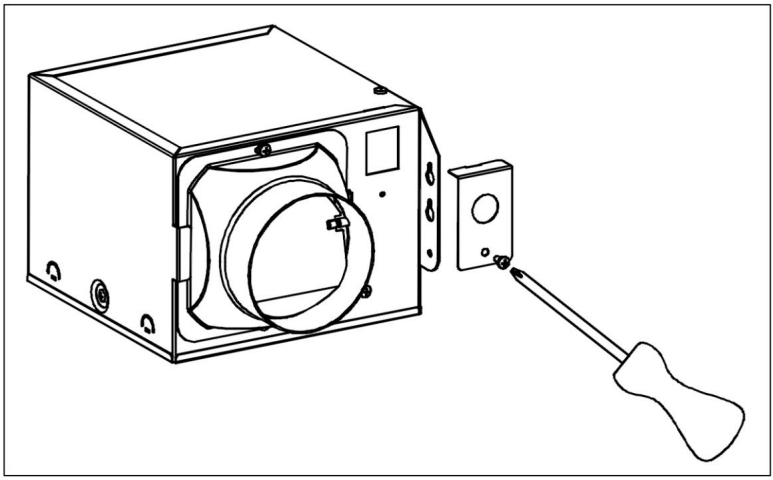

5. Använd en snabbkoppling för att fästa 120 VAC-kabeln från väggkontakten till fläkten. 14 AWG är den minsta tråd som används för grenkrets

ledningar. Tryck försiktigt tillbaka de anslutna kablarna i ledningsboxens hölje.

Sätt tillbaka kopplingsboxens lock.

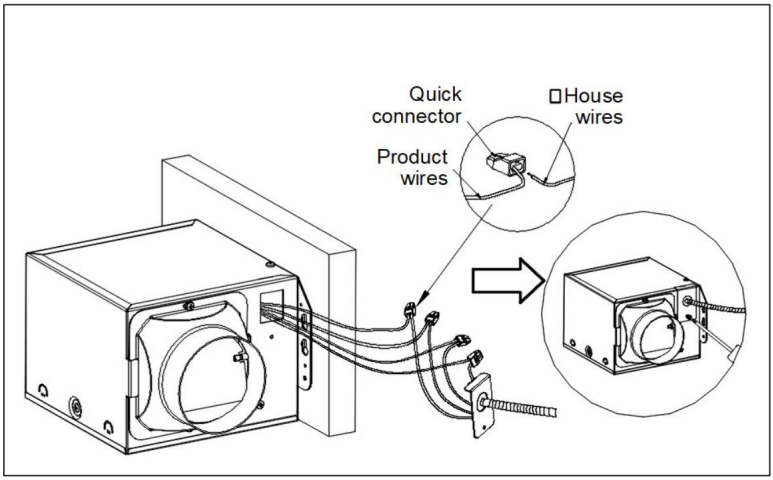

Machine Translated by Google

VARNING:

Om de elektriska ledningarna inte stämmer överens med färgerna som anges måste du bestämma vad varje husledning representerar innan du ansluter. Du kan behöva konsultera en elentreprenör för att avgöra säkert.

6. Installera en cirkulär 4-tums kanal (ingår ej) och fäst den med tejp eller klämmor (ingendera medföljer). Avsluta takarbetet. Takhålet ska vara i linje med kanten på fläkthuset.

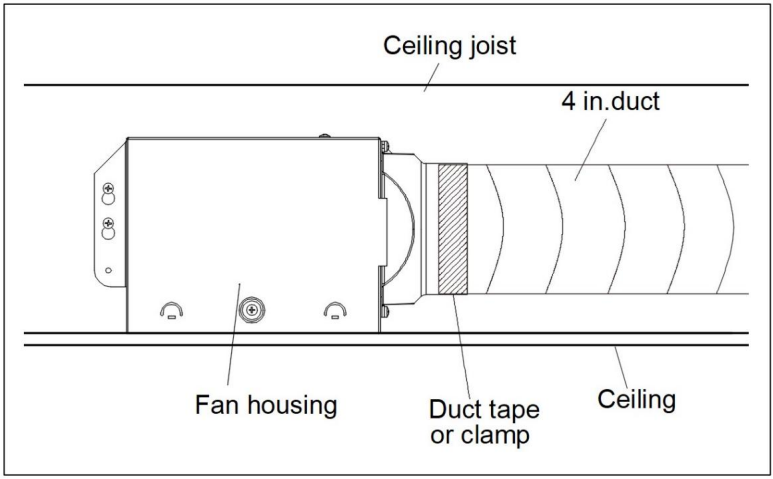

7. Anslut ljustrådarna försiktigt.

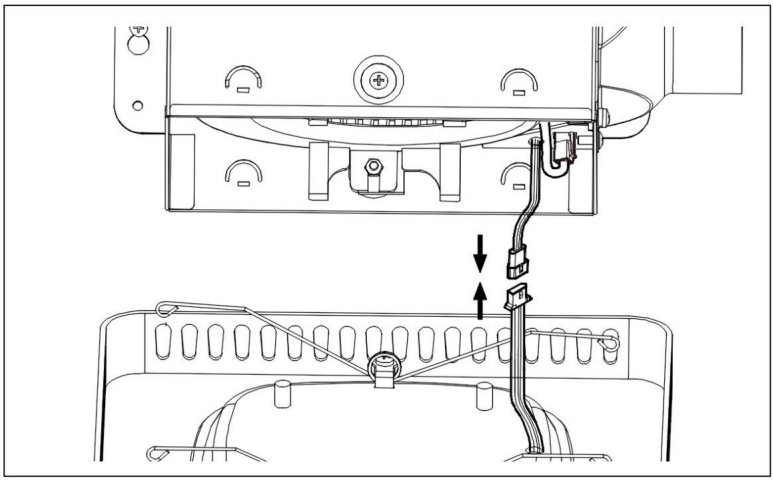

Machine Translated by Google

OBS: Modell nr: BT-BPT280AS har också en färgad ljusströmkabel, var noga med att ansluta den samtidigt.

8. Kläm fast monteringsfjädrarna på gallret och sätt in dem i smala rektangulära spår inuti fläkthuset. Skjut gallret upp mot taket.

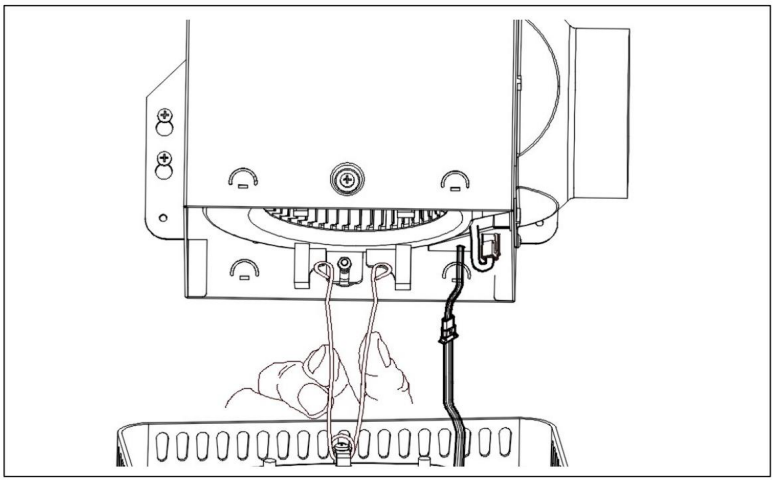

9. Skjut gallret mot taket. Komplett installation.

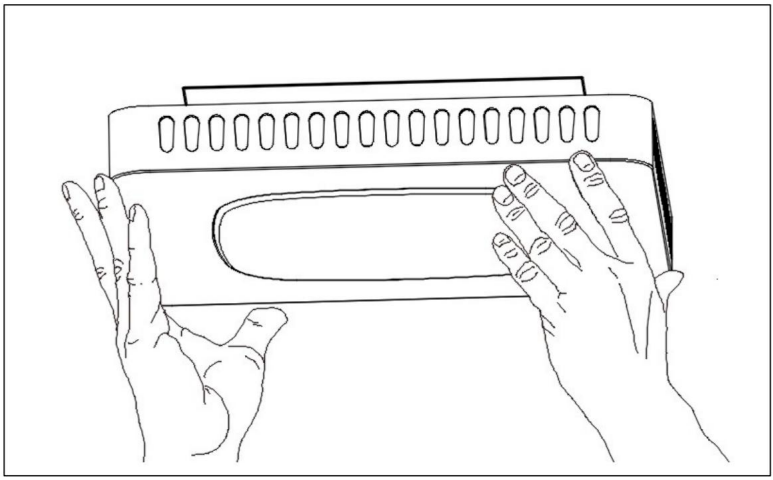

Machine Translated by Google

INSTRUKTIONER FÖR FJÄRRKONTROLL

1. Matcha kod: Håll ned knappen Matcha kod inom 5 sekunder efter ett ljud av strömmen tills du hör att Didi två gånger lyckades matcha koden.

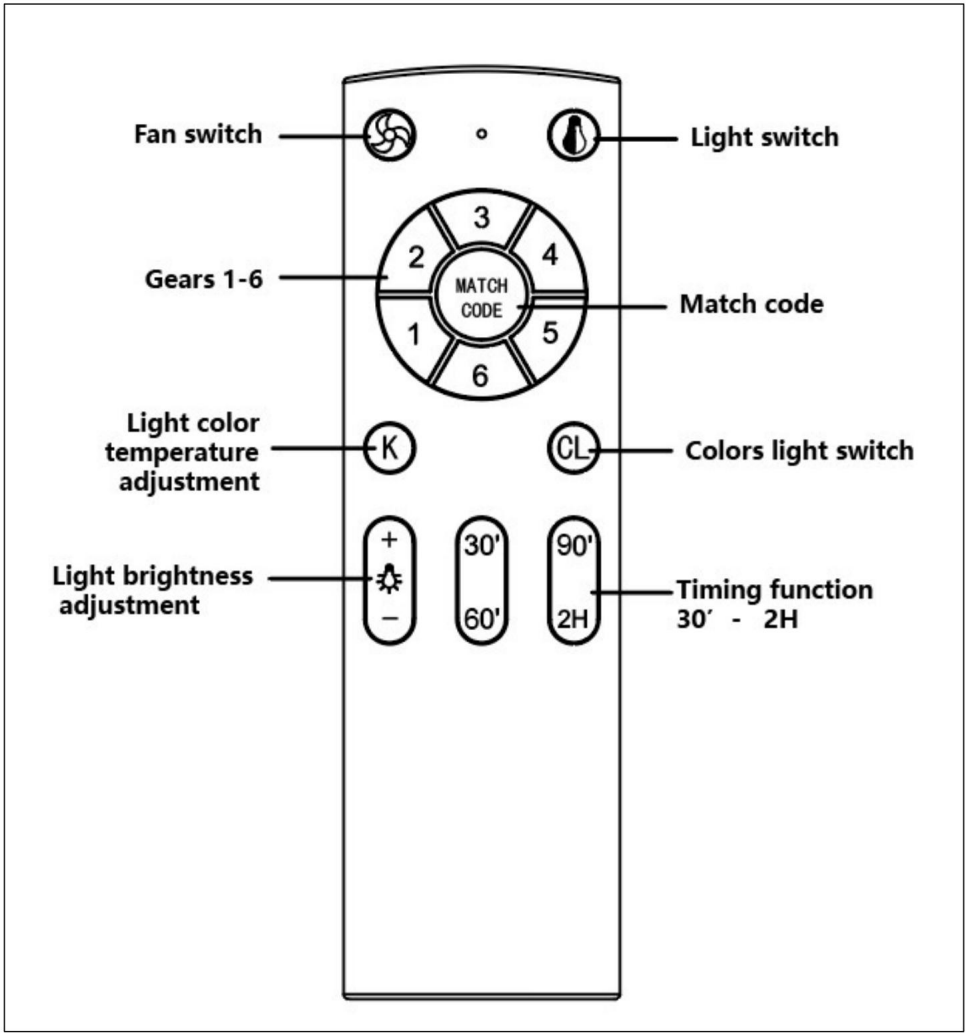

Machine Translated by Google

2. Ljusomkopplare:

När väggkontrollomkopplaren är påslagen är standardlampan tänd och ljuset är på: neutralt ljus;

3. Justering av ljusfärgstemperatur:

När lampan är tänd, använd "Ljusfärgstemperaturjustering" knapp för att justera färgtemperaturen;

3.1. Använd "+"-knappen på "Ljus färgtemperaturjustering" knappen för att öka färgtemperaturen;

3.2. Använd knappen "-" på "Justering av ljus färgtemperatur" knapp för att minska färgtemperaturen;

4. Justering av ljusstyrkan: Slå på ljuset och använd "Ljusstyrkajustering"-knappen för att justera ljusstyrkan när lampan är tänd;

4.1. Använd "+"-knappen på "Ljusstyrkajustering"-knappen för att öka ljusstyrka;

4.2. Använd knappen "-" på knappen "Justering av ljusstyrka" för att minska ljusstyrka;

5. Timing funktion:

5.1. Tid: 30 minuter, 60 minuter, 90 minuter, 2 timmar.

6. Fläktomkopplare:

Om fläkten går kan du direkt välja växlar 1-6, Om fläkten är i en avstängning, tryck på knappen och fläkten startar „Fläktomkopplare spring. Du kan välja dina växlar efter dina behov;

7. Färgljusbrytare:

Modell NR: BT-BPT280AS med färgbelysningsfunktion; Det färgade ljuset funktionen är inaktiverad som standard. Tryck på " Colors light- knappen till omkopplaren, slå på det färgade ljuset och tryck kontinuerligt på " Colors-lampan växla knappen för att ha 7 färger som kan cyklas.

OBS: Modell NR: BT-BPT190BL har ingen färgbelysningsfunktion, genom att trycka på " Färger ljusomkopplare knappen kommer inte att ha någon funktion.

Machine Translated by Google

SKÖTSEL OCH UNDERHÅLL

VARNING: Koppla bort strömförsörjningen före service. Se SÄKERHETSINFORMATION innan du fortsätter. Rutinunderhåll bör utföras minst en gång om året. • Tvätta gallret med mild tvål och vatten, torka med en trasa. • Ta bort

överflödig smuts och damm från fläkthuset med en dammsugare. • Använd

inte lösningsmedel, thinner eller starka kemikalier för att rengöra fläkten. • Låt inte vatten komma in

i motorn.

• Doppa inte hartsdelar i vatten över 60ºC.

FELSÖKNING

F: För mycket brus

A: 1. Det är normalt att det förekommer buller under drift. Om för högt, ställ in fläkten på lägre hastighet.

2. Kontrollera om bladet är korrekt installerat.

F: Fläkten fungerar inte A:

1. Se till att fläkten är ansluten till ett eluttag.

2. Rengör bladet regelbundet.

Tillverkad i Kina

Machine Translated by Google

Machine Translated by Google