Internet#	Model#	SKU#
323008725	HD67302W-6301	1008089078
323008760	HD67302W-6304	1008089153
323188208	HD67302W-6310H	1008714174
323188383	HD67302W-634405	1008714145

INSTALLATION AND CARE GUIDE

IRENA 4 IN. CENTERSET 2-HANDLE BATHROOM FAUCET

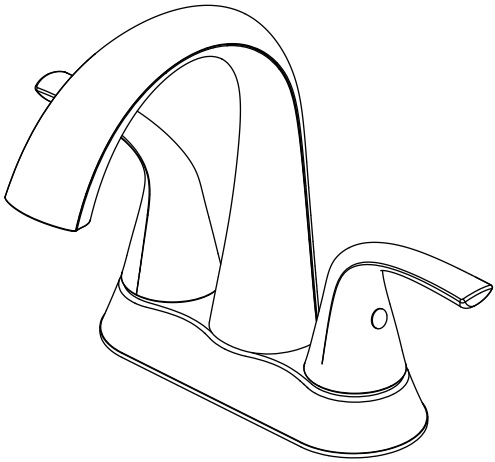

Questions, problems, missing parts?

Before returning to the store, call Glacier Bay Customer Service
8 a.m. - 7 p.m., EST, Monday - Friday
9 a.m. - 6 p.m., EST, Saturday

1-855-HD-GLACIER (1-855-434-5224)

HOMEDEPOT.COM/GLACIERBAY

THANK YOU

We appreciate the trust and confidence you have placed in Glacier Bay through the purchase of this lavatory faucet. We strive to continually create quality products designed to enhance your home. Visit us online to see our full line of products available for your home improvement needs. Thank you for choosing Glacier Bay!

Table of Contents

Important Information **2**
Warranty **2**
Pre-Installation **2**
Planning Installation 2
Tools and Hardware Required 2
Package Contents 3
Installation **4**
Operation **6**
Care and Cleaning **7**
Troubleshooting **7**
Service Parts **8**

Important Information

- □ Observe all local plumbing and building codes.
- □ Cover the sink drain to avoid losing any parts.
- □ Review the care and cleaning section included in this guide.

Warranty

LIMITED LIFETIME WARRANTY

Glacier Bay products are manufactured with superior quality standards and workmanship and are backed by our limited lifetime warranty. Glacier Bay products are warranted to the original consumer purchaser to be free of defects in materials or workmanship. We will replace FREE OF CHARGE any product or parts that proves defective. Simply, return the product / part to any of The Home Depot retail locations or call 1-855-HD-GLACIER (1-855-434-5224) to receive the replacement item. Proof of purchase (original sales receipt) from the original consumer purchaser must be made available for all Glacier Bay warranty claims.

This warranty excludes incidental/inconsequential damages and failures due to misuse, abuse or normal wear and tear. This warranty excludes all industrial, commercial and business usage, whose purchasers are hereby extended a five year limited warranty from the date of purchase, with all other terms of this warranty applying except the duration of warranty.

Some states and provinces do not allow the exclusion or limitation of incidental or consequential damages, so the above limitations may not apply to you. This warranty gives you specific legal rights and you may also have other rights that vary from state to state and province to province. Please see a store or contact 1-855-HD-GLACIER for more details.

Contact the Customer Service Team at 1-855-434-5224 or visit www.HomeDepot.com.

Pre-Installation

PLANNING INSTALLATION

Before beginning the installation of this product, ensure all parts are present. Compare parts with the Package Contents list. If any part is missing or damaged, do not attempt to install the product. Contact Customer Service for replacement parts.

TOOLS AND HARDWARE REQUIRED

Adjustable wrench

Safety goggles

Silicone sealant

(2) Supply lines

PACKAGE CONTENTS

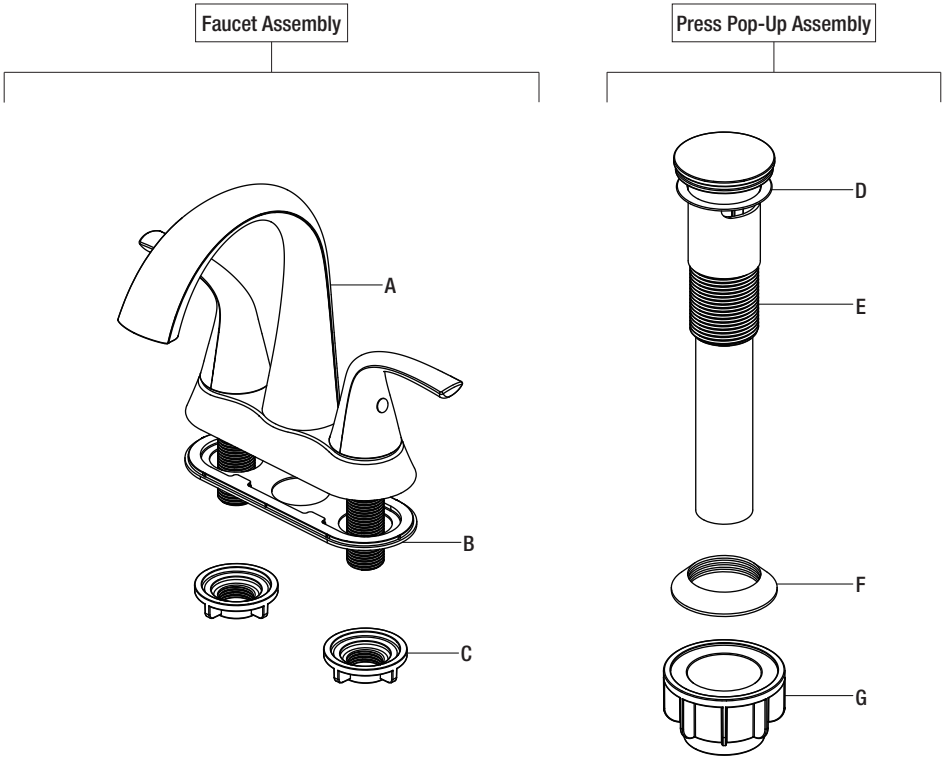

Part	Description	Quantity
A	Faucet	1
B	Gasket	1
C	Mounting nut	2
D	Top gasket	1
E	Pop-up body	1
F	Bottom gasket	1
G	Nut	1

1 Installing the faucet assembly

CAUTION: Always shut off the water supply before removing an existing faucet or replacing any part of a faucet. Open the faucet handle to relieve water pressure and ensure that the water is completely shut off.

- ☐ Shut off the water supply. Remove the old faucet.
- ☐ Clean the mounting surface.
- ☐ Ensure the gasket (B) is on the bottom of the new faucet (A).
- ☐ Place the faucet (A) through the mounting holes in the sink.
- ☐ Secure the faucet (A) to the sink using the mounting nuts (C) provided. Hand-tighten only.

NOTE: Silicone sealant is required under the gasket (B).

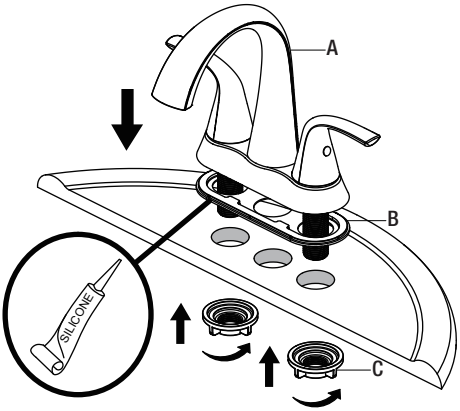

2 Preparing the pop-up assembly

- ☐ Remove the bottom gasket (F) and nut (G) from the top gasket (D) and pop-up body (E).
- ☐ Attach these pieces together by pushing the bottom gasket (F) down into the top of the nut (G) and twisting together.

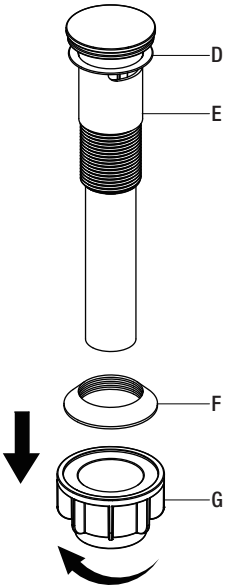

3 Installing the pop-up body

- Insert the pop-up body (E) into the sink. Ensure that the top gasket (D) rests securely between the top of the sink and the top of the pop-up body (E).

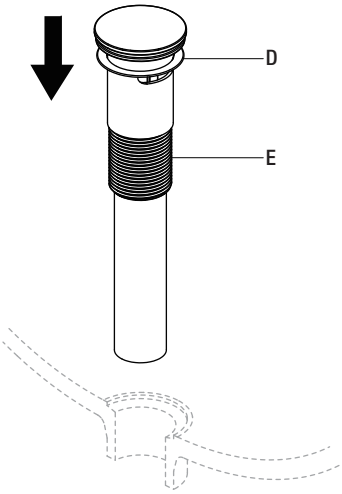

4 Securing the pop-up body

- From underneath the sink, screw the bottom gasket (F) and nut (G) assembly onto the pop-up body (E) by twisting clockwise until secure.

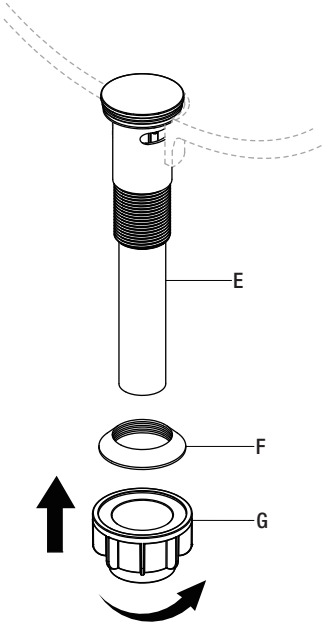

Installation (continued)

5 Making the water supply connections

- ☐ Use 1/2 in. I.P.S. faucet connections (2), or use supply line coupling nuts (3) (not included) with a 3/8 in. O.D. ball-nose riser (1).
- ☐ Use wrenches to tighten the connections. Do not overtighten.

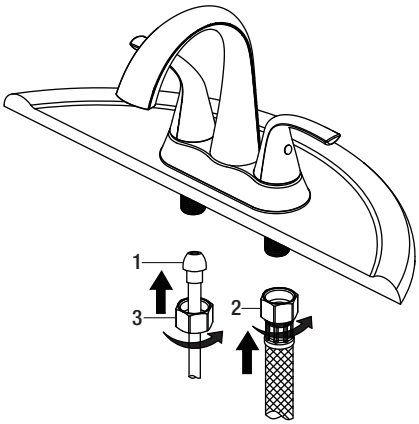

Operation

1 Flushing and checking for leaks

IMPORTANT: After installation is complete, remove the aerator (1) from the faucet (A) to flush the water lines.

- ☐ Ensure the faucet (A) handles are in the off position, and turn on the water supply to check for leaks. If you discover any leaks, check your connections to ensure they are installed properly.
- ☐ Remove the aerator and housing (if applicable). Turn on the hot and cold handles to allow the water to run for at least one minute. This flushes away any debris that could cause damage to internal parts.
- ☐ Turn off the water and reinstall the aerator and housing (if applicable).

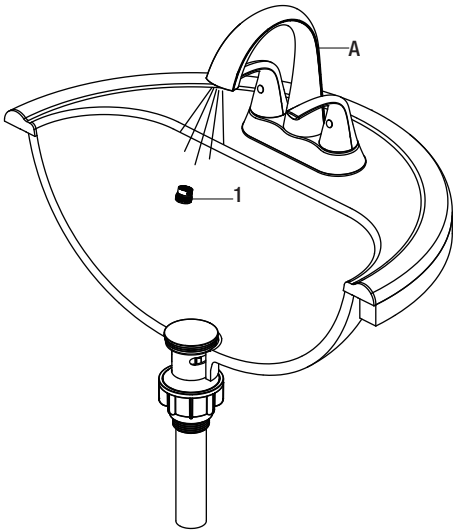

Care and Cleaning

- To clean, wipe down with a damp cloth and dry with a towel.
- Do not use abrasive cleaners, steel wool, or harsh chemicals when cleaning this faucet, or the warranty will be voided.

Troubleshooting

NOTE: Refer to the service parts section in this manual for a detailed drawing showing the location of the parts listed below.

Problem	Possible Cause	Solution
There are leaks from the handle.	The bonnet nut has come loose and/or the washer is dirty or damaged.	◻ Tighten the bonnet nut. ◻ Clean or replace the washer.
The aerator has an irregular or reduced water flow.	The aerator is dirty or mis-fitted.	◻ Remove the aerator and check for debris. ◻ Ensure that the rubber washer is properly installed.
There is leaking from the sink drain at the base of the sink.	The sink has a rough or irregular surface.	◻ Apply additional silicone sealant to the beveled side of the drain flange. ◻ Retighten and test for leaks.

Service Parts

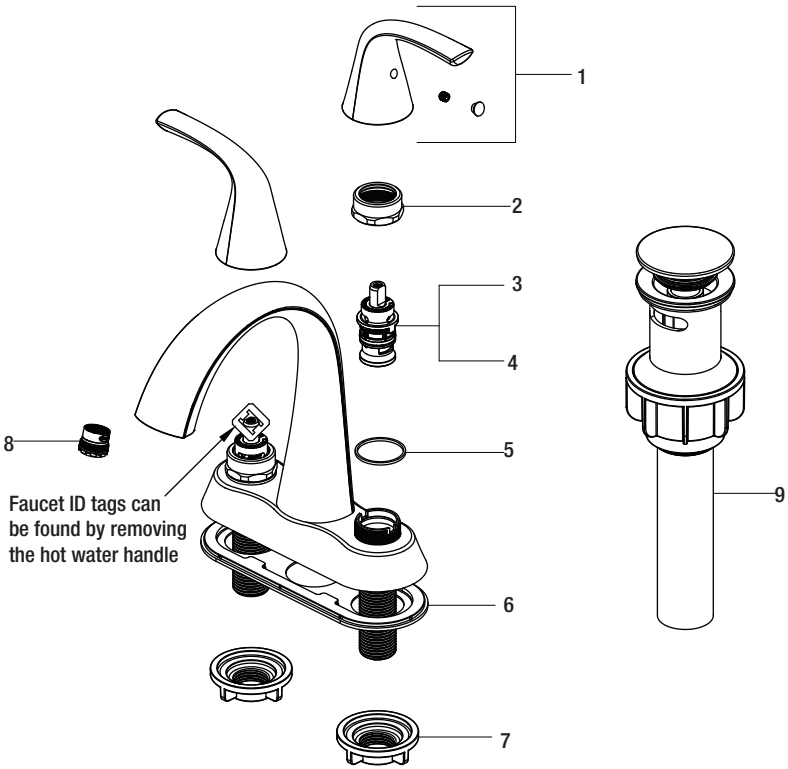

Part	Description	Part Number
1	Handle assembly	RP13884*
2	Bonnet nut	RP70678
3	Cartridge H	RP20067
4	Cartridge C	RP20068
5	Washer	RP64123

Part	Description	Part Number
6	Gasket	RP80809
7	Mounting nut	RP56001
8	Aerator	RP30187
9	Press pop-up assembly	RP40269*

*Specify Finish

Many replacement cartridges, aerators, and drain assemblies can be purchased at your local The Home Depot store or online at HOMEDEPOT.COM

GLACIER BAY®

Questions, problems, missing parts?

Before returning to the store, call Glacier Bay Customer Service
8 a.m. - 7 p.m., EST, Monday - Friday
9 a.m. - 6 p.m., EST, Saturday

1-855-HD-GLACIER (1-855-434-5224)

HOMEDEPOT.COM/GLACIERBAY

Retain this manual for future use.

Internet núm.	Modelo núm.	SKU núm.
323008725	HD67302W-6301	1008089078
323008760	HD67302W-6304	1008089153
323188208	HD67302W-6310H	1008714174
323188383	HD67302W-634405	1008714145

GUÍA DE USO Y MANTENIMIENTO

IRENA - MEZCLADORA PARA BAÑO, CON 2 MANERALES Y PIEZA CENTRAL DE 4"

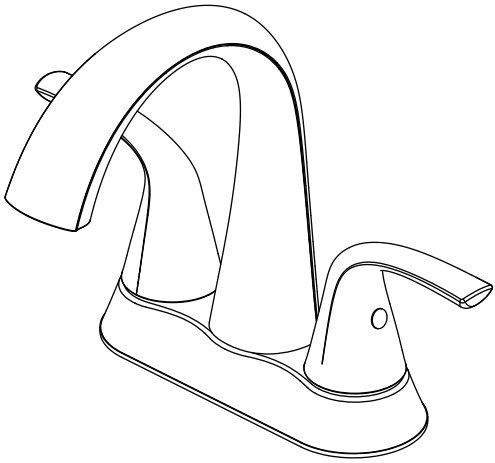

¿Problemas, preguntas o piezas faltantes?

Antes de regresar a la tienda, llama al servicio al cliente de Glacier Bay de lunes a viernes entre 8 a.m. y 7 p.m. y los sábados entre 9 a.m. y 6 p.m.(hora estándar del Este)

1-855-HD-GLACIER (1-855-434-5224)

HOMEDEPOT.COM/GLACIERBAY

GRACIAS

Agradecemos la confianza que has depositado en Glacier Bay al comprar este grifo para lavamanos. Nos esforzamos por crear continuamente productos de calidad diseñados para mejorar tu hogar. Visítanos en Internet para ver nuestra línea completa de productos disponibles para las necesidades de mejoras de tu hogar. ¡Gracias por elegir a Glacier Bay!

Tabla de contenido

Información importante 11
Garantía.....11
Pre-instalación 11
Planificación de la instalación 11
Herramientas y herrajes necesarios....11
Contenido del paquete.....12
Instalación 13
Funcionamiento.....15
Cuidado y limpieza 16
Solución de problemas.....16
Piezas de repuesto 17

Información importante

□ Cumple con todos los códigos locales de construcción y de plomería.
□ Cubre el drenaje del lavabo para evitar que se pierda alguna pieza.
□ Consulta la sección de mantenimiento y limpieza incluida en esta guía.

Garantía

GARANTÍA DE POR VIDA LIMITADA

Los productos de Glacier Bay están fabricados con normas y mano de obra de calidad superior y están respaldados por nuestra garantía de por vida limitada. Los productos de Glacier Bay están garantizados al comprador consumidor original de estar libres de defectos en materiales o mano de obra. Reemplazaremos LIBRE DE CARGOS cualquier producto o pieza que se demuestre está defectuosa. Símplemente, devuelva el producto a cualquiera de las ubicaciones de venta al detalle de The Home Depot o llame al 1-855-HD-GLACIER (1-855-434-5224) para recibir el artículo de reemplazo. La prueba de compra (recibo de venta original) del comprador consumidor original debe estar disponible para todos los reclamos de garantía de Glacier Bay.

Esta garantía excluye daños y fallos incidentales/consecuenciales debido al mal uso, abuso o desgaste normal por el uso. Esta garantía excluye todos los usos industriales, comerciales y de negocios, a cuyos compradores por la presente, se les ha ampliado una garantía limitada de cinco años a partir de la fecha de compra, con todos los otros artículos de esta garantía que aplican excepto la duración de la garantía.

Algunos estados y provincias no permiten la exclusión o la limitación de los daños incidentales o consecuenciales, por lo tanto, las limitaciones y exclusiones anteriores podrían no aplicar a usted. Esta garantía le otorga derechos legales específicos y también puede tener otros derechos que varían de un estado a otro. Por favor, vaya a una tienda o llame al 1-855-HD-GLACIER para más detalles.

Póngase en contacto con el Equipo de Servicio al Cliente llamando al 1-855-434-5224 o visite www.HomeDepot.com.

Pre-instalación

PLANIFICACIÓN DE LA INSTALACIÓN

Antes de comenzar la instalación de este producto, asegúrate de que no falta ninguna pieza. Compara las piezas con la lista de Contenido del paquete. Si falta alguna pieza o está dañada, no intentes instalar el producto. Comunícate con el servicio al cliente para piezas de repuesto.

HERRAMIENTAS Y HERRAJES NECESARIOS

Llave ajustable

Gafas de seguridad

Sellador de silicona

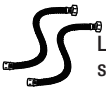
Líneas de suministro

CONTENIDO DEL PAQUETE

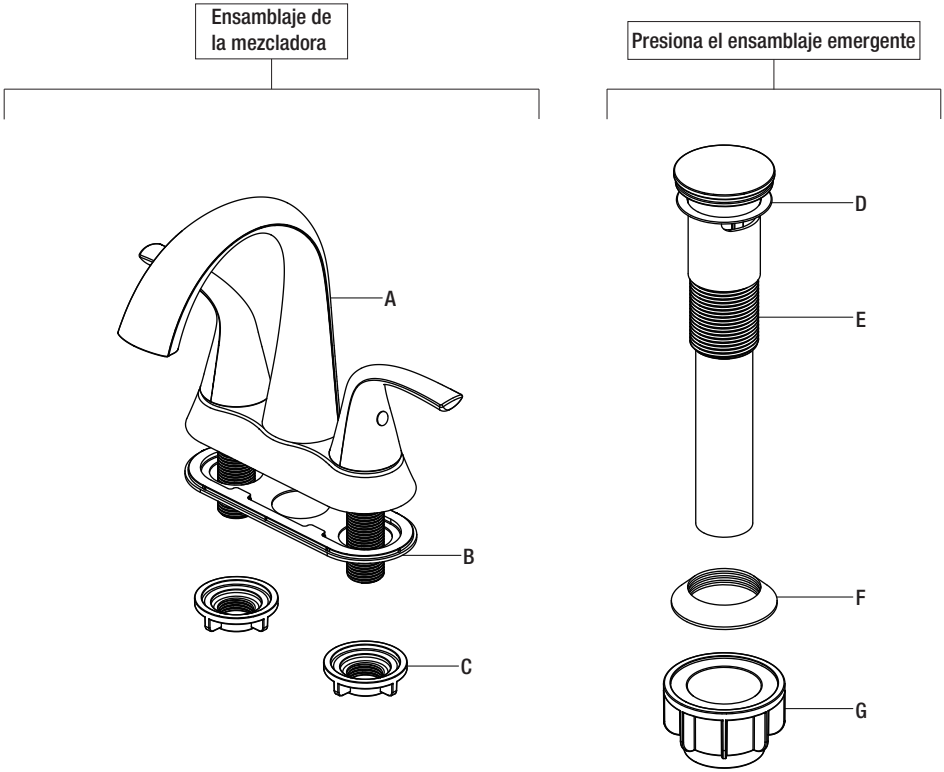

Pieza	Descripción	Cantidad
A	Mezcladora	1
B	Junta	1
C	Tuerca de montaje	2
D	Junta superior	1
E	Cuerpo emergente	1
F	Junta inferior	1
G	Tuerca	1

1 Cómo instalar el ensamblaje del grifo

PRECAUCIÓN: Cierra siempre el suministro de agua antes de retirar un grifo existente o reemplazar alguna parte del mismo. Abre la llave del grifo para liberar la presión de agua y asegúrate de que el suministro de agua esté completamente cerrado.

- ☐ Cierra el suministro de agua. Retira el grifo anterior.
- ☐ Limpia la superficie de montaje.
- ☐ Asegúrate de que la junta (B) esté en la parte inferior de la mezcladora nueva (A).
- ☐ Coloca la mezcladora (A) en los orificios de montaje del lavabo.
- ☐ Asegura la mezcladora (A) al lavabo con las tuercas de montaje (C) suministradas. Aprieta con la mano solamente.

NOTA: Se requiere aplicar silicona debajo de la junta (B).

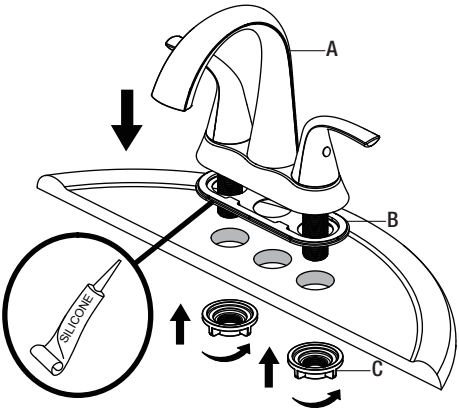

2 Cómo preparar el ensamblaje emergente

- ☐ Retira la junta inferior (F) y la tuerca (G) de la junta superior (D) y del cuerpo emergente (E).
- ☐ Sujeta las dos piezas empujando la junta inferior (F) hacia abajo en la parte superior de la tuerca (G) y enroscándolas juntas.

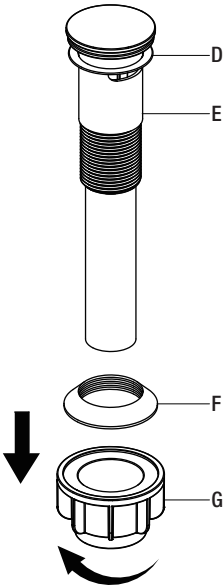

3 Cómo instalar el cuerpo emergente

- ☐ Inserta el cuerpo emergente (E) en el lavamanos. Asegúrate de que la junta superior (D) descansa de manera segura entre la parte superior del lavamanos y la parte superior del cuerpo emergente (E).

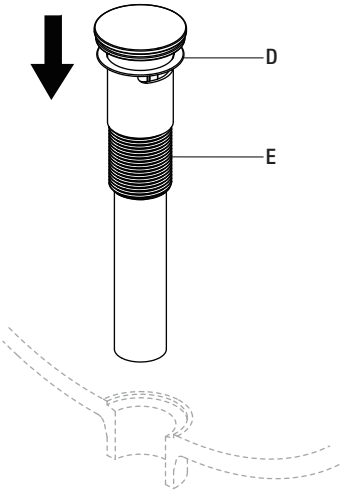

4 Cómo asegurar el cuerpo emergente

- ☐ Desde la parte inferior del lavamanos, enrosca la junta inferior (F) y el ensamblaje de la tuerca (G) en el cuerpo emergente (E) en el sentido de las manecillas del reloj hasta que quede seguro.

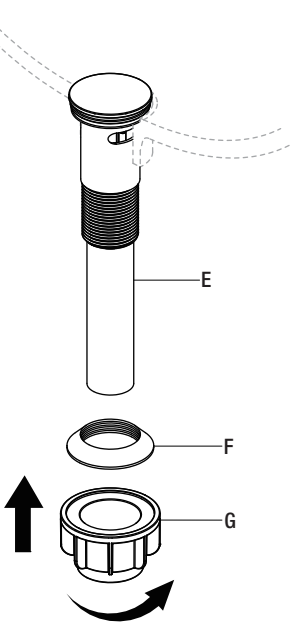

5 Cómo hacer las conexiones del suministro de agua

- ☐ Usa conexiones de grifos de 1/2" IPS (2) o tuercas de acoplamiento de líneas de suministro (3) (no incluidas) con un tubo montante de bola de diámetro exterior de 3/8" (1).
- ☐ Usa llaves para apretar las conexiones. No aprietes demasiado.

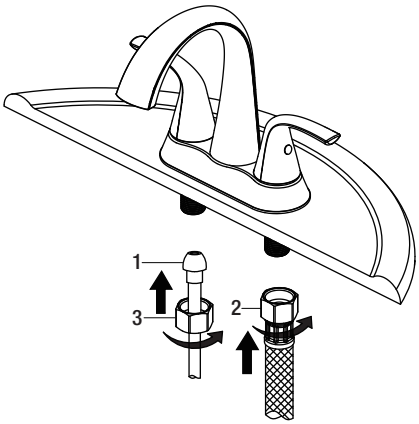

Funcionamiento

1 Cómo purgar las tuberías y comprobar que no haya fugas

IMPORTANTE: Después de terminar la instalación, retira el aireador (1) del grifo (A) para descargar las líneas de agua.

- ☐ Asegúrate de que las llaves del grifo (A) estén cerradas y abre el suministro del agua para comprobar que no haya filtraciones. Si descubres alguna filtración, verifica tus conexiones para asegurarte de que estén instaladas adecuadamente.
- ☐ Retira el aireador y la carcasa (si corresponde). Abre los manerales del suministro de agua fría y caliente y deja que corran durante al menos un minuto cada una. Esto elimina cualquier desecho que pudiera dañar las piezas internas.
- ☐ Cierra el suministro de agua y vuelve a colocar el aireador y la carcasa (si corresponde).

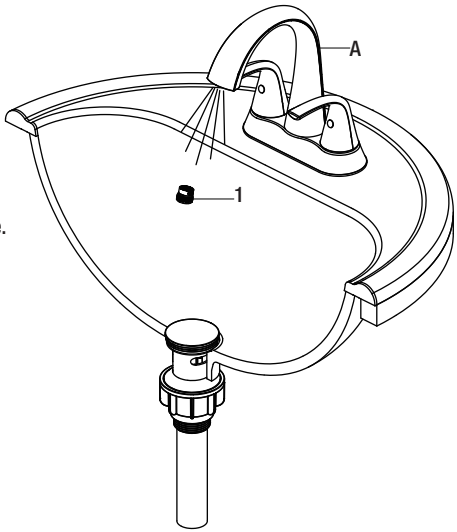

Cuidado y limpieza

- □ Para limpiar, usa un paño húmedo y seca con una toalla.
- □ No uses limpiadores abrasivos, esponjas de alambre o productos químicos fuertes para limpiar esta mezcladora, pues ello anulará la garantía.

Solución de problemas

NOTA: Consulta la sección de piezas de repuesto de este manual para ver un dibujo detallado que muestra la ubicación de las piezas enumeradas a continuación.

Problema	Posible causa	Solución
Hay filtración por el maneral.	La tuerca del bonete se ha aflojado y/o la arandela está sucia o dañada.	□ Aprieta la tuerca del bonete. □ Limpia la arandela o reemplázala.
El aireador tiene un flujo de agua irregular o reducido.	El aireador está sucio o mal instalado.	□ Retira el aireador y verifica si hay suciedades. □ Asegúrate de que la arandela de goma esté bien instalada.
Hay una filtración proveniente del desagüe del lavamanos en su base.	El lavamanos tiene una superficie rugosa o irregular.	□ Aplica más sellador de silicona al lado biselado de la brida del drenaje. □ Aprieta nuevamente y verifica que no haya filtraciones.

Piezas de repuesto

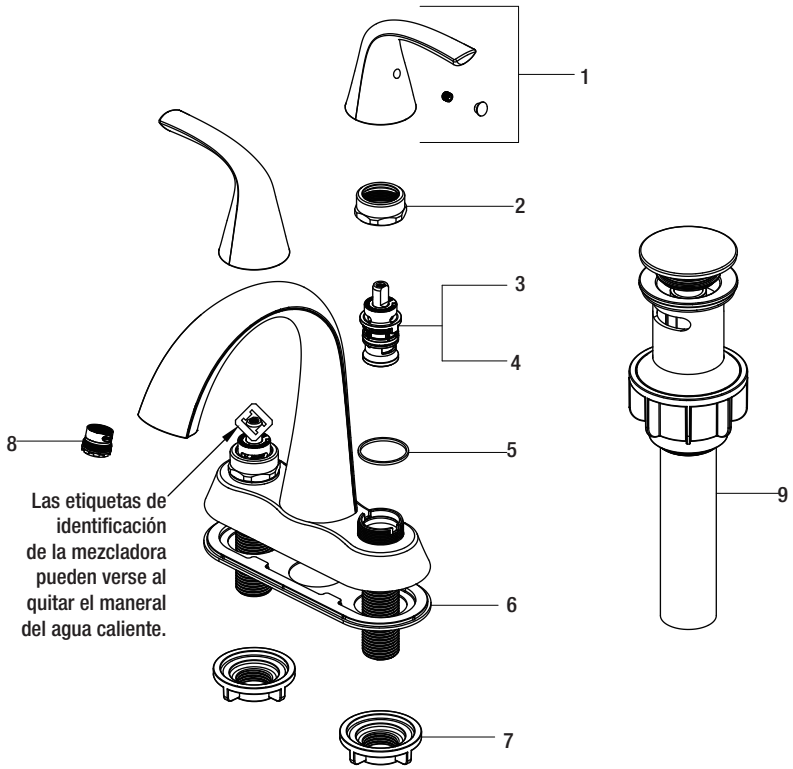

Pieza	Descripción	Número de pieza
1	Ensamblaje de la llave	RP13884*
2	Tuerca del bonete	RP70678
3	Cartucho H	RP20067
4	Cartucho C	RP20068
5	Arandela	RP64123

Pieza	Descripción	Número de pieza
6	Junta	RP80809
7	Tuerca de montaje	RP56001
8	Aireador	RP30187
9	Presiona el ensamblaje emergente	RP40269*

*Especificar acabado

Muchos cartuchos de repuesto, aireadores y ensamblajes de drenaje pueden comprarse en tu tienda de The Home Depot local o por internet en WWW.HOMEDEPOT.COM

¿Problemas, preguntas o piezas faltantes?

Antes de regresar a la tienda, llama al servicio al cliente de Glacier Bay de lunes a viernes entre 8 a.m. y 7 p.m. y los sábados entre 9 a.m. y 6 p.m.(hora estándar del Este)

1-855-HD-GLACIER (1-855-434-5224)

HOMEDEPOT.COM/GLACIERBAY

Conserva este manual para uso futuro.