Item # 1007 175 027
Model # KSE8001AX-01/BN
Item # 1007 175 025
Model # KSE8001AX-01/MB
Item # 1007 175 029
Model # KSE8001AX-01/BB

HAMPTON BAY®

USE AND CARE GUIDE

1-LIGHT INTERIOR FLUSHMOUNT

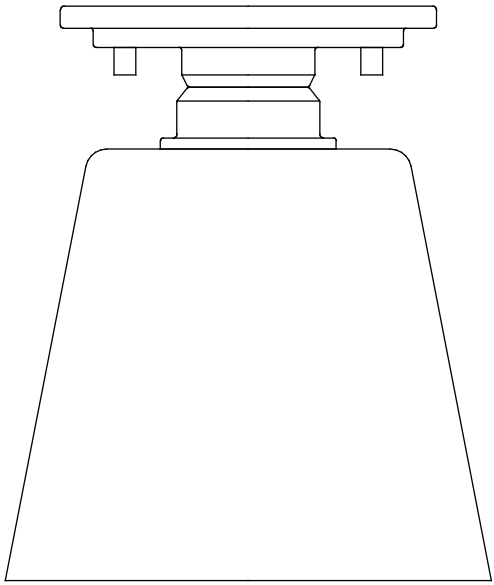

Questions, problems, missing parts? Before returning to the store,
call Hampton Bay Customer Service
8 a.m. - 7 p.m., EST, Monday - Friday, 9 a.m. - 6 p.m., EST, Saturday

1-855-HD-HAMPTON

HAMPTONBAY.COM

THANK YOU

We appreciate the trust and confidence you have placed in Hampton Bay through the purchase of this pendant. We strive to continually create quality products designed to enhance your home. Visit us online to see our full line of products available for your home improvement needs. Thank you for choosing Hampton Bay!

Table of Contents

Table of Contents **2**
Safety Information **2**
Warranty **2**
What is Covered 2
What is Not Covered 2
Pre-Installation **3**
Planning Installation 3
Tools Required 3
Hardware Included 3
Package Contents 4
Installation **5**
Care and Cleaning **7**
Troubleshooting **7**

Safety Information

WARNING: Carefully read and understand the information in this manual before beginning assembly and installation. Failure to do so could lead to electric shock, fire or other injuries which could be hazardous or even fatal.

WARNING: Be sure the electricity to the wires you are working on is shut off. Either remove the fuse or turn the circuit off.

NOTICE: Changes or modifications not expressly approved by the party responsible for compliance could void the user's authority to operate the equipment.

Warranty

WHAT IS COVERED

The manufacturer warrants this lighting fixture to be free from defects in materials and workmanship for a period of three (3) years from date of purchase. This warranty applies only to the original consumer and only to products used in normal use and service. If this product is found to be defective, the manufacturer's only obligation, and your exclusive remedy, is the repair or replacement of the product at the manufacturer's discretion, provided that the product has not been damaged through misuse, abuse, accident, modifications, alterations, neglect or mishandling.

WHAT IS NOT COVERED

This warranty shall not apply to any product that is found to have been improperly installed, set-up, or used in any way not in accordance with the instructions supplied with the product. This warranty shall not apply to a failure of the product as a result of an accident, misuse, abuse, negligence, alteration, or faulty installation, or any other failure not relating to faulty material or workmanship. This warranty shall not apply to the finish on any portion of the product, such as surface and/or weathering, as this is considered normal wear and tear.

The manufacturer does not warrant and specially disclaims any warranty, whether express or implied, of fitness for a particular purpose, other than the warranty contained herein. The manufacturer specifically disclaims any liability and shall not be liable for any consequential or incidental loss or damage, including but not limited to any labor / expense costs involved in the replacement or repair of said product.

Contact the Customer Service Team at 1-855-HD-HAMPTON or visit www.HamptonBay.com.

Pre-Installation

PLANNING INSTALLATION

Read all instructions before assembly. Before starting installation of this fixture or removal of a previous fixture, disconnect the power by turning off the circuit breaker or by removing the fuse from the fuse box. To avoid damaging this product, assemble it on a soft, non-abrasive surface such as carpet or cardboard.

NOTE: Keep your receipt and these instructions for proof of purchase.

TOOLS REQUIRED

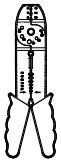
Wire Strippers


Safety Goggles

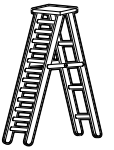
Ladder


Gloves


Flathead Screwdriver

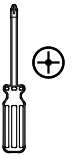
Phillips Screwdriver


Electrical Tape


Wire Cutters

HARDWARE INCLUDED

NOTE: Hardware not shown to actual size.

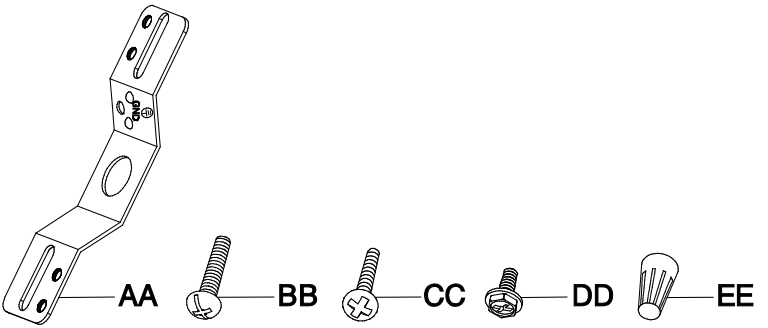

Part	Description	Quantity
AA	Mounting Strap	1
BB	Mounting Screw (25 mm)	2
CC	Outlet Box Screw (15 mm)	2
DD	Ground Screw	1
EE	Wire Connector	3

Pre-Installation (continued)

PACKAGE CONTENTS

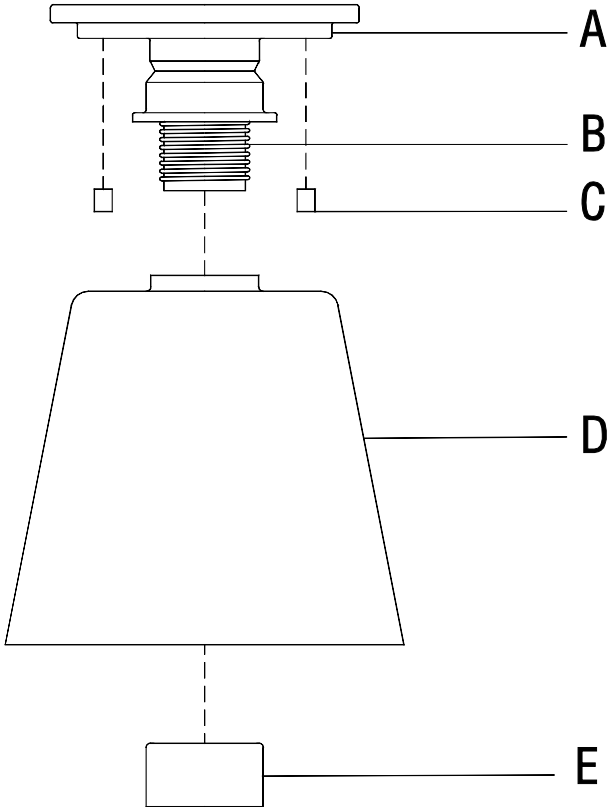

Part	Description	Quantity
A	Canopy	1
B	Socket	1
C	Lock Nut	2
D	Globe	1
E	Socket Ring	1

Installation (continued)

1 Ataching the mounting strap to the outlet box

- □ Screw the mounting screws (BB) into the outside holes of the mounting strap (AA).
- □ Mount the mounting strap (AA) to the outlet box (sold separately) using the outlet box screws (CC).
- □ Make sure the threads of the mounting screws (BB) are facing out when the mounting strap (AA) is attached to the outlet box.

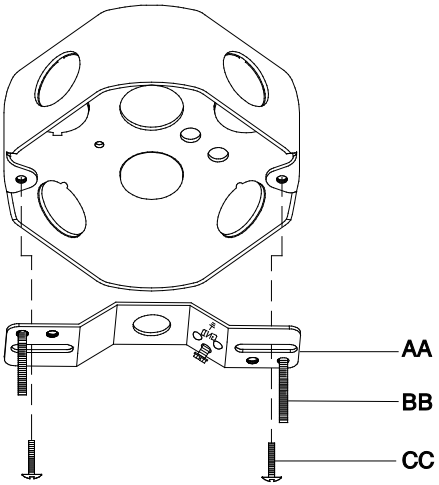

2 Making the electrical connections

- □ Wrap the middle of ground wire from the fixture around the ground screw (DD) on the mounting plate (AA). Use a wire connector (EE) to connect the ground wire from the fixture to the ground wire from the outlet box.
- □ Use a wire connector (EE) to connect the white wire from the fixture to the white wire (neutral) from the outlet box.
- □ Use a wire connector (EE) to connect the black wire from the fixture to the black wire (live wire) from the outlet box.
- □ Wrap the three wire connections with electrical tape for a more secure connection.
- □ Position the wires back inside the outlet box.

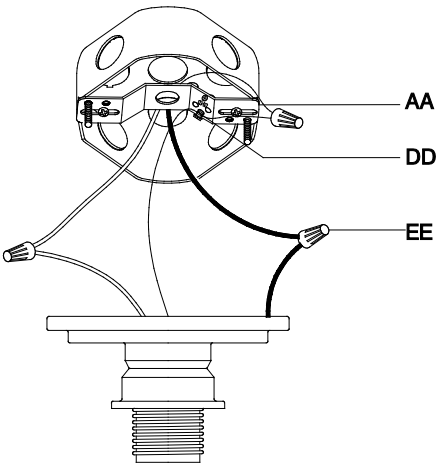

3 Securing the canopy

- □ Place the canopy (A) over the outlet box.
- □ Align the mounting screws (BB) so they protrude through the appropriate holes on the canopy (A).
- □ Screw the lock nuts (C) onto the mounting screws (BB).

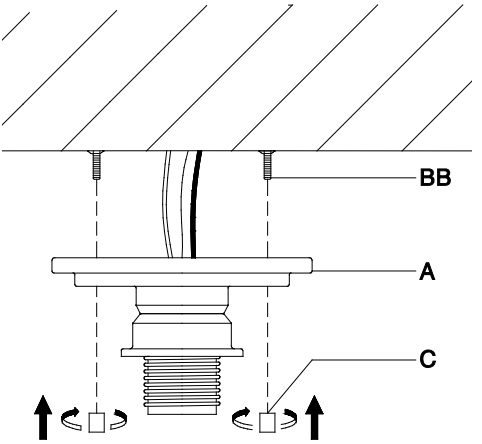

4 Attaching the globe

- □ Place the globe (D) over the socket (B) .
- □ Screw the socket rings (E) onto the sockets (B) to secure the globe (D).

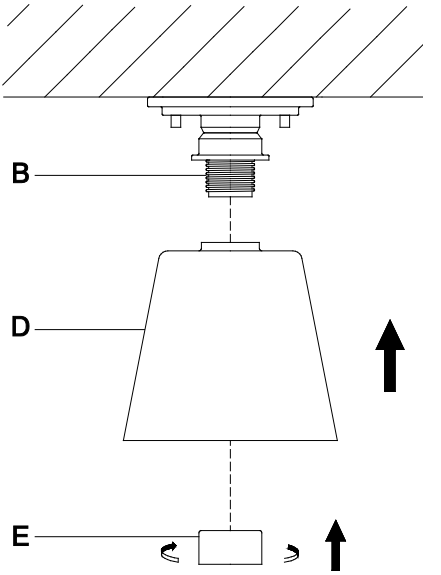

Installation (continued)

5 Installing a bulb

□ Screw a 60-Watt maximum, incandescent medium-base bulb (sold separately) into the socket (B).

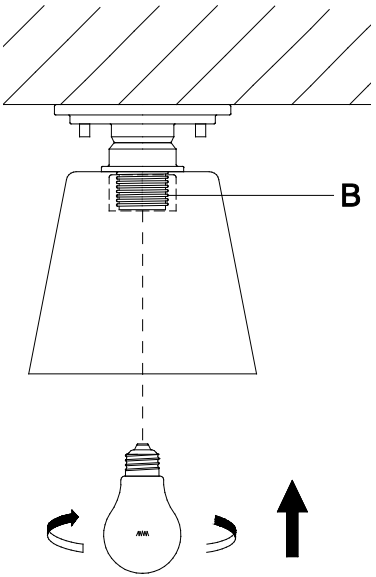

NOTE: You can use LED equivalent energy-saving bulbs that do not exceed 8 Watts each (not included).

Care and Cleaning

□ Clean the fixture with a soft, dry cloth.

□ Do not use any cleaners with chemicals, solvents or hash abrasives.

WARNING: Before attempting to clean the fixture, disconnect the power to the fixture by turning the breaker off or removing the fuse from the fuse box.

Troubleshooting

Problem	Possible Cause	Solution
The bulb will not light.	The power is off.	Ensure the power supply is On.
	The circuit breaker is off.	Ensure the circuit breaker is in the On position.
The fuse blows or circuit breaker trips when the light is turned on.	Crossed wires or power wire is grounding out.	□ Check the wire connections. □ Contact a qualified electrician or call the Customer Service Team at 1-855-HD-HAMPTON.

HAMPTON BAY®

Questions, problems, missing parts? Before returning to the store,
call Hampton Bay Customer Service
8 a.m. - 7 p.m., EST, Monday - Friday, 9 a.m. - 6 p.m., EST, Saturday

1-855-HD-HAMPTON

HAMPTONBAY.COM

Retain this manual for future use.

Artículo # 1007 175 027
Modelo # KSE8001AX-01/BN
Artículo # 1007 175 025
Modelo # KSE8001AX-01/MB
Artículo # 1007 175 029
Modelo # KSE8001AX-01/BB

HAMPTON BAY®

GUÍA DE USO Y MANTENIMIENTO

INTERIOR 1 LUCE DE EMPOTRAR

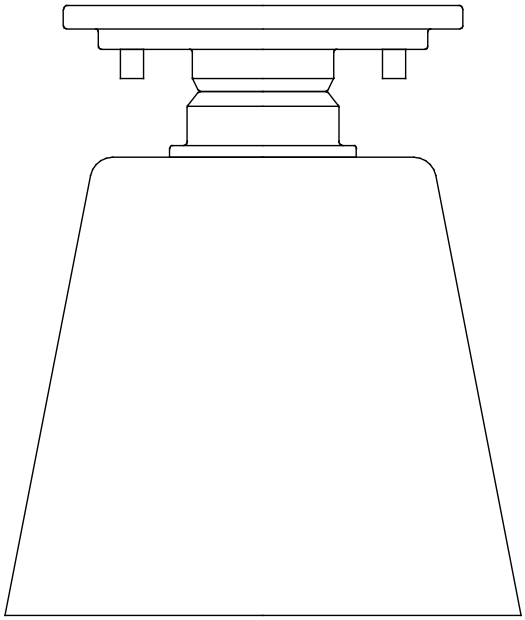

Preguntas, problemas o piezas faltantes? Antes de regresar a la tienda, llama
al Servicio al Cliente de Hampton Bay
de Lunes a Viernes entre 8 a.m. y 7 p.m., El Sábado entre 9 a.m. y 6 p.m., (hora del Este de EE. UU.)

1-855-HD-HAMPTON

HAMPTONBAY.COM

GRACIAS POR TU COMPRA

Agradecemos la confianza que ha tenido en Hampton Bay a traves de de la compra de este colgante. Nos esforzamos para continuamente crear productos de calidad diseñados para mejorar tu hogar. Visítanos por Internet para ver nuestra línea completa de productos disponibles para las necesidades de mejoras de tu hogar. ¡Gracias por elegir Hampton Bay!

Índice

Índice 10
Información de Seguridad 10
Garantía 10
Lo que esta cubierto 10
Lo que (no) esta cubierto 10
Pre-Instalación 11
Planificación de la Instalatión 11
Herraminentas Necesarias..... 11
Hardware Includio..... 11
Contenido del Paquete..... 12
Instalación 13
Mantenimiento y Limpieza.....15
Solución de Problemas 15

Información de Seguridad

ADVERTENCIA: Lea cuidadosamente y entienda la información dada en este manual antes de empezar el proceso de ensamble e instalación. Si falla en hacerlo, puede ocasionar un choque eléctrico, incendio u otros daños que pueden ser perjudiciales o fatales.

ADVERTENCIA: Asegúrese de que la electricidad que llega a los cables con los que se encuentra trabajando estén apagados. Remueva el fusible o apague el interruptor.

NOTA: Cualquier cambio o modificación que no se encuentre expresamente aprobada por el proveedor responsable del cumplimiento puede revocar la autorización del usuario a utilizar el equipo.

Garantía

LO QUE ESTA CUBIERTO

El fabricante garantiza que esta lámpara no presentará defectos materiales o de fabricación por un período de tres (3) años a partir de la fecha de compra. Esta garantía es válida sólo para el comprador original y sólo cubre los productos en uso y funciones normales. Si se descubre algún defecto en este producto, la única obligación y solución exclusiva del fabricante, a criterio del mismo, será reparar o reemplazar el producto siempre y cuando el defecto no sea resultado de un mal uso, abuso, accidente, modificaciones, alteraciones,negligencia o manejo indebido.

LO QUE (NO) ESTA CUBIERTO

Esta garantía no cubre ningún producto instalado, configurado o usado incorrectamente sin seguir las instrucciones adjuntas al producto. Esta garantía no cubre fallas del producto a consecuencia de un accidente, mal uso, abuso, negligencia, modificaciones o instalaciones defectuosas, o cualquier otra falla no relacionada con defectos materiales o de fabricación. Esta garantía no se aplica al acabado de ninguna parte del producto, como por ejemplo el de la superficie, ni al deterioro por condiciones ambientales, ya que eso se considera un desgaste normal.

El fabricante no garantiza y rechaza especialmente cualquier garantía, expresa o implícita, de idoneidad para un propósito en particular, distinta de la garantía indicada aquí. El fabricante se exime específicamente de cualquier obligación y no es responsable por daños o pérdidas directas o indirectas, lo que incluye cualquier costo de mano de obra o gastos relacionados con el reemplazo o reparación de dicho producto.

Comunícate con el Equipo de Servicio al Cliente al 1-855-HD-HAMPTON o visita www.HamptonBay.com.

Pre-Instalatión

PLANIFICACIÓN DE LA INSTALACIÓN

Lee todas las instrucciones antes de ensamblar. Antes de comenzar la instalación o de quitar la instalación anterior, desconecte la alimentacion apagando el interruptor del circuito o quitando el fusible en la caja de fusible. Para evitar dañar el artículo, ensámblalo sobre una superficie suave, no abrasiva, como por ejemplo una alfombra o cartón.

NOTA: Conserva el recibo y estas Instrucciones como Comprobante de Compra.

HERRAMIENTAS NECESARIAS

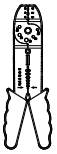
Peladores de Cables


Gafas de Seguridad

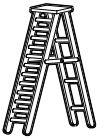
Escalera


Guantes


Destornillador de Cabeza Plana


Destornillador Phillips


Cinta Aislan


Pinzas Cortacables

HARDWARE INCLUDIO

NOTA: El objeto no se muestra en su tamaño real.

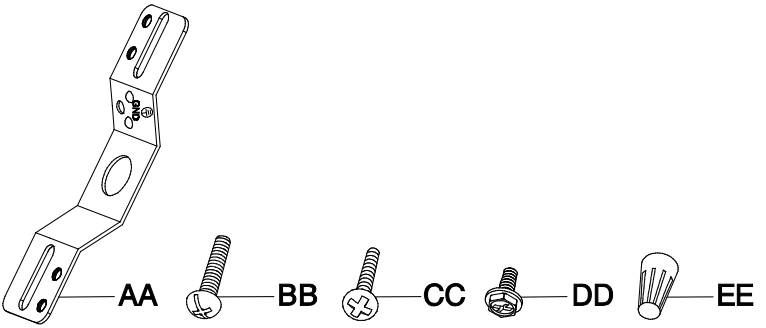

Pieza	Descripción	Cantidad
AA	Correa de Montaje	1
BB	Tornillo de Montaje (25 mm)	2
CC	Tornillo de la Caja de Salida (15 mm)	2
DD	Tornillo de Toma de Tierra	1
EE	Conector de Cable	3

Pre-Instalación (continuación)

CONTENIDO DEL PAQUETE

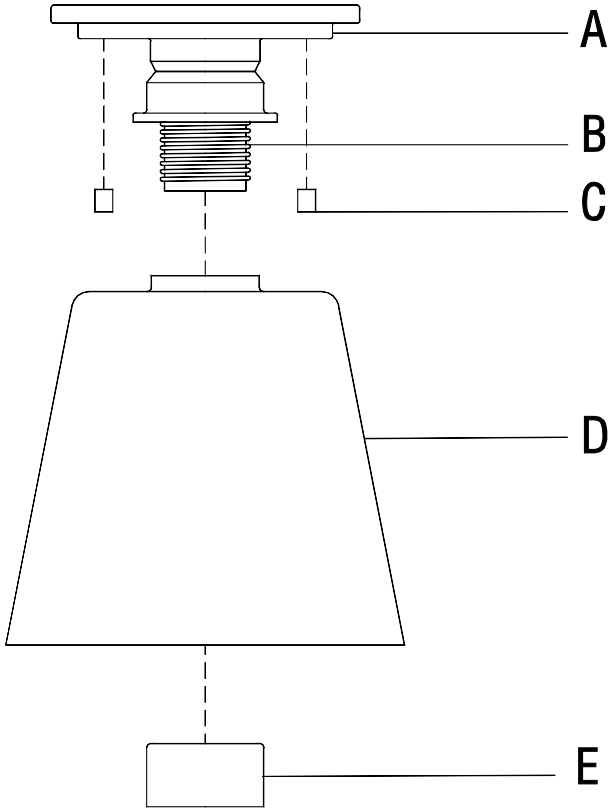

Pieza	Descripción	Cantidad
A	Dosel	1
B	Portalámpara	1
C	Tuerca de Cierre	2
D	Globo	1
E	Anillo de Portalámpara	1

Instalación

1 Acoplar la correa de montaje a la caja de salida

- □ Atornille los tornillos de montaje (BB) en la correa de montaje (AA).
- □ Monte la correa de montaje (AA) a la caja de salida (vendido por separado) usando los tornillos de la caja de salida (CC).
- □ Asegurese de que los tornillos de montaje (BB) estén encarendo hacia la parte exterior cuando la correa e de montaje (AA) se acople a la caja de salida.

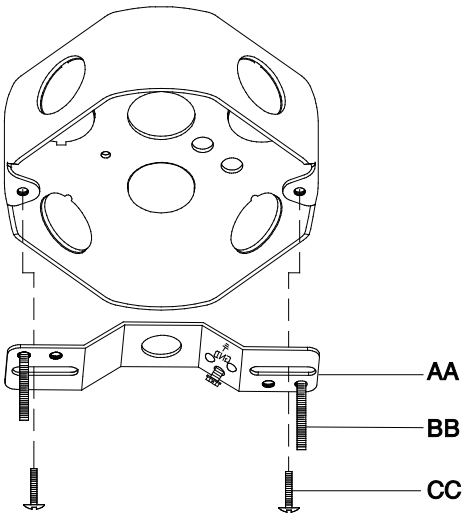

2 Hacer las conexiones eléctricos

- □ Envuelva el medio del cable de tierra del dispositivo alrededor del tornillo de toma de tierra (DD) en la placa de montaje (AA). Utilice un conector de cable (EE) para conectar el cable de tierra del dispositivo al cable de tierra de la caja de salida.
- □ Use un conector de cable (EE) conectar el cable blanco desde la instalación al cable blanco (cable neutro) de la caja de salida.
- □ Use un conector de cable (EE) conectar el cable negro desde la instalacion al cable negro (cable vivo) desde la caja de salida.
- □ Envuelva last res conexiones de cables con cinta eléctrica para una conexión más segura.
- □ Posicione los cables de vuelta al interior de la caja de salida.

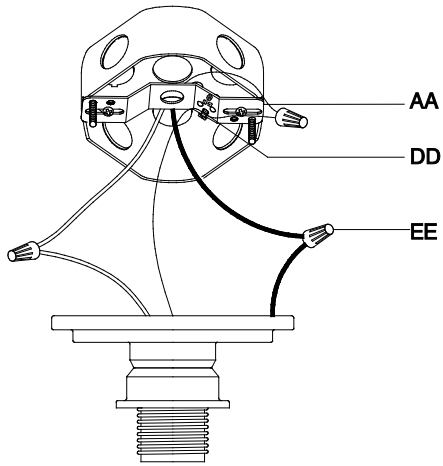

3 Fijar el dosel

- □ Coloque el dosel (A) sobre la caja de salida.
- □ Alinee los tornillos de montaje (BB) de modo que sobresalgan de los agujeros apropiados de la cubierta para la dosel (A).
- □ Atornille las tuercas de cierre (C) en los tornillos de montaje (BB).

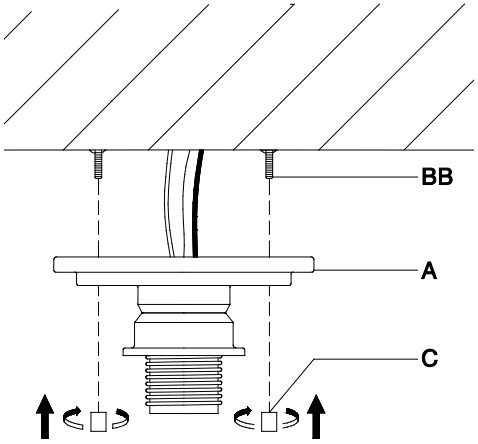

4 Instalar el globo

- □ Coloque el globo (D) sobre el portalámpara (B).
- □ Enrosque los anillo de portalámpara (E) en la portalámpara (B) para asegurar el globo (D).

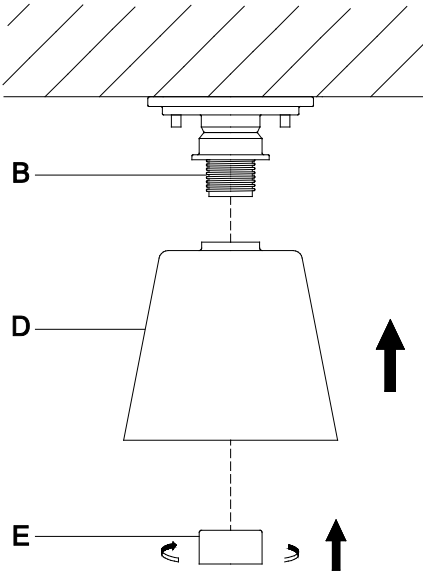

Instalación (continuación)

5 Instalar una bombilla

□ Atornille una bombilla incandescente de base medio de 60 Vatios máximo (vendido por separado) en la portalámpara (B).

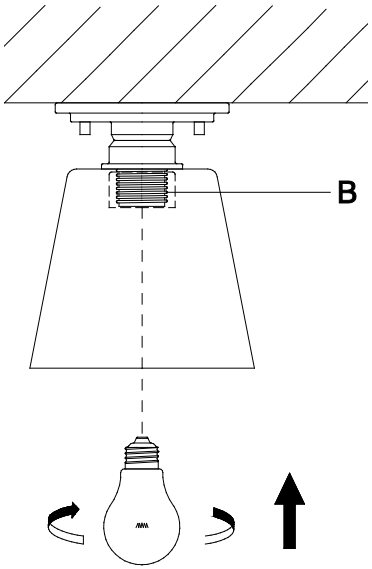

NOTA: Puede usar una bombilla de ahorro de energía equivalente a un LED que no supere los 8 vatios (se vende por separado).

Mantenimiento y Limpieza

□ Limpia la lámpara con un paño suave y seco.

□ No uses limpiadores con químicos, solvents, o productos abrasivos.

PRECAUCIÓN: Antes de intentar limpiar la pieza, desconéctela o apague el interruptor o remueva el fusible de la caja de fusibles.

Solución de Problemas

Problema	Causa Posible	Solución
El accesorio no iluminará.	La electricidad está apagada.	Asegúrate de que el suministro de electricidad esté encendido.
	El cortacircuito está apagado.	Verifica que el cortacircuitos está en la posición de "ON" (encendido).
El fusible se funde o el cortacircuito se active cuando se enciende la luz.	Los cables están cruzados o el cable de poder tiene polo a tierra.	□ Compruebe las conexiones del cableado. □ Contacta a un electricista calificado o llama al equipo de Servicio al Cliente al 1-855-HD-HAMPTON.

HAMPTON BAY®

Preguntas, problemas o piezas faltantes? Antes de regresar a la tienda,
llama al Servicio al Cliente de Hampton Bay
de lunes a Viernes entre 8 a.m. y 7 p.m., El sábado entre 9 a.m. y 6 p.m., (hora del Este de EE. UU.)

1-855-HD-HAMPTON

HAMPTONBAY.COM

Conserva este manual para referencias futuras.

Article #1007 175 027
Modèle # KSE8001AX-01/BN
Article #1007 175 025
Modèle # KSE8001AX-01/MB
Article #1007 175 029
Modèle # KSE8001AX-01/BB

HAMPTON BAY®

GUIDE D'UTILISATION ET D'ENTRETIEN

PLAFONNIER INTÉRIEUR 1 LUMIÈRE

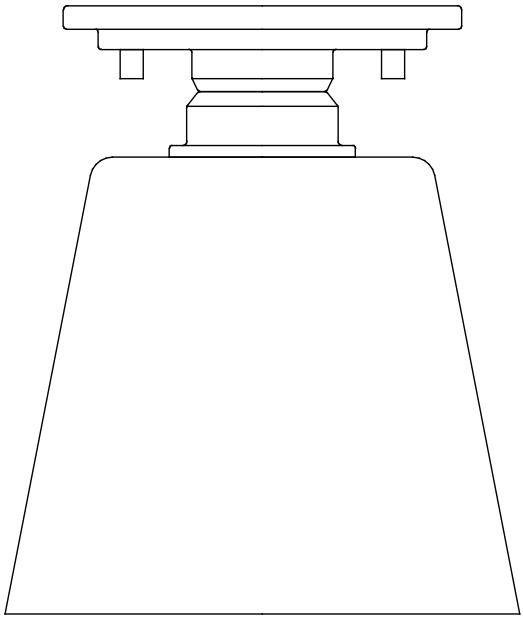

Questions, problèmes, pièces manquantes? Avant de retourner au magasin, veuillez communiquez avec le service à la clientele Hampton Bay
entre 8h00 et 19h00 (HNE) du lundi au vendredi, entre 9h00 et 18h00 (HNE) du samedi

1-855-HD-HAMPTON

HAMPTONBAY.COM

MERCI

Nous vous remercions de la confiance que vous avez place en Hampton Bay en achetant ce luminaire suspension. Nous nous efforçons en permanence de créer des produits de qualité conçus pour perfectionner votre maison. Vous pouvez visiter notre site en ligne pour consulter notre gamme complète de produits pour vos besoins de rénovation résidentielle. Merci d'avoir choisi Hampton Bay!

Table des Matières

Table des Matières.....18
Consignes de Sécurité.....18
Garantie 18
Ce qui est couvert..... 18
Ce qui est couvert (et pas)..... 18
Pré-Installation.....19
Planification de l'installation 19
Outils Requis..... 19
Materiel Inclus 19
Contenu de l'Emballag..... 20
Installation 21
Entretien et Nettoyage 23
Dépannage.....23

Consignes de Sécurité

AVERTISSEMENT: Veuillez soigneusement lire et comprendre les informations contenues dans ce manuel avant de commencer l'assemblage et l'installation. Vous vous exposez, dans le cas contraire, à des risques dangereux ou mortels d'électrocution, d'incendie ou d'autres blessures.

AVERTISSEMENT: Be Enlevez les fusibles concernés ou désactivez le disjoncteur afin de vous assurer de mettre hors tension les fils électriques à manipuler.

REMARQUE: Tout changement ou modification non expressément approuvé par le parti responsable de la conformité peut annuler le droit par l'utilisateur d'utiliser le matériel.

Garantie

CE QUI EST COUVERT

Le fabricant garantit que ce luminaire sera exempt de défauts de fabrication et de matériaux pendant une période d'un trois (3) ans à compter de la date d'achat. Cette garantie ne vise que l'acheteur original et uniquement un usage et un entretien normaux des produits. Si ce produit est défectueux, la seule obligation du fabricant, et votre seul recours, est de remplacer ou de réparer le produit, au choix du fabricant, pourvu que le produit n'ait pas été endommagé par une utilisation inadéquate ou abusive, par un accident, une modification, une altération, la négligence ou une mauvaise manipulation.

CE QUI EST COUVERT (ET PAS)

Cette garantie ne s'applique pas à un produit qui est déclaré avoir été mal installé, mal posé ou utilisé d'une façon non conforme aux instructions qui l'accompagnent. Cette garantie ne s'applique pas à un défaut du produit qui découle d'un accident, d'un mauvais usage, d'un usage abusif, d'une négligence, d'une modification ou d'une installation incorrecte, ou à tout défaut étranger à un défaut de matériaux ou de fabrication. Cette garantie ne s'applique pas au fini de toute partie du produit, comme la surface, ni à l'altération par le climat, puisqu'il s'agit d'une usure normale.

Le fabricant ne garantit aucunement, et réfute expressément toute garantie, explicite ou tacite, d'adaptation à un usage particulier autre que celui exprimé aux présentes. Le fabricant réfute expressément toute responsabilité et ne peut être tenu responsable de toute perte ou de tout dommage indirect ou accessoire, y compris mais non de façon limitative, tous les frais de main-d'oeuvre ou autres encourus pour le remplacement ou la réparation dudit produit.

Communiquez avec l'équipe du service à la clientèle au 1-855-HD-HAMPTON ou visitez le site www.HamptonBay.com.

Pré-Installation

PLANIFICATION DE L'INSTALLATION

Lisez toutes les instructions avant de procéder à l'assemblage. Avant de commencer à installer ce luminaire ou d'enlever l'ancien luminaire, déconnectez le courant en eteignant le disjoncteur ou en enlevant le fusible correspondent du coffret à fusibles. Pour éviter d'endommager ce produit, assemblez-le sur une surface molle et non abrasive telle qu'un tapis ou un carton.

REMARQUE: Conservez le reçu, ainsi que ces instructions, à titre de preuve d'achat.

OUTILS REQUIS

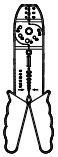
Dénudeur de Câbles Électriques


Lunettes de Protection

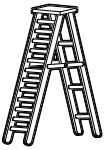
Echelle


Gants


Tournevis à Tête Plate


Tournevis à Croisillon


Ruban Adhésif Isolant


Pince Pour Câbles Électriques

MATERIEL INCLUS

REMARQUE: Le matériel n'est pas illustré à sa taille réelle.

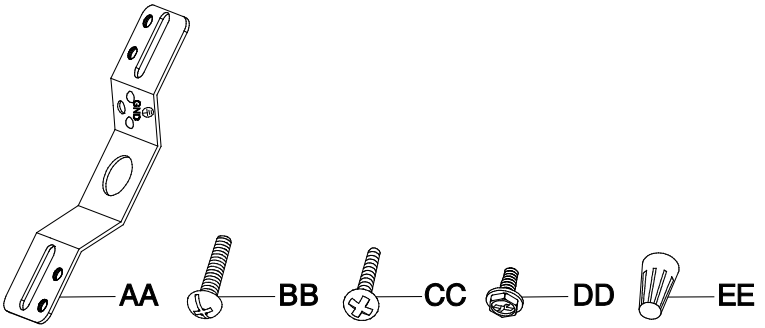

Pièce	Description	Quantité
AA	Sangle de Montage	1
BB	Vis de Montage (25 mm)	2
CC	Vis de la Boîte de Sortie (15 mm)	2
DD	Vis de Terre	1
EE	Serre-Fil	3

Pré-Installation (suite)

CONTENU DE L'EMBALLAG

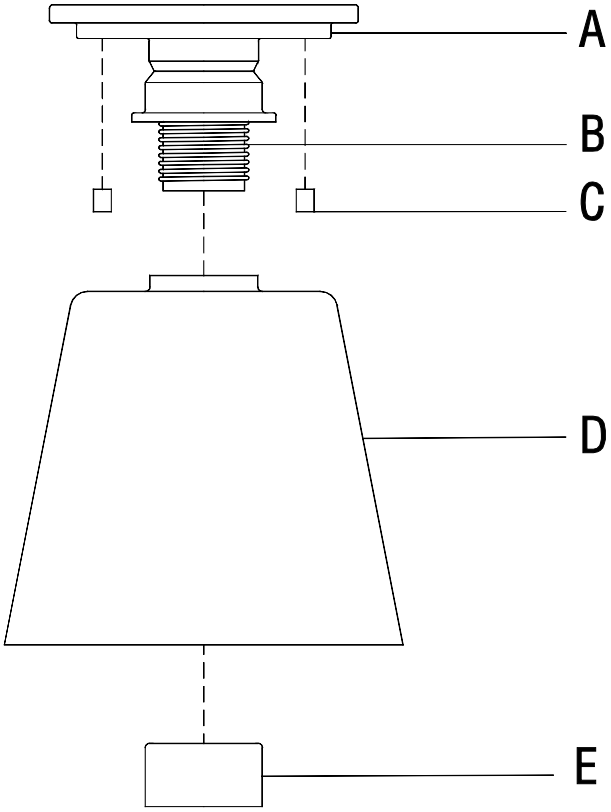

Pièce	Description	Quantité
A	Pavillon	1
B	Douille	1
C	Écrou de Verrouillage	2
D	Abat-jours	1
E	Bagues de Douille	1

Installation

1 Attacher la sangle de montage à la boîte de sortie

- □ Visser la vis de montage (BB) d'environ 4 mm dans les trous extérieur dans la sangle de montage (AA).
- □ Installer la sangle de montage (AA) sur la boîte de sortie (vendue séparément) à l'aide des vis de la boîte de sortie (CC).
- □ Assurez-vous que les têtes des vis de montage (BB) sont orientées vers l'extérieur lorsque la sangle de montage (AA) est fixée à la boîte de sortie.

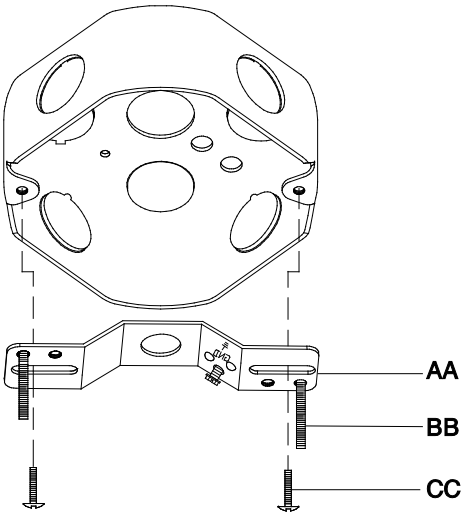

2 Brancher les fils électriques

- □ Enroulez le milieu du fil de terre de l'appareil autour de la vis de terre (DD) sur la sangle de montage (AA). Utilisez un serre-fil (EE) pour connecter l'extrémité du fil de terre de l'appareil au fil de terre de la boîte de sortie.
- □ Connecter grâce à un serre-fil (EE) le fil blanc du luminaire au fil blanc (fil neutre) de la boîte de sortie.
- □ Connecter grâce à un serre-fil (EE) le fil noir du luminaire au fil blanc (fil sous tension) de la boîte de sortie.
- □ Enrouler une bande isolante autour des trois connexions de fils pour plus de sécurité.
- □ Replacer les fils dans la boîte de sortie

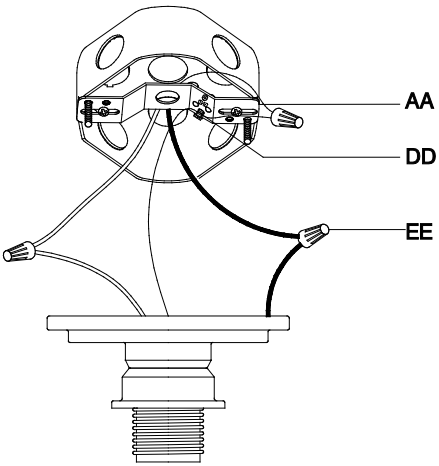

Installation (suite)

3 Fixation de la sangle de montage sur la boîte de courant

- □ Placez l'pavillon (A) sur la boîte de sortie.
- □ Alignez les vis de montage (BB) de manière à ce qu'elles dépassent des trous appropriés sur la pavillon (A).
- □ Visser l'écrou de verrouillage (C) sur la vis de montage (BB).

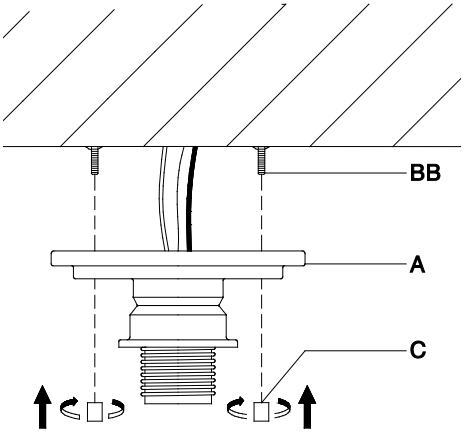

4 Attacher le abat-jour

- □ Placer le abat-jours (D) sur la douille (B).
- □ Visser l' bagues de douille (E) sur le douille (B) pour la fixation du abat-jours (D).

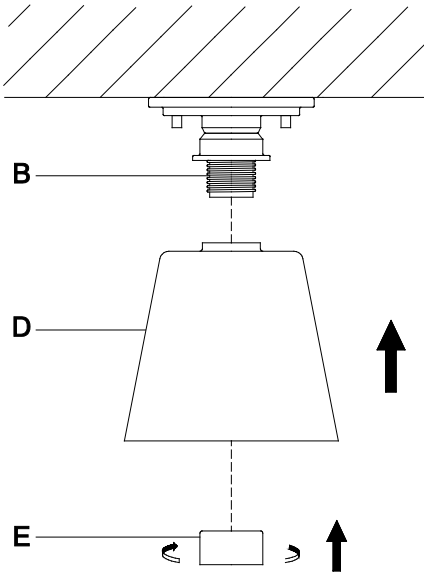

Installation (suite)

5 Fixer l'élément de plafonnier

□ Visser une ampoules à incandescence de 60 watts maximum, à culot moyen (vendue séparément) dans la douille (B).

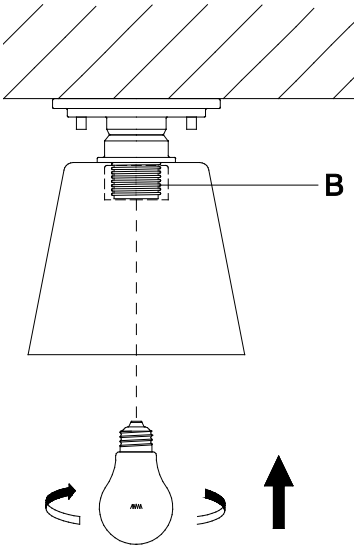

REMARQUE: Vous pouvez utiliser une ampoule à DEL équivalente à économie d'énergie ne dépassant pas 8 watts (vendue séparément).

Entretien et Nettoyage

□ Nettoyez la lampe avec un linge doux, sec.

□ N'utilisez jamais de nettoyant contenant des produits chimiques, des solvants ou des abrasifs.

AVERTISSEMENT: Débrancher l'alimentation électrique avant de nettoyer le luminaire en enlevant les fusibles concernés ou en désactivant le disjoncteur.

Dépannage

Problème	Cause possible	Solution
L'ampoule ne s'allume pas.	Le courant est coupé.	Assurez-vous que la source de courant électrique est sous tension.
	Le disjoncteur est déclenché.	Vérifiez que le disjoncteur est dans la position Enclenché.
Le fusible grille ou le disjoncteur se déclenche lorsque la lumière est allumée.	Les fils électriques sont croisés ou le fil électrique n'est plus sous terre.	□ Verifiez les connexions des câbles. □ Contactez un électricien qualifié ou communiquez avec l'équipe du service à la clientèle au 1-855-HD-HAMPTON.

HAMPTON BAY®

Questions, problèmes, pièces manquantes? Avant de retourner au magasin,
veuillez communiquez avec le service à la clientèle Hampton Bay
entre 8h00 et 19h00 (HNE) du lundi au vendredi, entre 9h00 et 18h00 (HNE) du samedi

1-855-HD-HAMPTON

HAMPTONBAY.COM

Conservez ce guide pour un usage ultérieur.