INSTRUCTION MANUAL

Item # 1003928483
Model # 7140403331

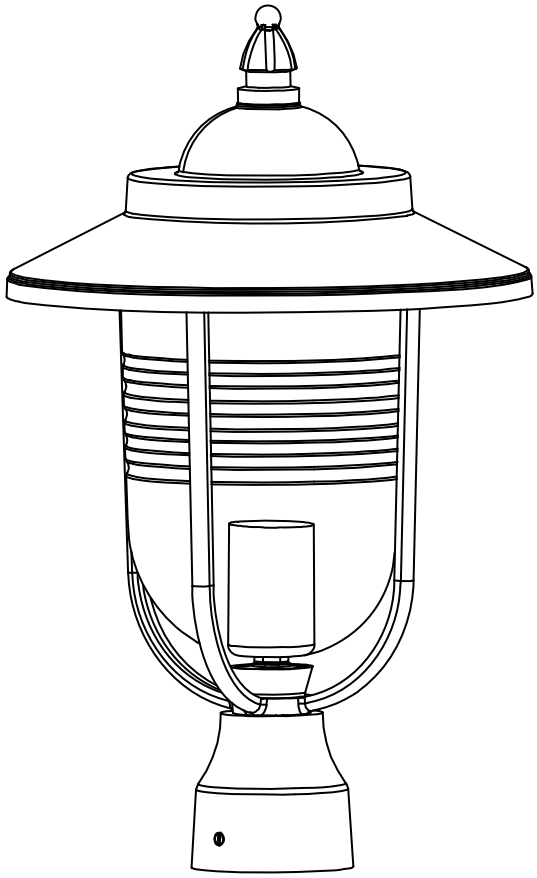

LUTEC USA CUSTOMER SERVICE

Thank you for purchasing this Lutec Coastal fixture.
This product has been manufactured with the highest standards of safety and quality.

Questions, problems, missing parts?

Before returning please call or email our customer service hotline Monday-Friday
9am-5pm EST (Eastern Standard Time) Toll Free 1-(877) 714-8669
E-mail: service@lutec.net Website: www.lutec.com
Please reference your Model **# 7140403331**

TABLE OF CONTENTS

Safety Information 2
Warranty 2
Package Contents 3
Hardware Contents 3
Installation 4
Tools Required 4
Assembly Instruction 5-6
Care and Maintenance 7
Troubleshooting 7

SAFETY INFORMATION

Please read and understand this entire manual before attempting to operate or install the product.

WARNING: This light fixture is designed to fit standard junction boxes as defined by the National Electrical Code.

WARNING: Consult a qualified electrician if you are not certain about the installation process. Always install wiring connections in accordance with local code, ordinances and the National Electric Code.

WARNING: Changes or modifications to this unit not expressly approved by the party responsible for compliance could void the user's authority to operate the equipment.

WARNING: Before installing this fixture, turn off all power to the fixture location by turning off power at the main circuit breaker or fuse box.

WARRANTY

The manufacturer warrants this lighting fixture to be free from defects in materials and workmanship for a period of five (5) years (excluding the bulb) from date of purchase. This warranty applies only to the original consumer purchaser and only to products used in normal use and service. If this product is found to be defective, the manufacturer's only obligation, and your exclusive remedy, is the repair or replacement of the product at the manufacturer's discretion, provided that the product has not been damaged through misuse, abuse, accident, modifications, alterations, neglect or mishandling. This warranty shall not apply to any product that is found to have been improperly installed, set-up, or used in any way not in accordance with the instructions supplied with the product. This warranty shall not apply to a failure of the product as a result of an accident, misuse, abuse, negligence, alteration, faulty installation, or any other failure not relating to faulty material or workmanship. This warranty shall not apply to the finish on any portion of the product, due to weathering, as this is considered normal wear and tear. The manufacturer does not warrant and specifically disclaims any warranty, whether express or implied, of fitness for a particular purpose, other than the warranty contained herein. The manufacturer specifically disclaims any liability and shall not be liable for any consequential or incidental loss or damage, including but not limited to, any labor / expense costs involved in the replacement or repair of said product.

Contact the Customer Service Team at 1-877-714-8669 or visit www.lutec.com

PACKAGE CONTENTS

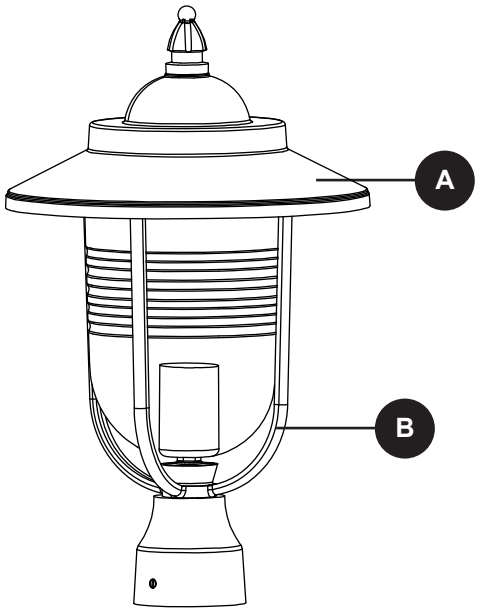

Part	Description	Quantity
A	Fixture Roof	1
B	Fixture Body	1

HARDWARE CONTENTS

NOTE: Parts are not to scale.



Wire Nut
Qty : 3

INSTALLATION

INSTALLATION

Before you begin to install this lighting fixture, ensure all parts are present. Compare parts with the Hardware Included and Package Contents lists. If any part is missing or damaged, do not attempt to assemble the product.

TOOLS REQUIRED

TOOLS REQUIRED (NOT INCLUDED)

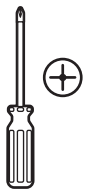
Phillips screwdriver


Step ladder

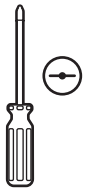
Flathead screwdriver


Wire strippers (optional)

ASSEMBLY INSTRUCTIONS

WARNING: Consult a qualified electrician if you are not certain about the installation process. Always install wiring connections in accordance with local code, ordinances and the National Electric Code.

WARNING: Changes or modifications to this unit not expressly approved by the party responsible for compliance could void the user's authority to operate the equipment.

1 Detach the fixture roof (A) from the fixture body (B) by unscrewing the 3 preassembled screws.

CAUTION: Turn the power off at the main circuit breaker or fuse box. Never rely on the wall switch alone to turn off power.

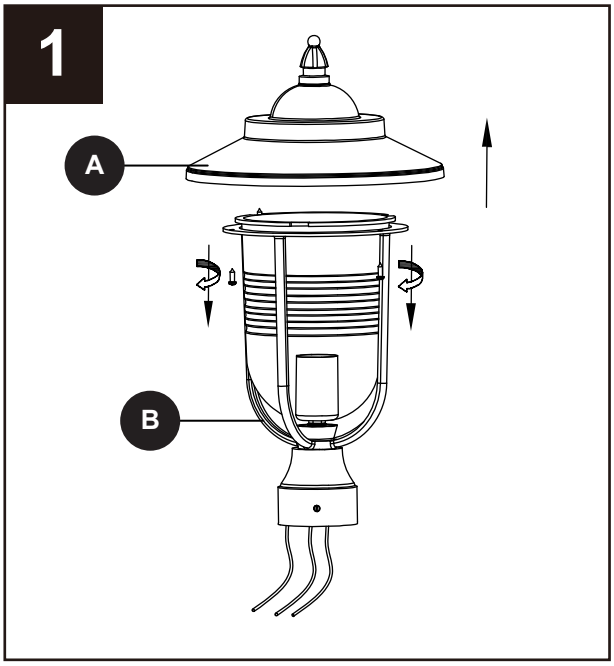

2 Wire connection guide:
Connect the Neutral (White) supply wire from the bollard to the Neutral fixture wire (White).
Connect the Hot (Black) supply wire from the bollard to the Hot fixture wire (Black).
Connect the ground wire from the bollard to the ground wire from the fixture.
Tighten by wire nut (BB).

Carefully place the wires into either the pier mount pictured on left (not included) or the lamp post pictured on right (not included). Then secure the fixture body (B) by screwing the 3 preassembled screws into the fixture body (B).

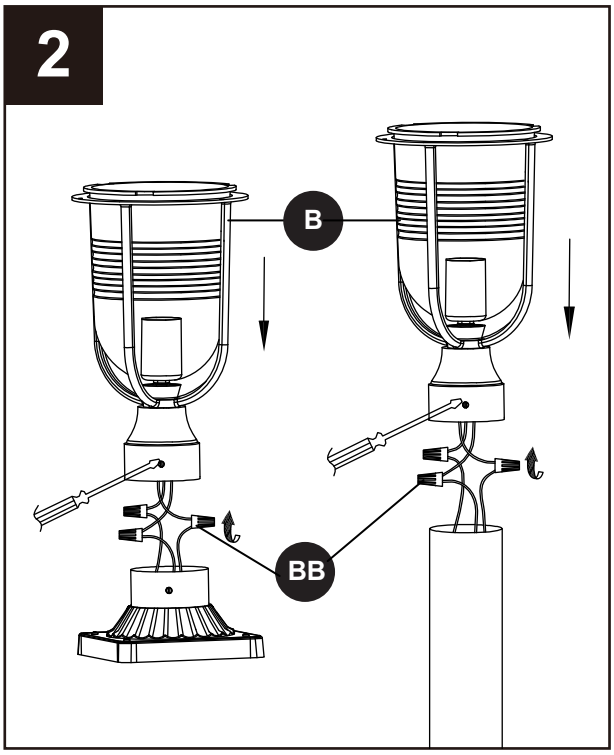

Hardware used

BB	Wire nut	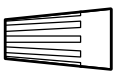	x3

ASSEMBLY INSTRUCTIONS

3 Install an E26 medium base bulb (not included) into the socket located at the base of the fixture.

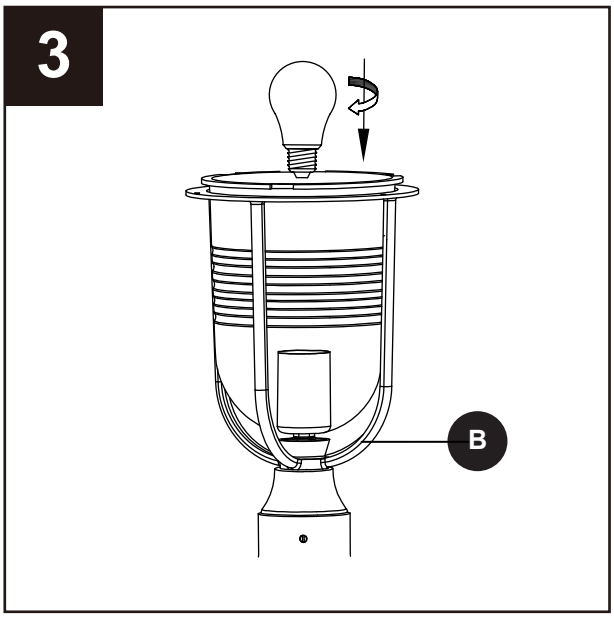

4 Attach the fixture roof (A) to the fixture body (B) by screwing the 3 screws removed in step 1.

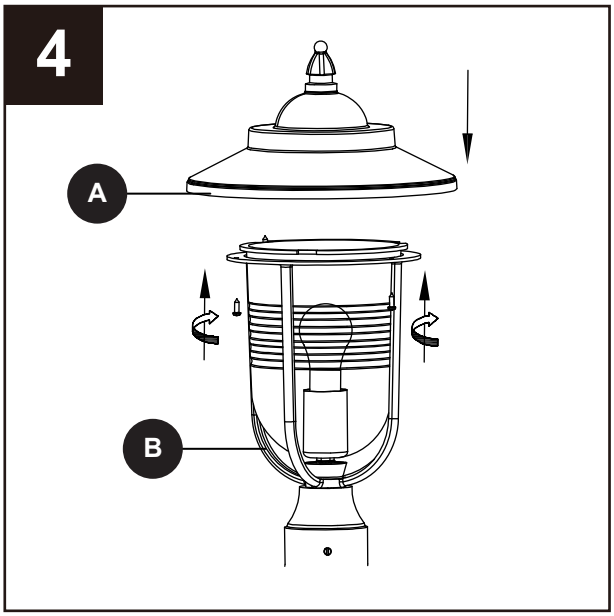

CARE AND MAINTENANCE

CAUTION: Turn OFF all power to the circuit at the main circuit breaker or fuse box. DO NOT rely on the wall switch alone to turn off power.

- This lantern provides years of maintenance-free service.
- Do not touch the bulb or open the fixture housing.
- To clean, turn OFF all power to the circuit and clean surfaces with a mild, non-abrasive cleaner.

TROUBLESHOOTING

Problem	Probable Cause	Solution
The light does not illuminate.	There may be a poor connection between the light and the supply wires inside the junction box.	Turn off all power and check the wire connections.
	There is no power going to the light.	Check that the switch is on and there is power to the light fixture.
	The bulb is loose or broken.	Re-tighten or change the bulb.

MANUAL DE INSTRUCCIONES

Artículo # 1003928483
Modelo # 7140403331

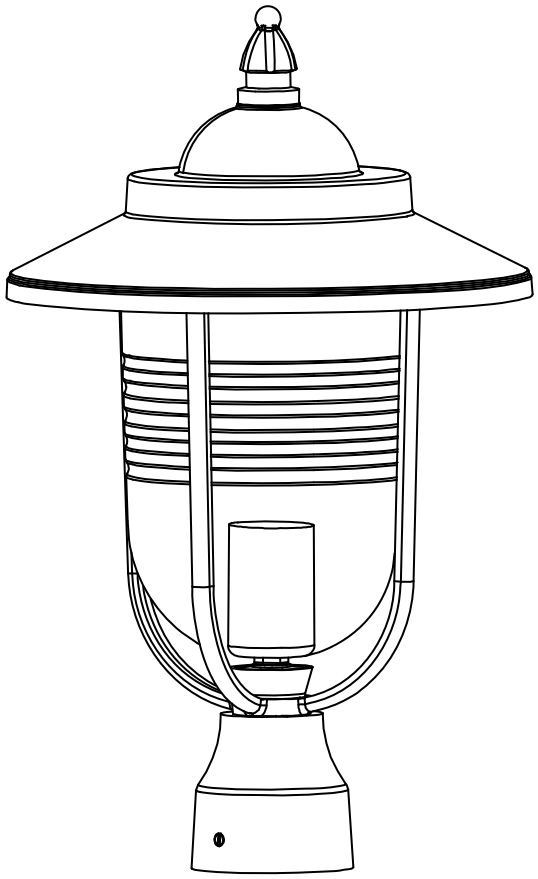

ATENCIÓN AL CLIENTE LUTEC USA

Gracias por comprar este accesorio de Lutec.
Este producto ha sido fabricado con los más altos estándares de seguridad y calidad.

¿Preguntas, problemas, piezas perdidas?

Antes de regresar, llame o envíe un correo electrónico a nuestra
línea de atención al cliente de lunes a viernes

9 am-5pm EST (hora estándar del este) Llamada gratuita 1- (877) 714-8669
Correo electrónico: service@lutec.net Sitio web: www.lutec.com
Por favor, haga referencia a su modelo **# 7140403331**

ÍNDICE

Información de seguridad..... 9
Garantía 9
Contenido del Paquete 10
Contenido del Hardware..... 10
Instalación..... 11
Herramientas requeridas 11
Instrucciones de ensamblaje..... 12-13
Cuidado y mantenimiento..... 14
Resolución de problemas 14

INFORMACIÓN DE SEGURIDAD

Lea y entienda este manual por completo antes de intentar operar o instalar el producto.



ADVERTENCIA: Esta lámpara está diseñada para ajustarse a cajas de conexión estándares según el Código Eléctrico Nacional.



ADVERTENCIA: Consulte a un electricista calificado si no está seguro sobre el proceso de instalación. Siempre instale las conexiones eléctricas en conformidad con los códigos y ordenanzas locales y el Código Eléctrico Nacional.



ADVERTENCIA: Los cambios o las modificaciones a esta unidad que no sean aprobados en forma expresa por la parte responsable del cumplimiento pueden invalidar el permiso del usuario para usar el equipo.



PRECAUCIÓN: Antes de instalar esta lámpara, desconecte la energía eléctrica en la ubicación de la lámpara apagando la alimentación en el disyuntor principal o en la caja de fusibles.

GARANTÍA

El fabricante garantiza que esta lámpara estará libre de defectos en materiales y mano de obra por un periodo de cinco (5) años (excluyendo la bombilla) a partir de la fecha de su compra. Esta garantía aplica sólo al consumidor que hace la compra original y sólo a productos que se usan para servicio y uso normales. Si se encuentran defectos en este producto, la única obligación del fabricante, y su exclusivo remedio, es la reparación o reemplazo del producto, a criterio del fabricante, suponiendo que el producto no ha sido dañado debido a uso inadecuado, abuso, accidente, modificaciones, alteraciones, negligencia o manejo inadecuado. Esta garantía no aplicará a ningún producto que se determine que se instaló, ajustó o usó inadecuadamente en cualquier manera que no sea congruente con las instrucciones proporcionadas con el producto. Esta garantía no aplicará a una falla del producto que sea resultado de un accidente, uso indebido, abuso, negligencia, alteración, instalación con fallas, o cualquier otra falla que no se relacione con mano de obra o material defectuoso. Esta garantía no aplicará al acabado de ninguna porción del producto, debido a factores climáticos, ya que esto se considera desgaste normal. El fabricante no garantiza la idoneidad para cualquier propósito particular, y específicamente renuncia a cualquier garantía expresa o implícita sobre ella, aparte de la garantía contenida en este documento. El fabricante renuncia específicamente a cualquier responsabilidad, y no será responsable de ningún daño o pérdida resultante o incidental, incluido pero sin limitarse a cualquier costo por mano de obra o gastos incurridos en el reemplazo o reparación de dicho producto.

Comuníquese con el Equipo de Servicio al Cliente al 1-877-714-8669 o visite www.lutec.com.

CONTENIDO DEL PAQUETE

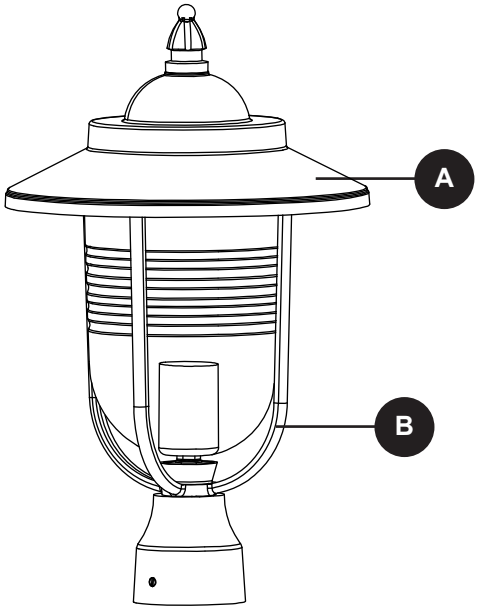

Pieza	Descripción	Cantidad
A	Techo de fijación	1
B	Cuerpo de fijación	1

CONTENIDO DEL HARDWARE

NOTA: Las partes no están a escala.



Tuerca blanca
Cantidad : 3

INSTALACIÓN

INSTALACIÓN

Antes de empezar a instalar esta lámpara, asegúrese de que estén todas las piezas. Compare las piezas con el Herraje Incluido y con las listas de Contenido de los Paquetes. Si falta alguna pieza o está dañada, no intente armar el producto.

HERRAMIENTAS REQUERIDAS

HERRAMIENTAS REQUERIDAS(NO INCLUIDO)



Destornillador Phillips



Escalera de mano

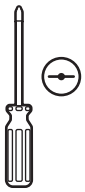

Destornillador de cabeza plana



Alicates pelacables (opcional)

INSTRUCCIONES DE ENSAMBLAJE

ADVERTENCIA: Consulte a un electricista calificado si no está seguro sobre el proceso de instalación. Siempre instale las conexiones eléctricas en conformidad con los códigos y ordenanzas locales y el Código Eléctrico Nacional.

ADVERTENCIA: Los cambios o las modificaciones a esta unidad que no sean aprobados en forma expresa por la parte responsable del cumplimiento pueden invalidar el permiso del usuario para usar el equipo.

1 Separe el accesorio superior (A) del cuerpo del accesorio (B) desenroscando las 3 empulgueras premontadas.

PRECAUCIÓN: Nunca confíe solamente en el interruptor de pared para apagar la alimentación.

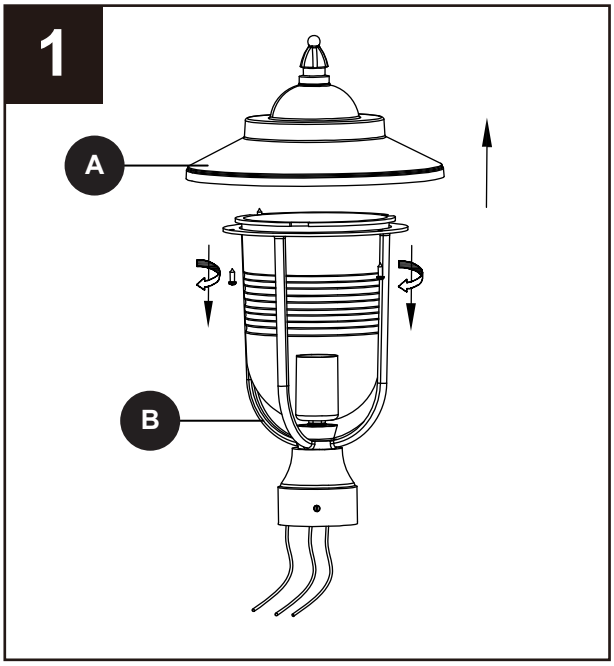

2 Guía de conexión de cables:
Conecte el cable de alimentación Neutro (Blanco) del Bolardo al cable del accesorio Neutro (Blanco).
Conecte el cable de alimentación (Negro) del Bolardo al cable del accesorio caliente (Negro).
Conecte el cable de tierra del bolardo al cable de tierra desde el accesorio.
Apriete con tuerca de alambre (BB).

Coloque cuidadosamente los cables en el soporte del muelle foto a la izquierda (no incluida) o en la lámpara foto a la derecha (no incluido). Entonces asegure el Cuerpo del accesorio (B) atornillando los 3 tornillos premontados en el cuerpo del accesorio (B).

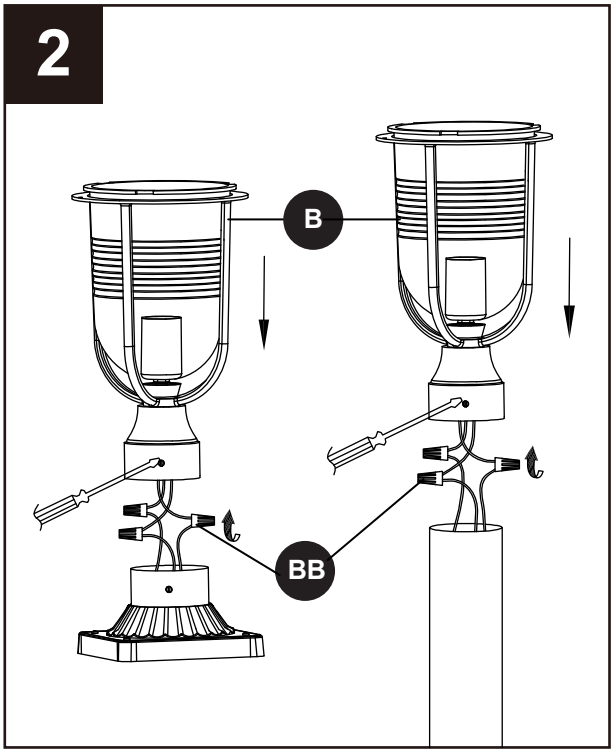

Hardware usado

BB	Tuerca blanca	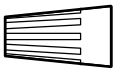	x3

INSTRUCCIONES DE ENSAMBLAJE

3 Instale una bombilla de base mediana E26 (no incluida) en el zócalo situado en la base del accesorio.

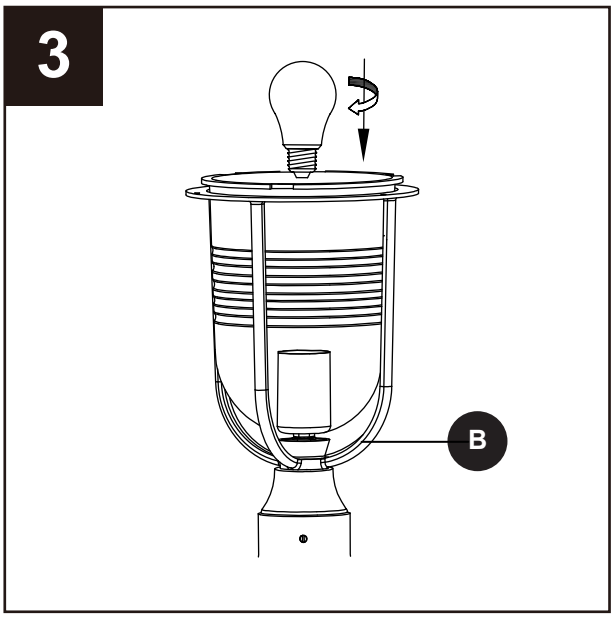

4 Fije el techo del accesorio (A) al cuerpo del accesorio (B) atornillando los 3 tornillos extraídos en el paso 1.

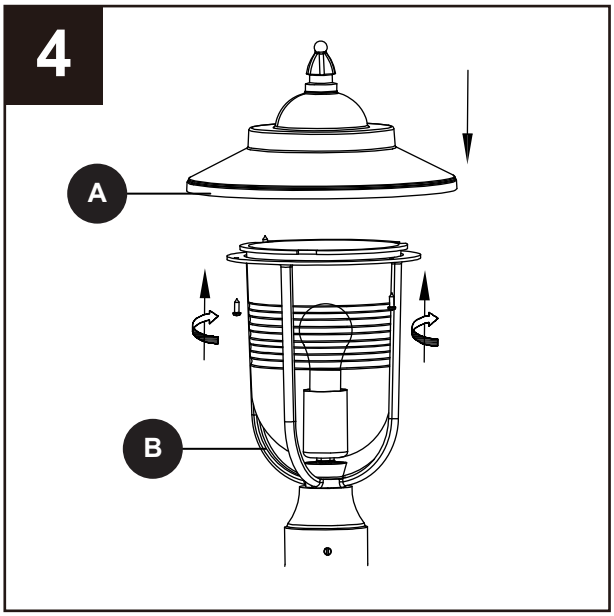

CUIDADO Y MANTENIMIENTO

PRECAUCIÓN: Apague la alimentación en el disyuntor principal o caja de fusibles. NUNCA confíe solamente en el interruptor de pared para apagar la alimentación.

- □ Este farol proporciona años de servicio sin mantenimiento.
- □ No toque la bombilla o abra la cubierta de la lámpara.
- □ Para limpiarlo, apague toda la alimentación al circuito y limpie las superficies con un detergente suave no abrasivo.

RESOLUCIÓN DE PROBLEMAS

Problema	Causa probable	Solución
La luz no se enciende.	Puede haber una mala conexión entre la luz y los cables de alimentación dentro de la caja de conexiones.	Revise las conexiones de los cables.
	No hay alimentación en el farol.	Compruebe que el interruptor esté encendido y que haya energía en la lámpara.
	La bombilla está estropeada o rota.	Vuelva a apretar o cambie la bombilla.