essential Style

Model **QUA43CCP** Modèle

Style: ***QUADRATO*** *Roman Bathtub Faucet – Robinet pour baignoire romaine*

Features

- 8″ to 14″ c/c widespread installation
- Temperature limiting device
- Bathtub spout:
  - Slip-on with built-in diverter
  - Maximum flow of 26.5 L/min (7 gpm) at 60 psi
- Hand shower:
  - Easy-to-clean soft nozzles
  - 59″ chromed metal flexible hose
  - Maximum flow of 6,8 L/min (1,8 gpm) at 80 psi
- Brass body
- ½″ IPS connections with flexible stainless steel braided connectors

Cartridge(s)

- Ceramic (FC9AC007)

Finish

- Polished chrome

LEED®

Product meets Calgreen requirements

Ce produit répond aux exigences de Calgreen



Caractéristiques

- Installation à entraxe ajustable variant de 8 à 14 pouces c/c
- Limiteur de température
- Bec de baignoire :
  - De type Slip-on avec inverseur intégré
  - À débit maximal de 26.5 L/min (7 gpm) à 60 psi
- Douche à main :
  - Buses souples faciles à nettoyer
  - Tuyau flexible de 59 pouces en métal chromé
  - Débit maximal de 6,8 L/min (1,8 gpm) à 80 psi
- Corps en laiton
- Raccordements ½ pouce IPS avec connecteurs flexibles tressés en acier inoxydable

Cartouche(s)

- Céramique (FC9AC007)

Fini

- Chrome poli

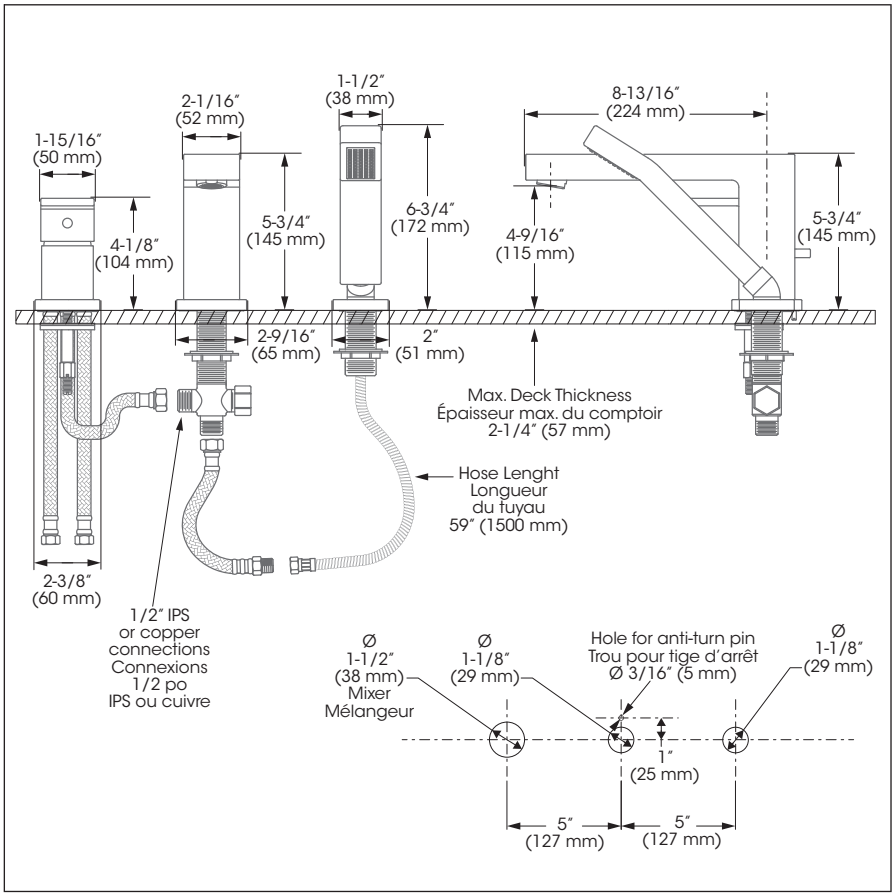

This product is covered by a limited lifetime warranty. Consult our website for complete details.

Ce produit est couvert par une garantie à vie limitée. Consultez notre site internet pour tous les détails.

essentialStyle®

Model **QUA43CCP** Modèle

Style: ***QUADRATO*** *Roman Bathtub Faucet – Robinet pour baignoire romaine*

No	Description		Part Pièce
1	Handle kit	Ensemble de poignée	FCKTS2012
2	Cap	Capuchon	FCHDL4018
3	Allen screw	Vis Allen	923001
4	Trim cap	Garniture d'écrou	FCDEC7012
5	Ceramic cartridge	Cartouche céramique	FC9AC007
6	Mixer anchor kit	Ensemble d'ancrage du mélangeur	FCKTS4007
7	Spout kit	Ensemble de bec	FCSPSA004
8	Aerator	Aérateur	9AE3678
9	Spout Allen screw	Vis Allen du bec	915043
10	Spout flange kit	Ensemble de bride du robinet	FCKTS3012
11	Diverter lift rod	Tirette de l'inverseur	FCDIV3005
12	Diverter	Inverseur	FC905245D
13	O-ring	Joint torique	93044-7
14	Spout bushing	Manchon du bec	FCBDR1001
15	"T" spout connector anchor kit	Ensemble d'ancrage du raccord en "T"	FCKTS4006
16	"T" spout connector	Raccord en "T" du bec	FCBDR7011
17	Spout connector kit	Ensemble de raccord du bec	FCKTSA003
18	Washer	Rondelle	FCWAA1013
19	Nut	Écrou	90644
20	Flexible braided connector	Raccord flexible tressé	FC905245H
21	Check valve	Soupape anti-retour	96077X
22	Hand shower	Douche à main	FCSPS2003
23	Washer	Rondelle	FCWAA1012
24	Elbow	Coude	912180-2
25	Check valve	Soupape anti-retour	FCVAL1001
26	Hand shower hose	Tuyau de la douche à main	FC96180
27	Hand shower flange kit	Ensemble de bride de douche à main	FCDEC3015
28	Hand shower support kit	Ensemble de support de douche à main	FCKTS5004
29	Rubber washer	Rondelle de caoutchouc	FCWAA1014

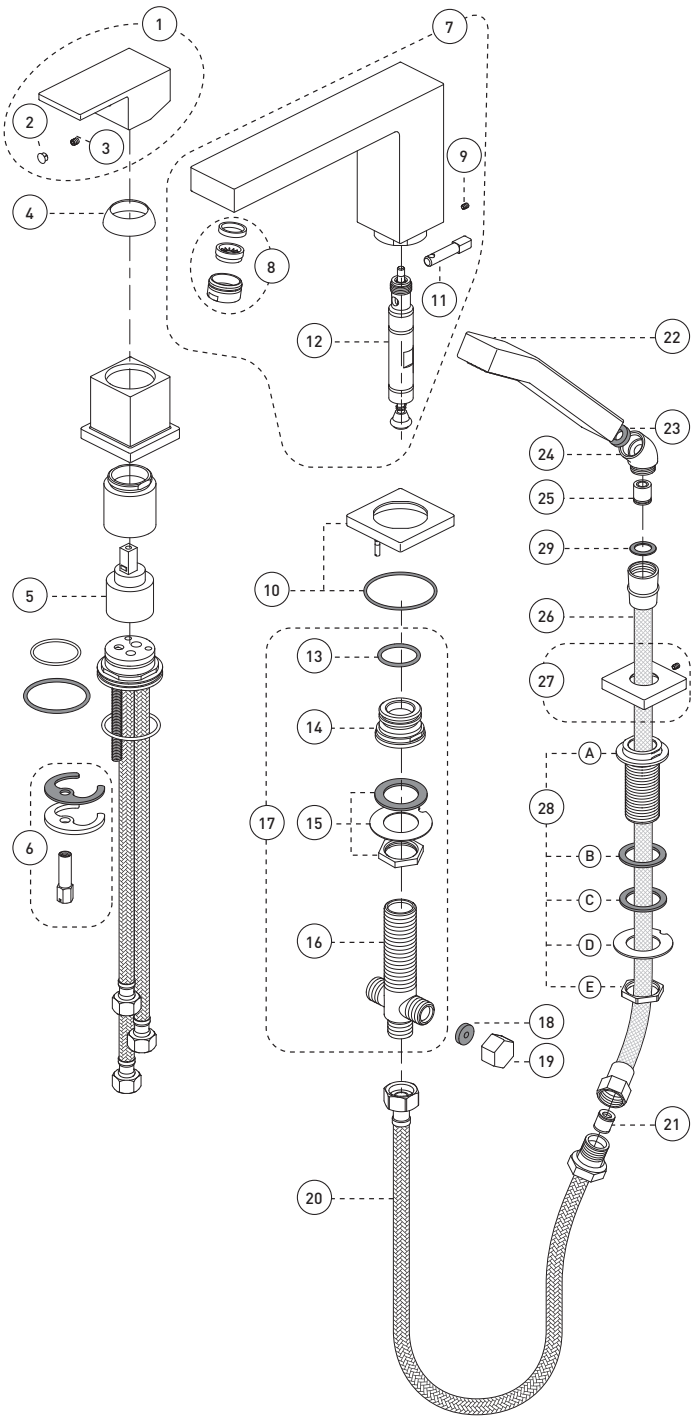

GARANTIE À VIE LIMITÉE / LIMITED LIFETIME WARRANTY
GARANTÍA LIMITADA DE POR VIDA

Replacement parts are available on order through customer service: 1 800 361-5960

Les pièces de remplacement sont disponibles sur commande par le biais du service à la clientèle : 1 800 361-5960

SPECQUA43CCP_v200413