Premium Cordless Faux Wood Blind

Persianas de imitación de madera sin cordón

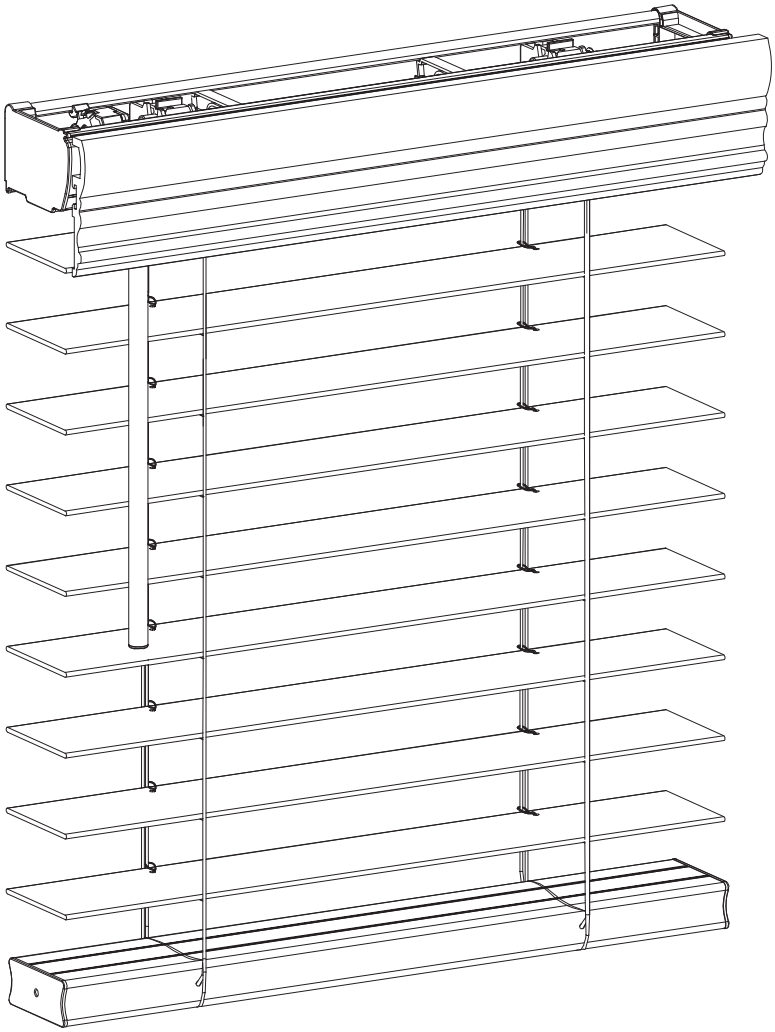

NienMade

Premium Faux Wood Blind Installation & Maintenance Instructions

Persianas de imitación de madera sin cordón Instrucciones de Instalación y Mantenimiento

Please take a moment to review the following installation guide. Properly installed, your new blind will provide you with years of beauty.

Dedique un poco de su tiempo a repasar la siguiente guía de instalación.
Si la persiana está instalada correctamente, podrá disfrutar de su belleza durante años.

Recommended Tools | Recomendadas

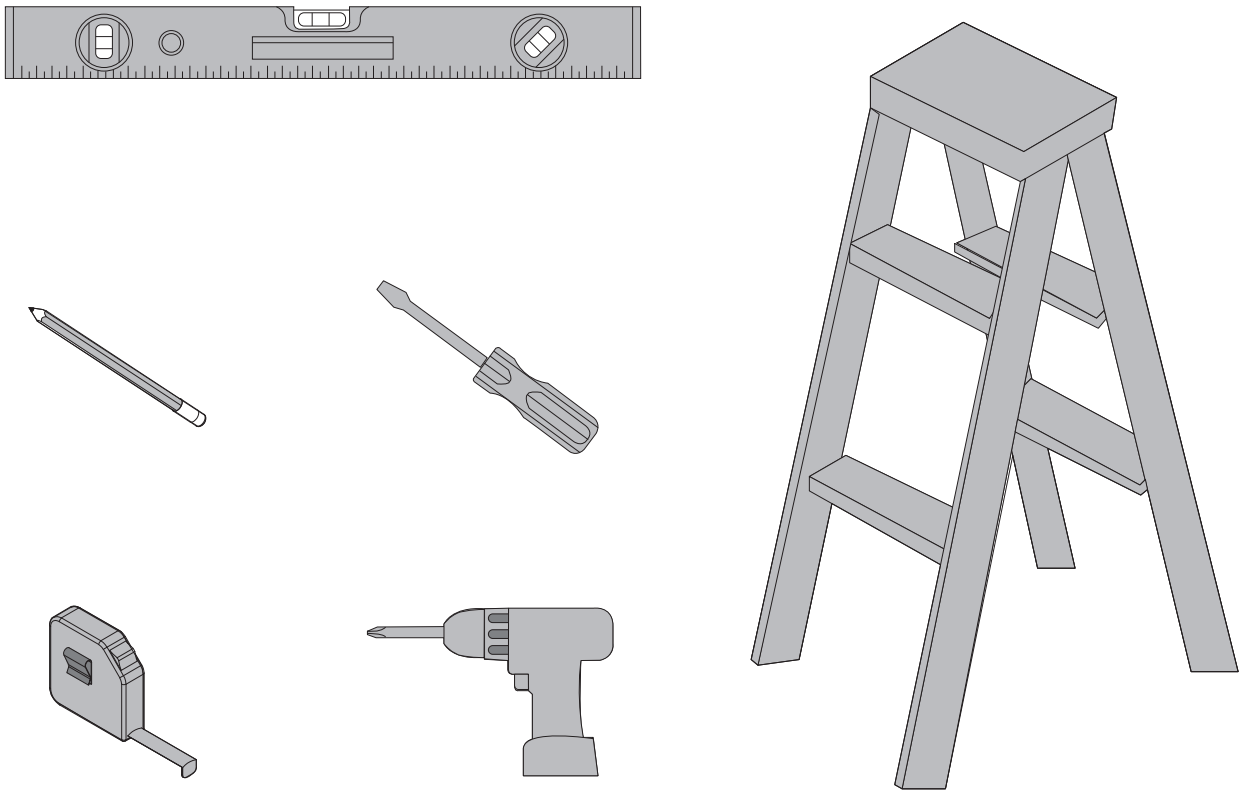

Check the components | Revise los Componentes

Ⓐ

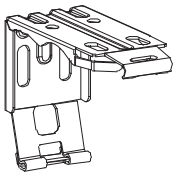

Width (x")
x ≦37" **2pcs**
37" < x ≦ 47" **3pcs**
47" < x ≦ 72" **4pcs**

Ⓑ

Width (x")
x ≦ 37" **4pcs**
37" < x ≦ 47" **6pcs**
47" < x ≦ 72" **8pcs**

Ⓒ

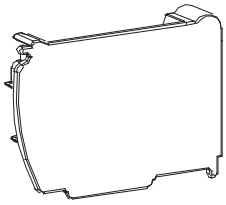

2pcs

Ⓓ

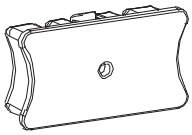

2pcs

Ⓔ

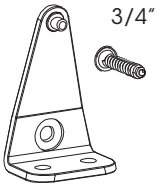

1set

Ⓕ

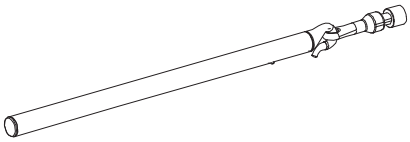

1pcs

Ⓖ

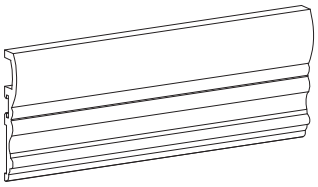

1pcs

Ⓗ

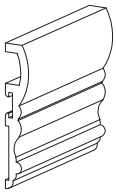

2pcs

Ⓘ

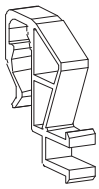

Width (x")
x ≦37" **2pcs**
37" < x < 59.5" **3pcs**
59.5" ≦ x ≦ 72" **4pcs**

Ⓙ

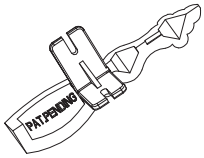

2pcs

Overview | Visión General

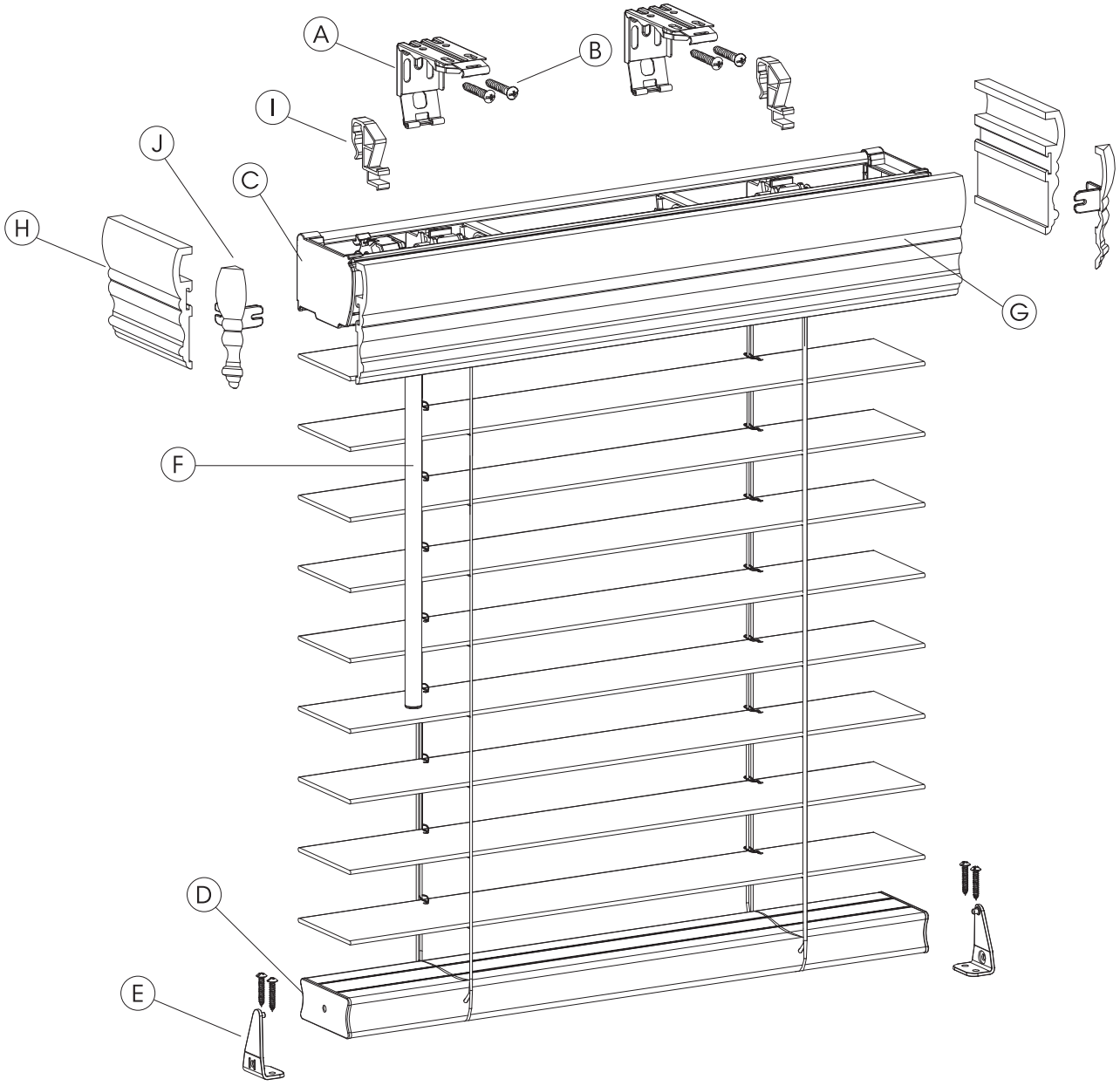

Attach End Cap and Valance clip

Adjuntar la cabecera del riel superior y los lados superior de la cenefa

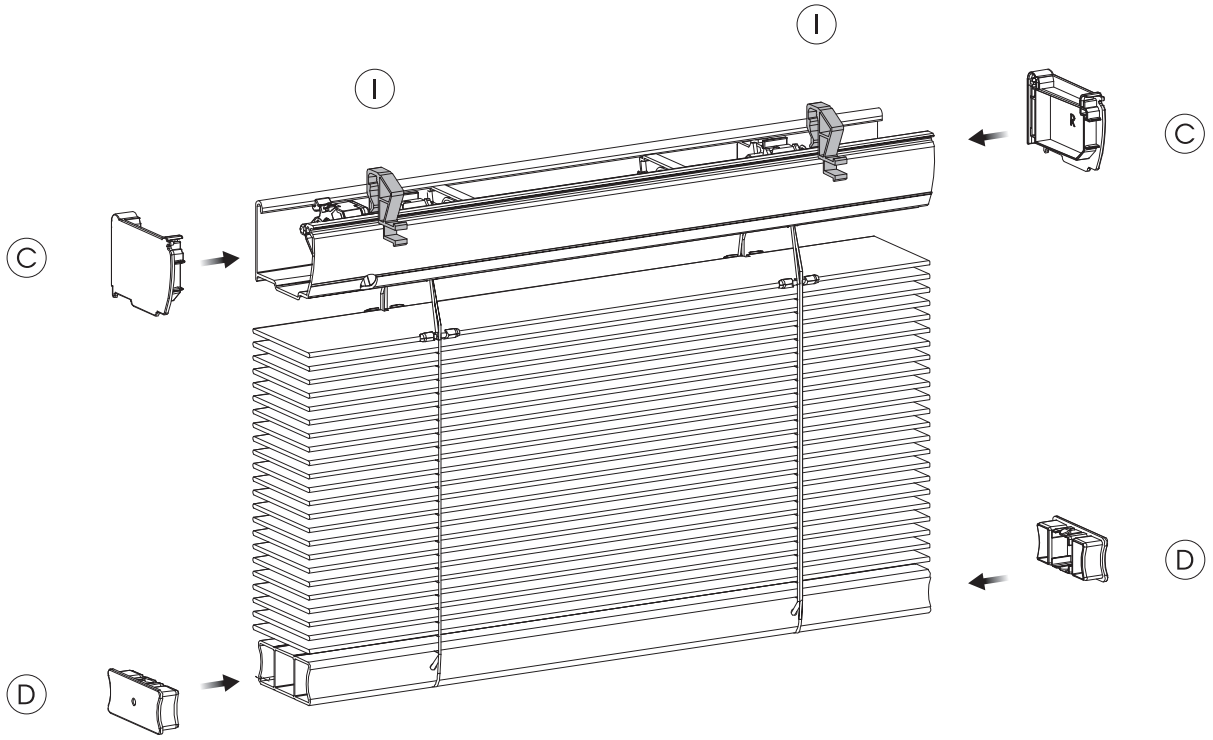

Valance clip is optional

Los lados superior de la cenefa son opcional

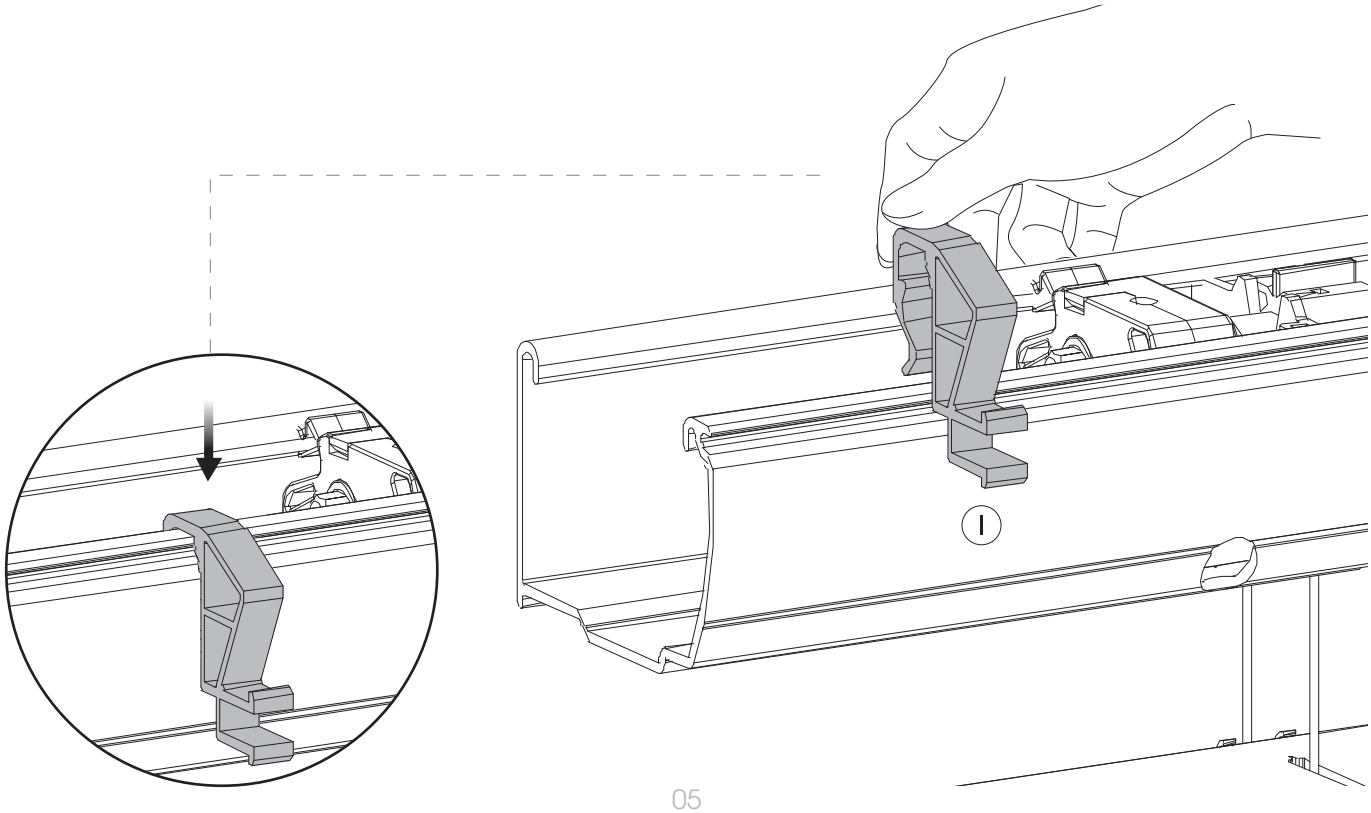

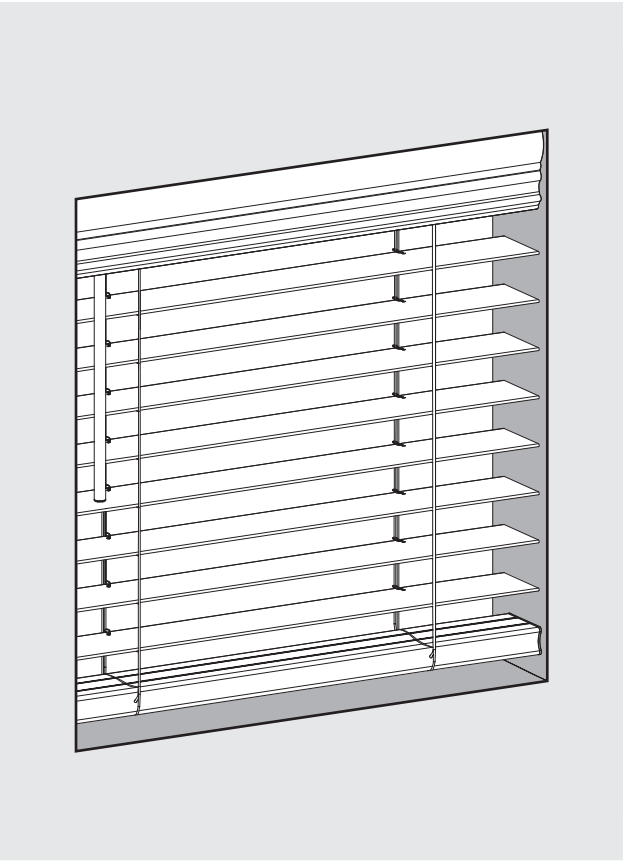

Inside Mount | Montaje Interior

Page | 07

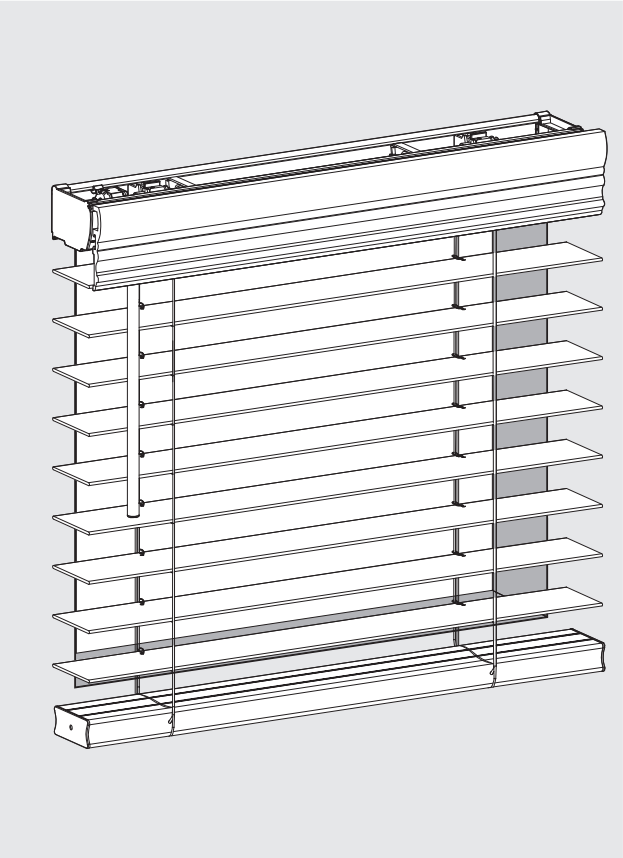

Outside Mount | Montaje Exterior

Page | 12

Inside Mount | Montaje Interior

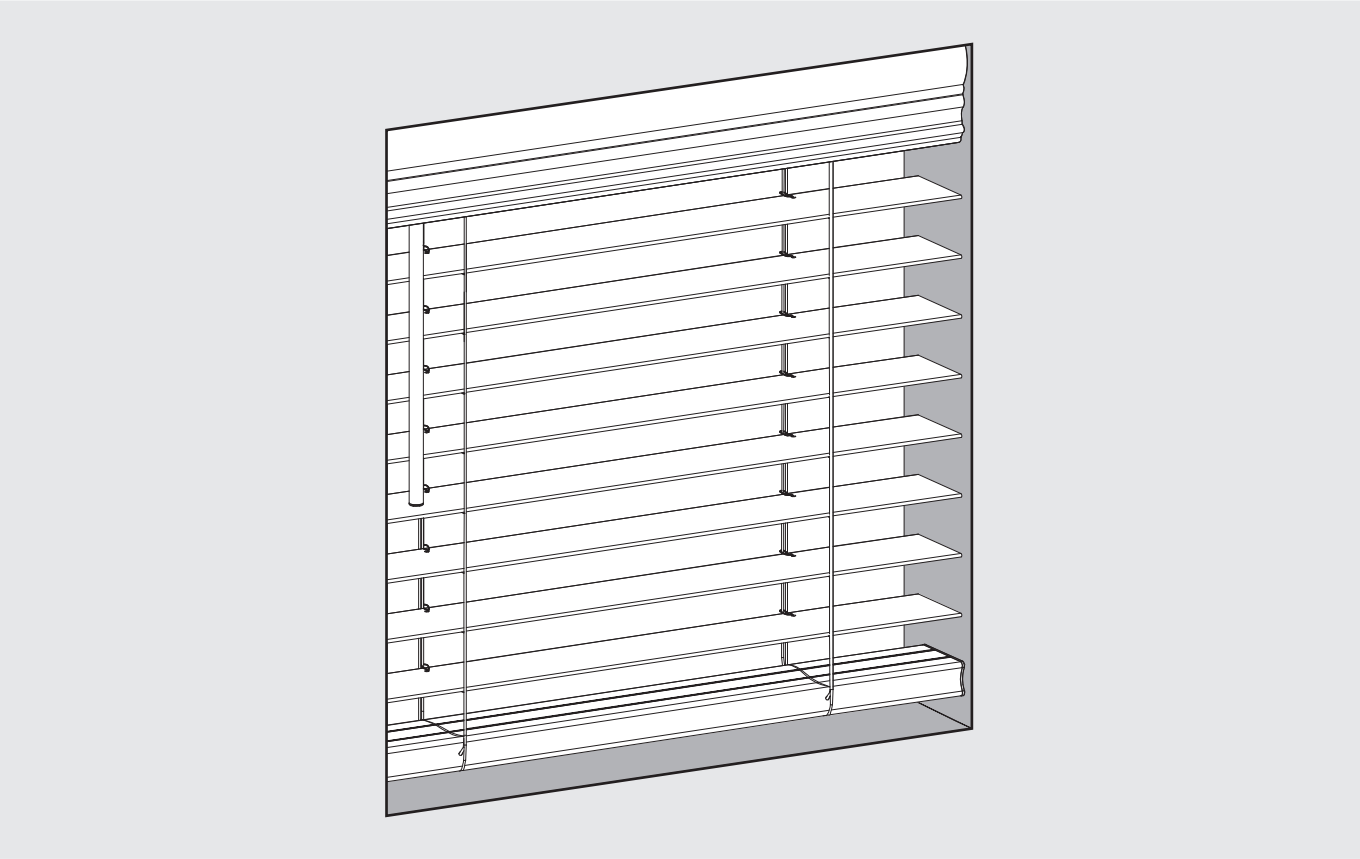

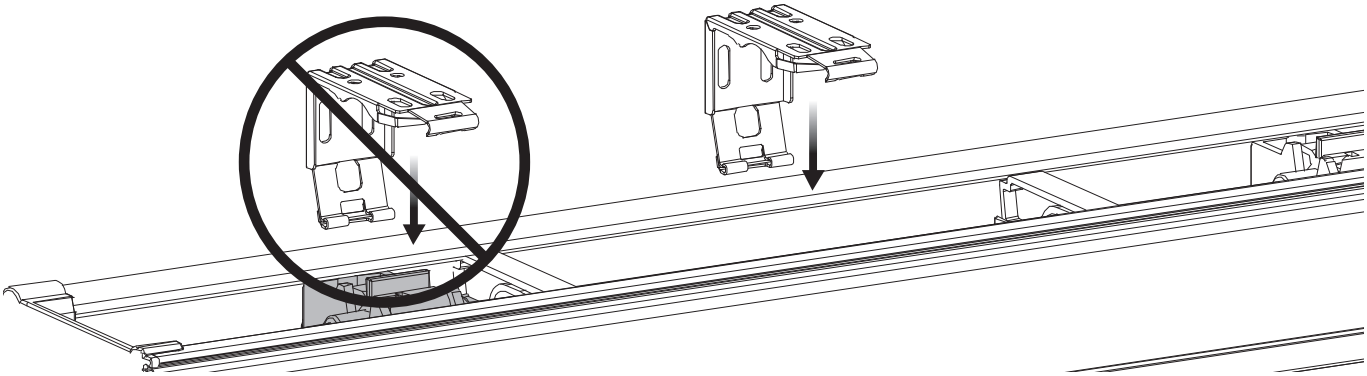

1

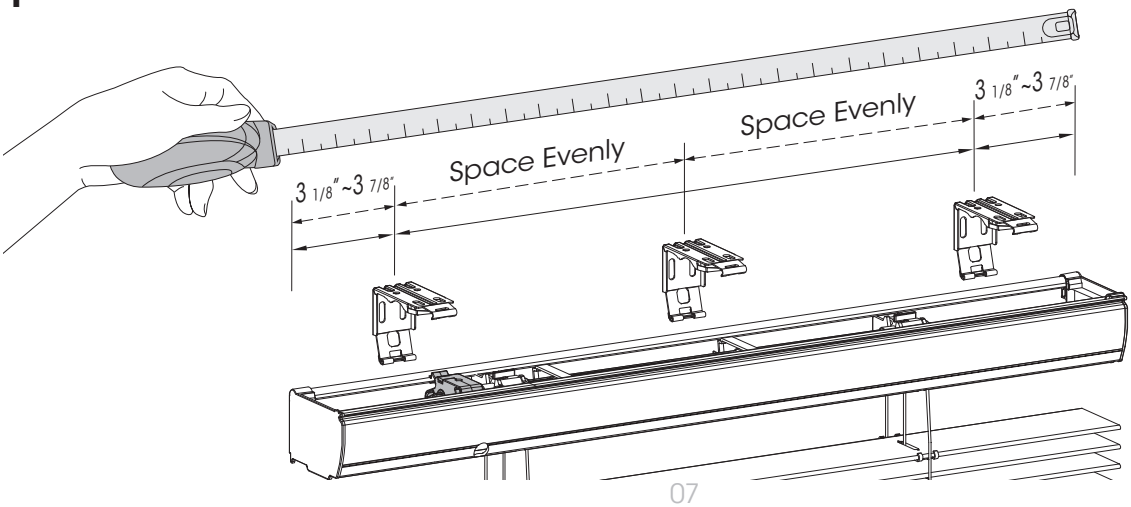

2

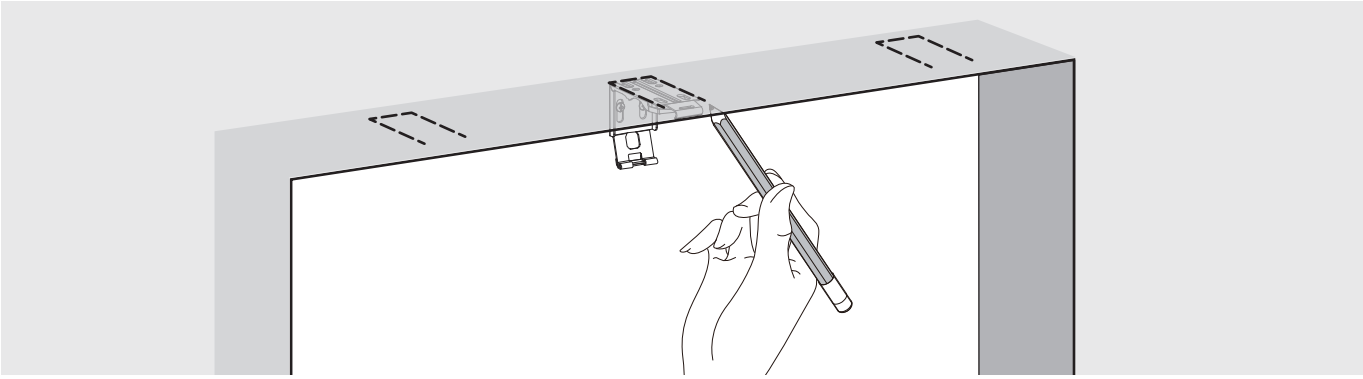

3

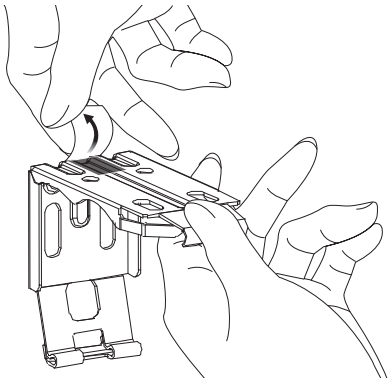

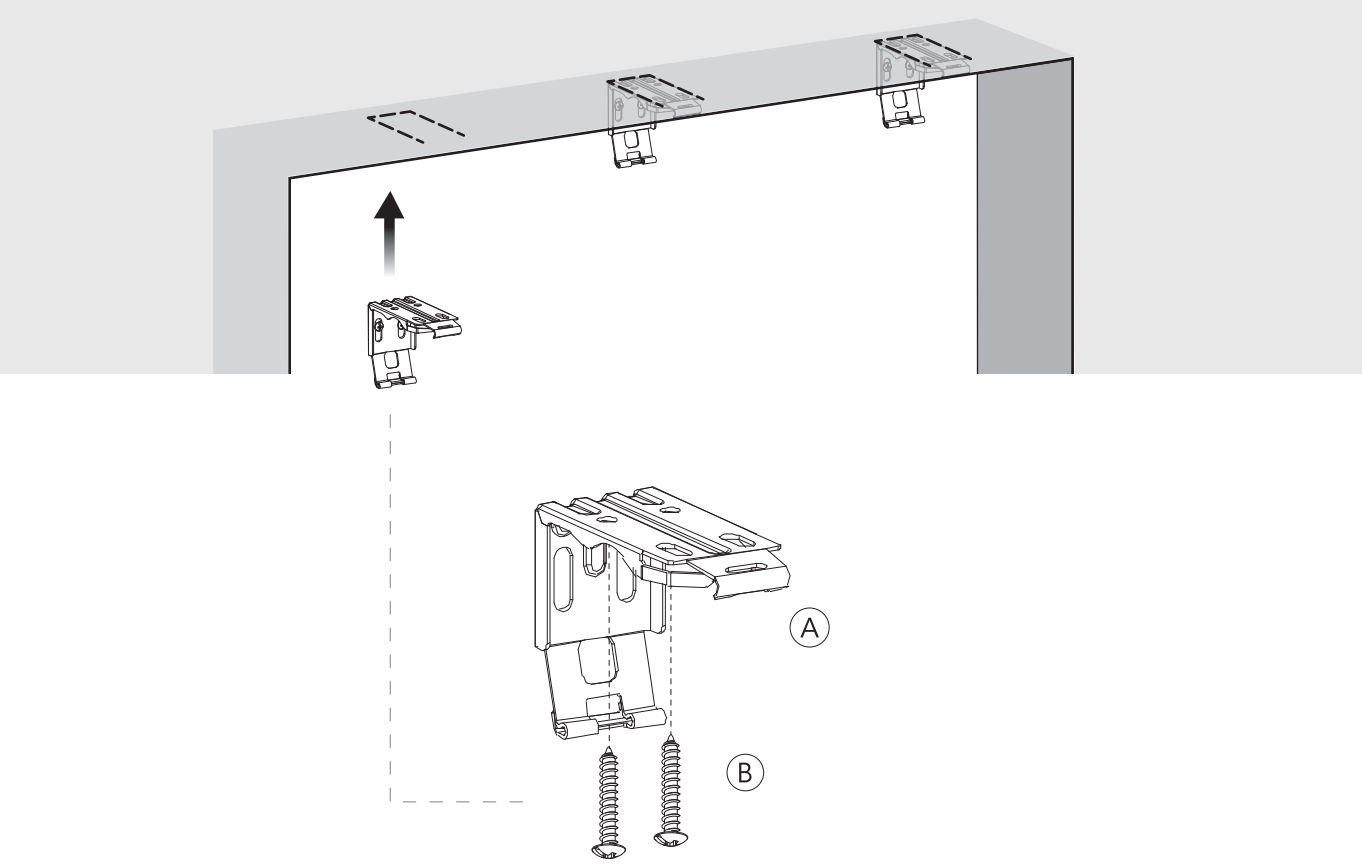

4

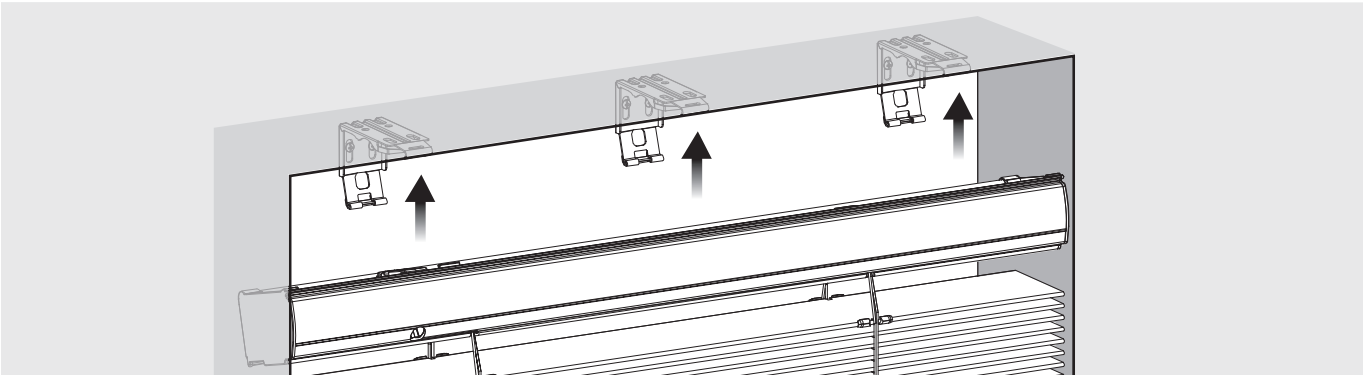

5

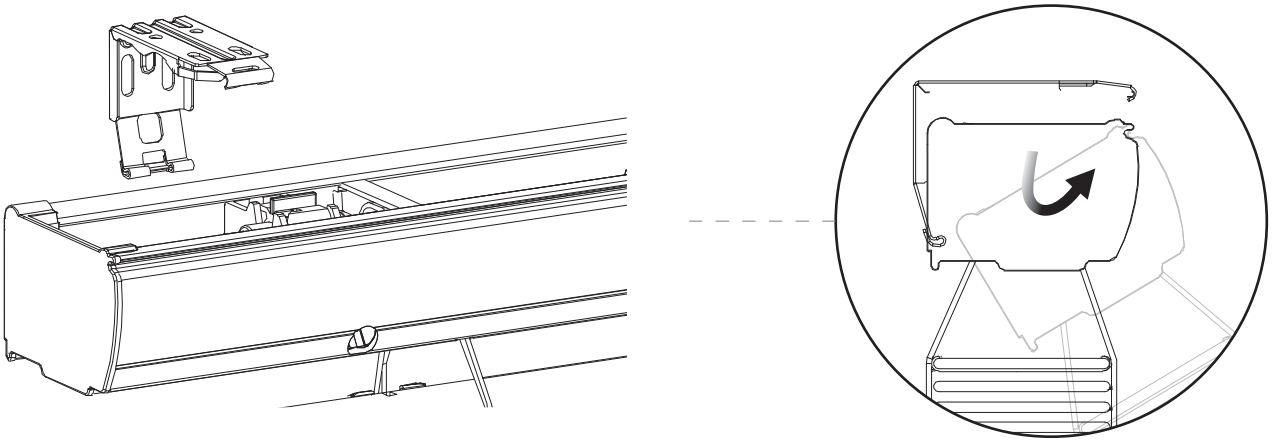

6

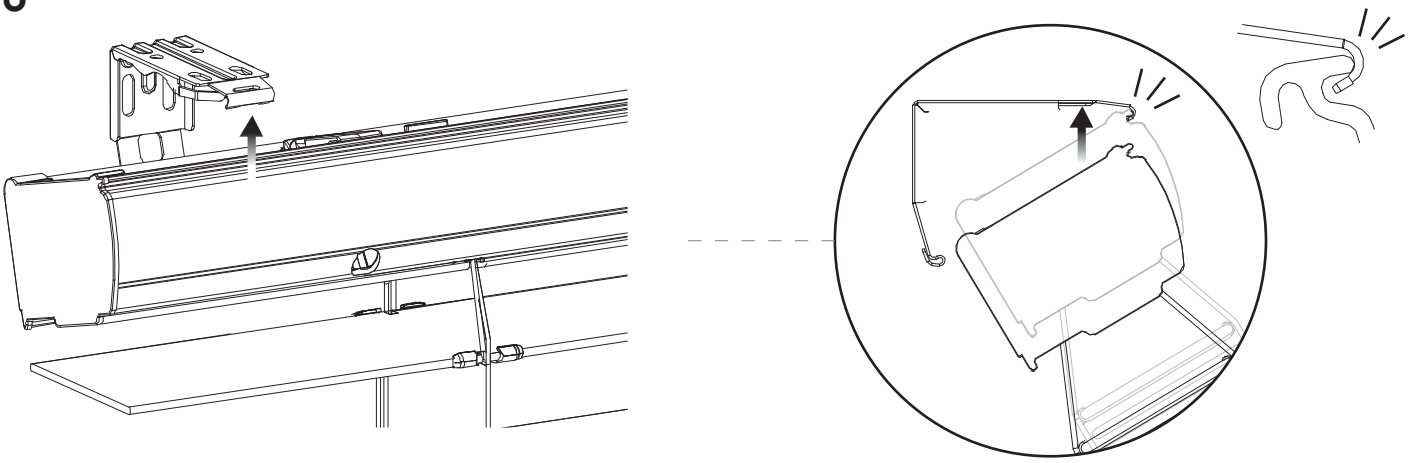

7

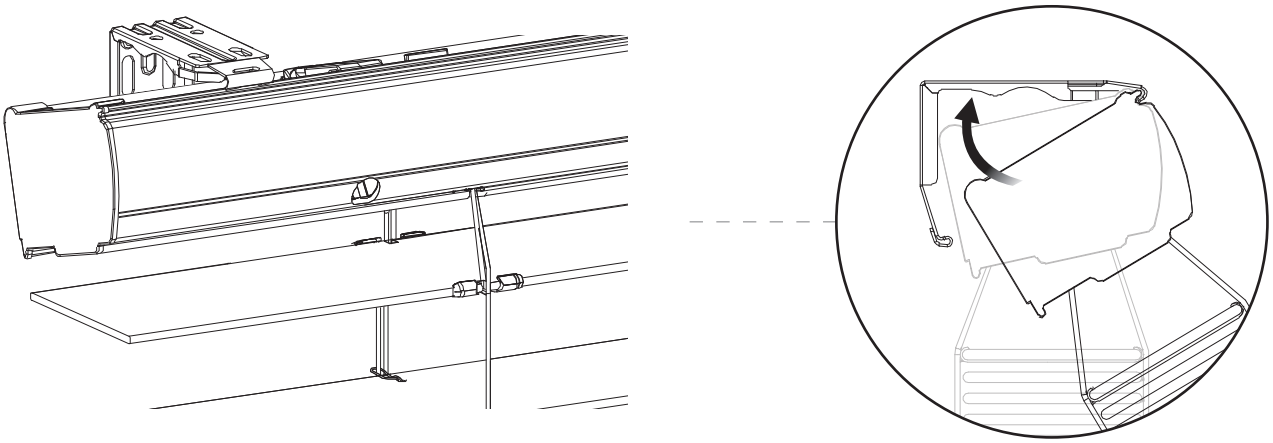

8

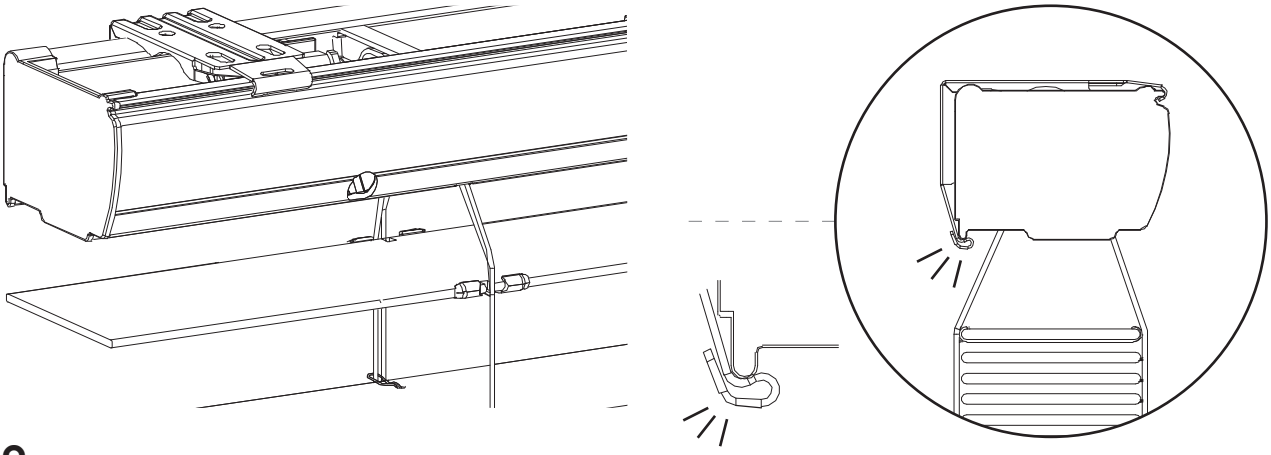

9

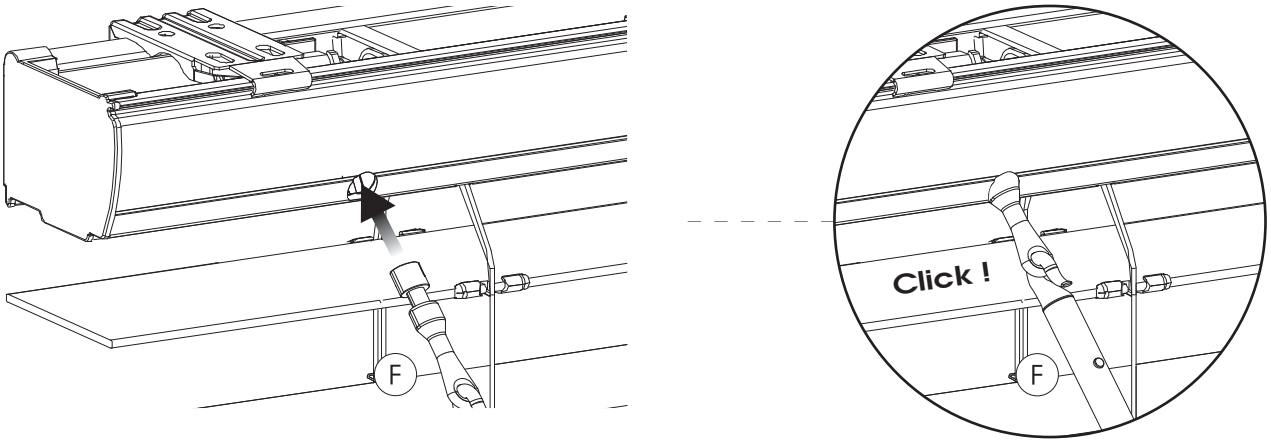

10 (Optional) | Opcional

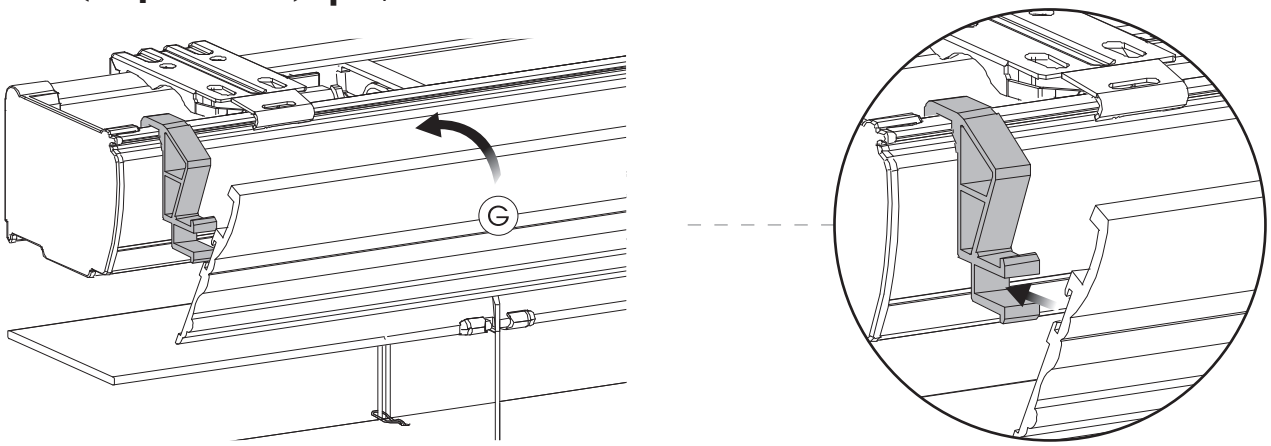

11

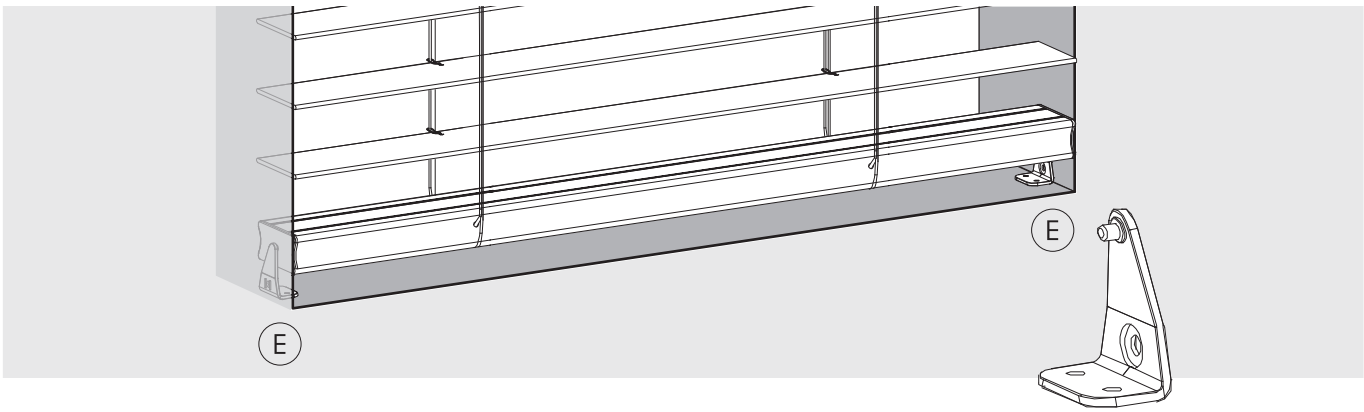

12

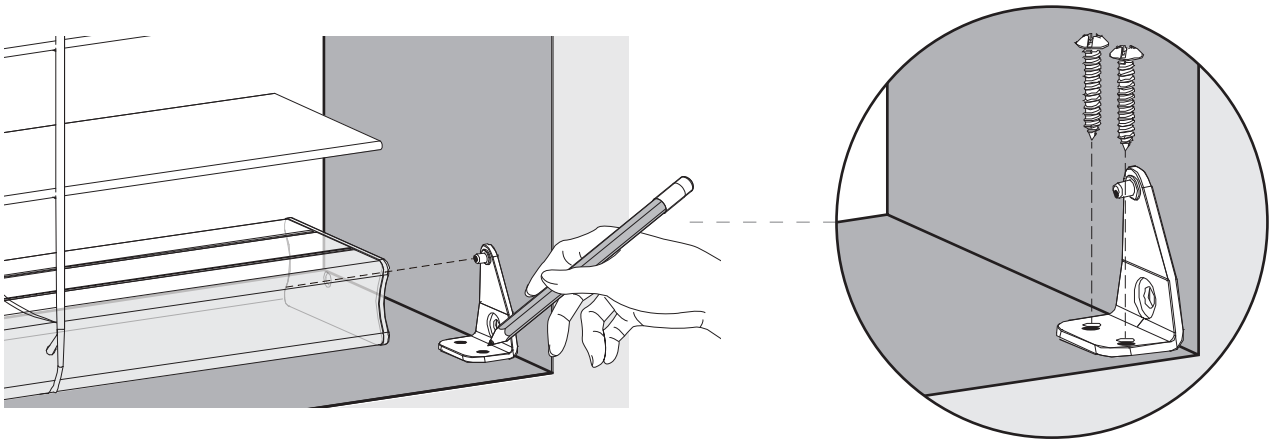

13

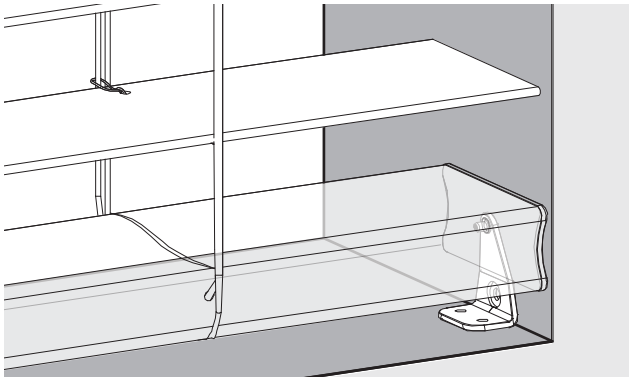

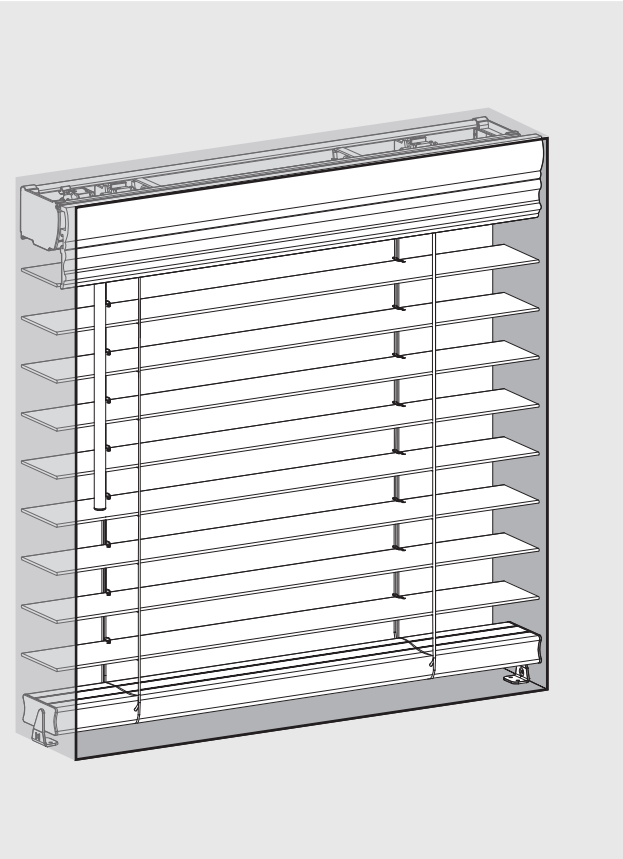

14

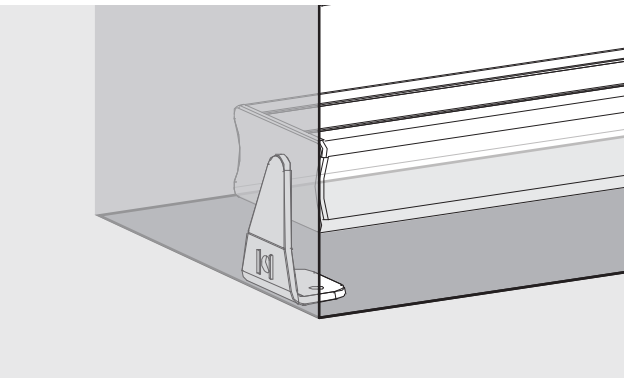

Outside Mount | Montaje Exterior

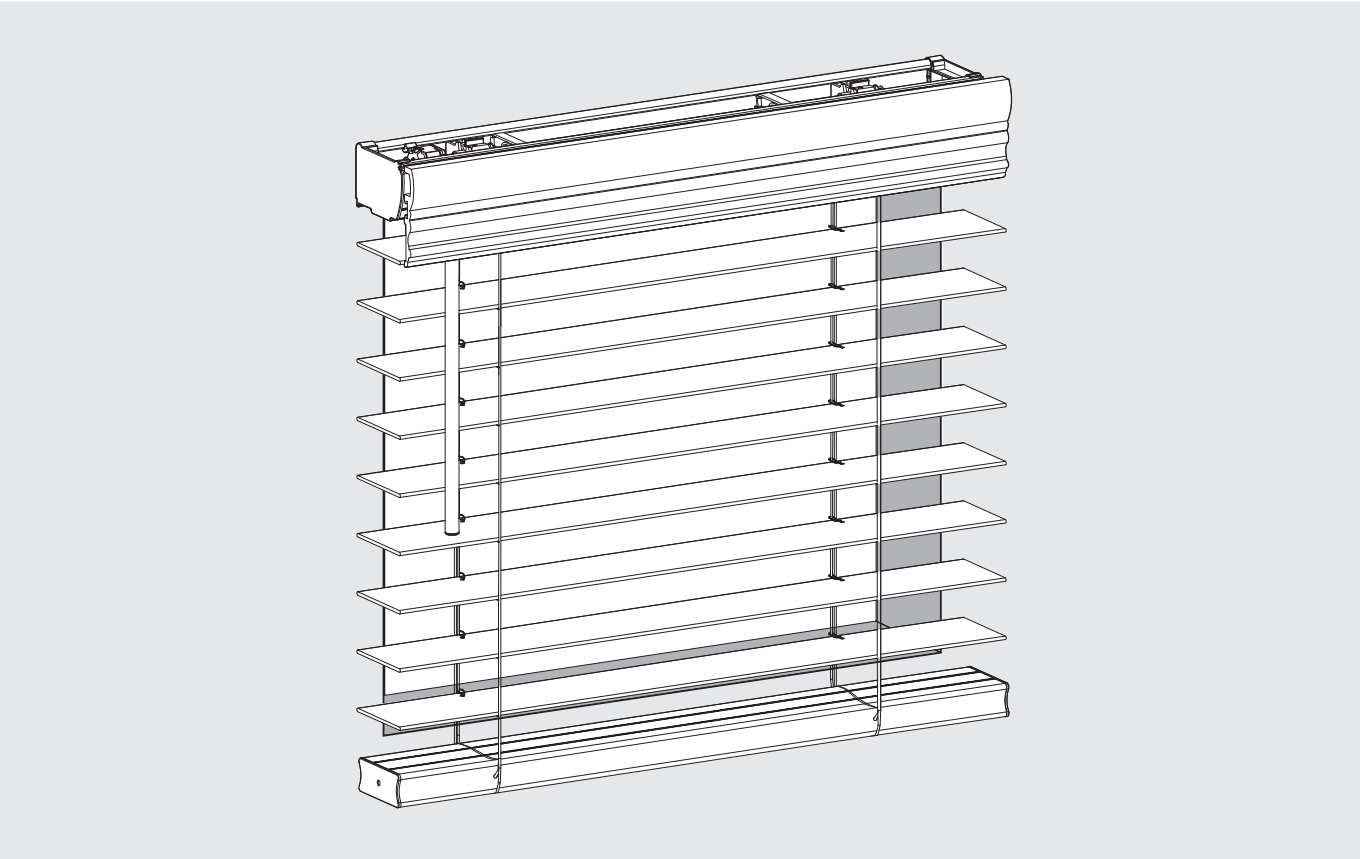

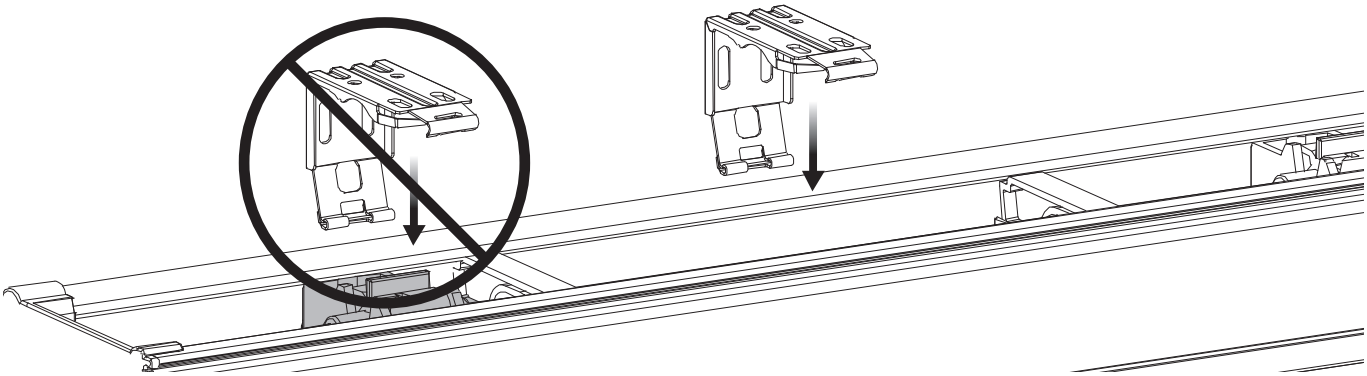

1

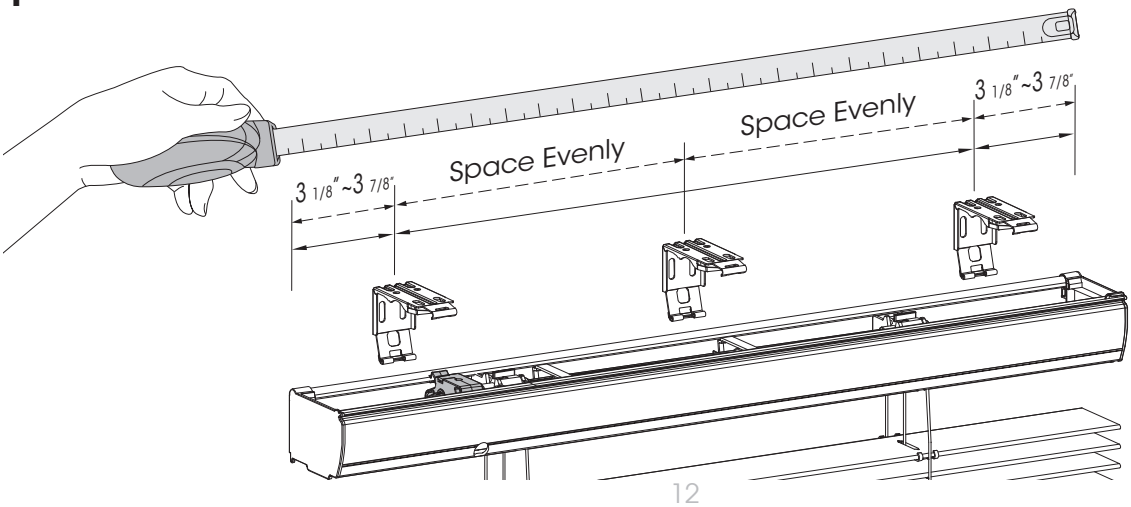

2

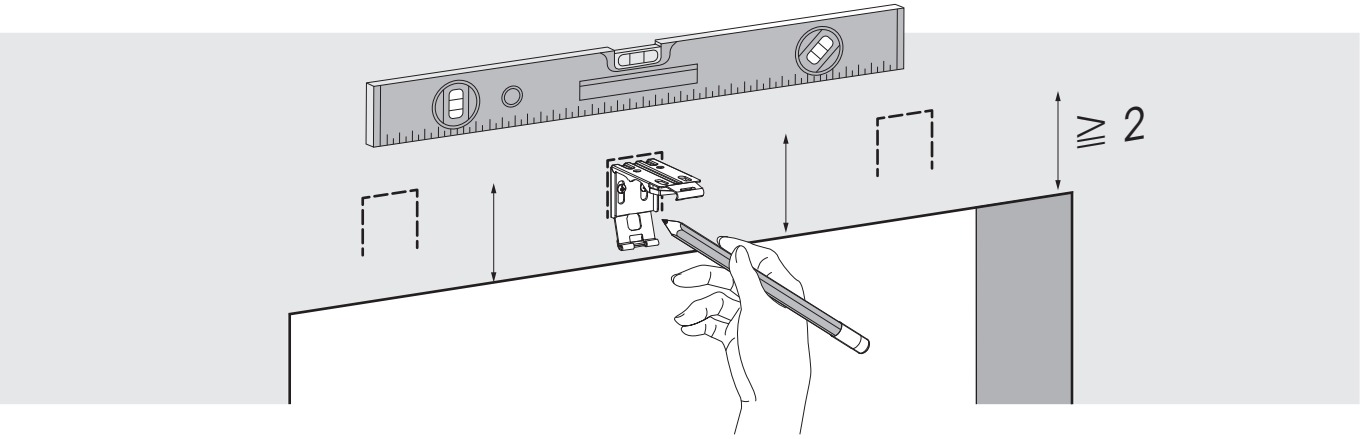

3

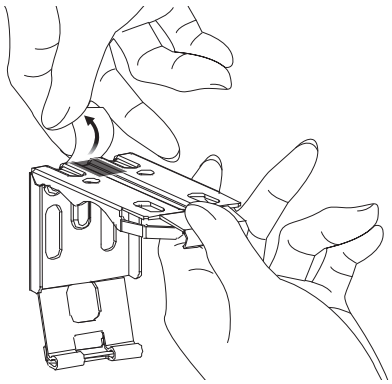

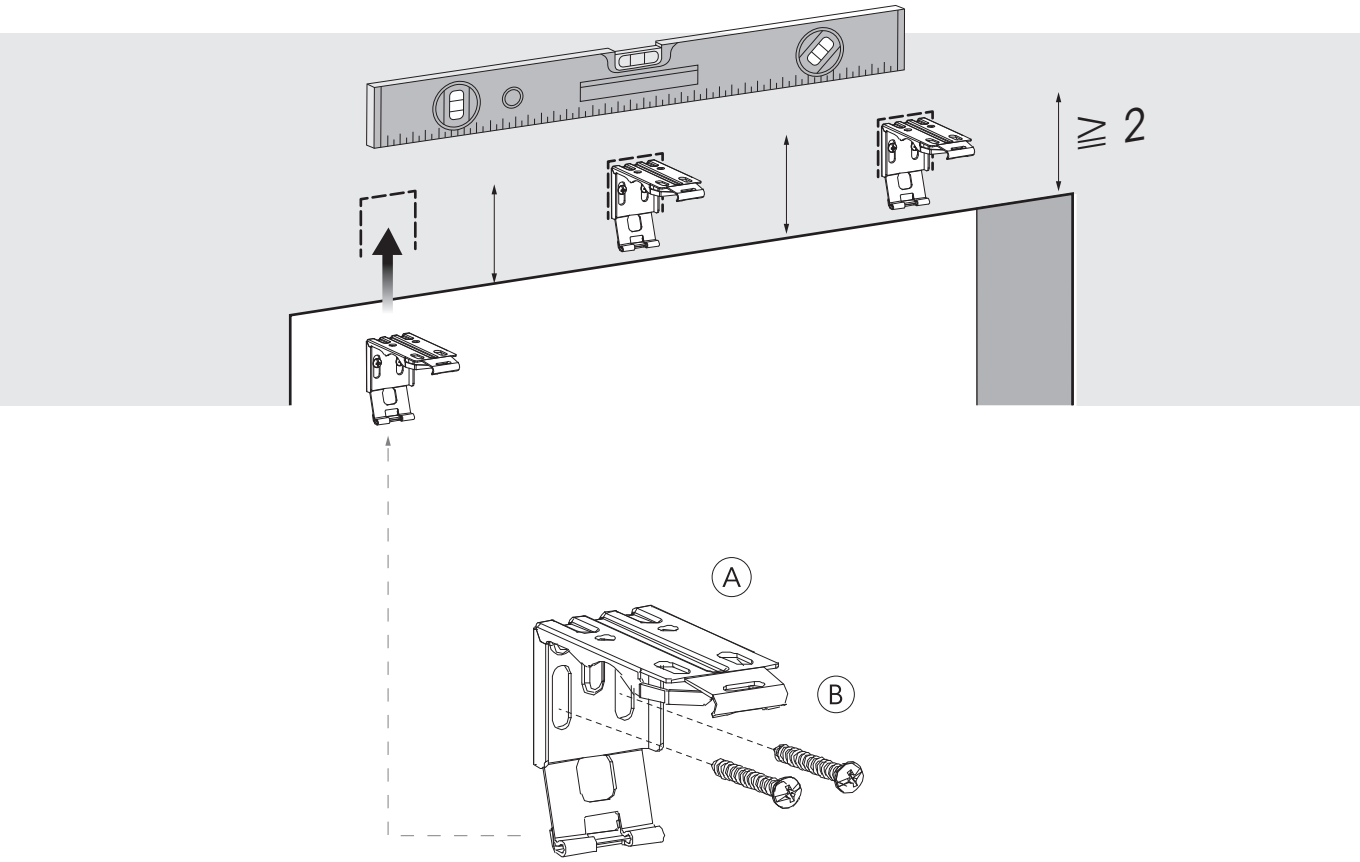

4

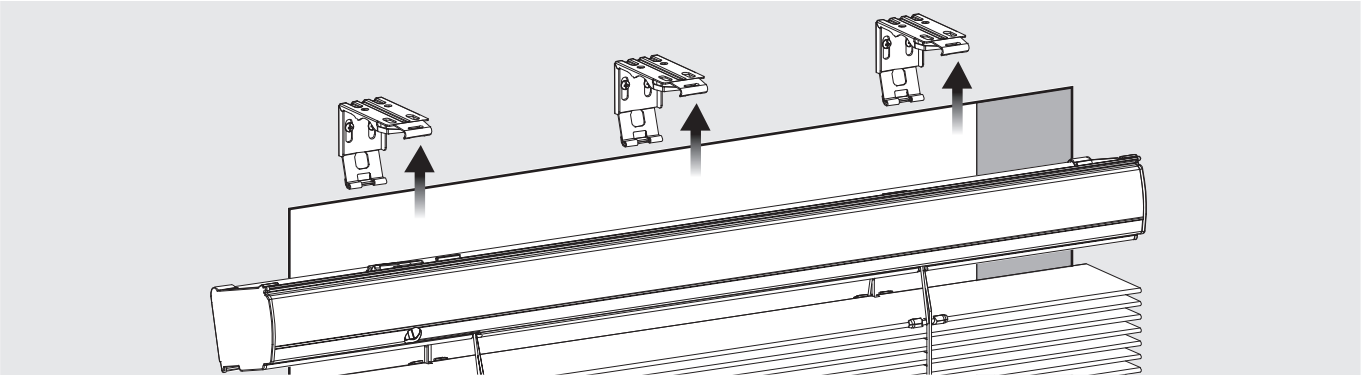

5

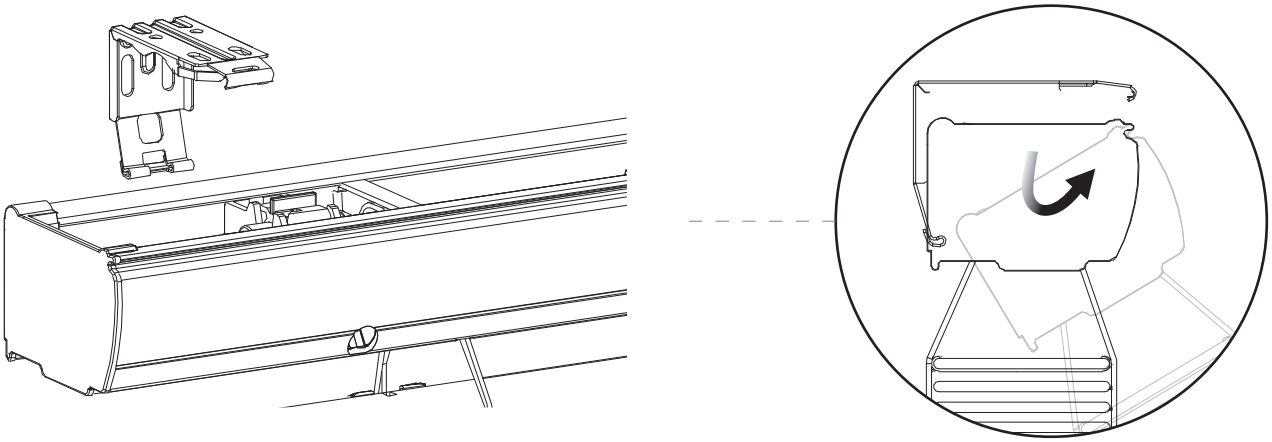

6

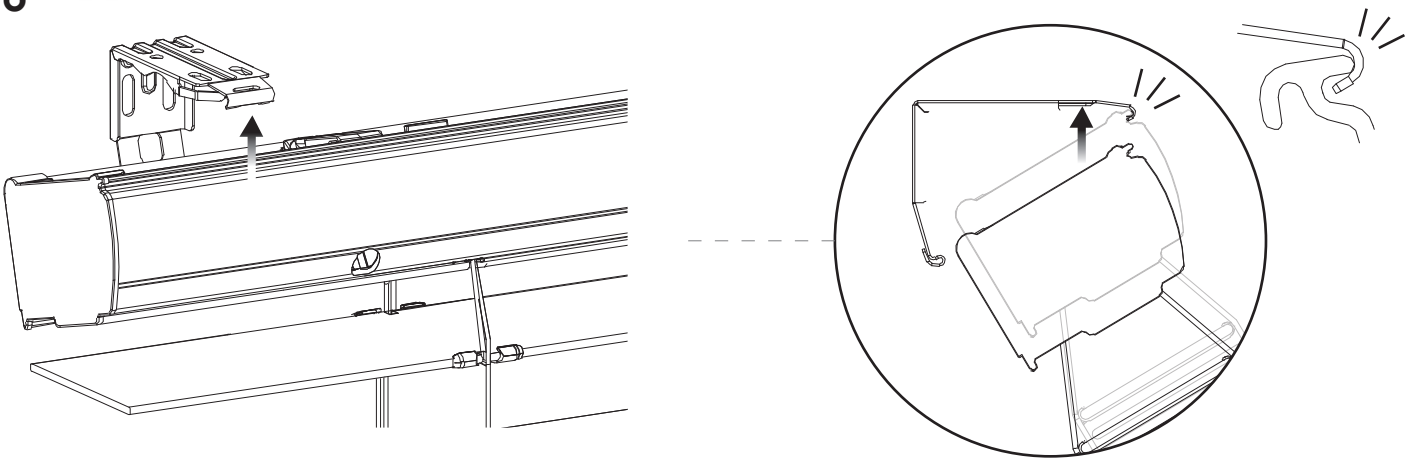

7

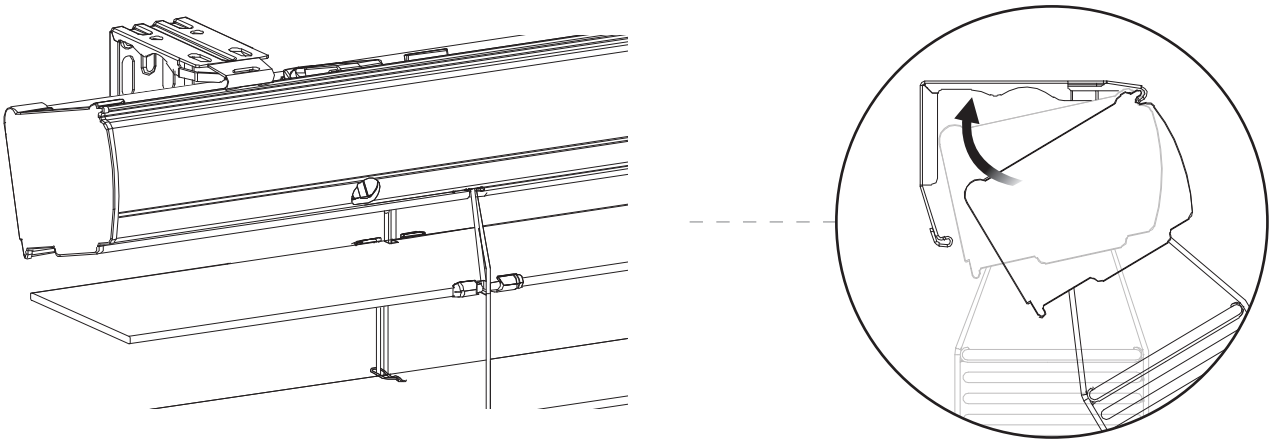

8

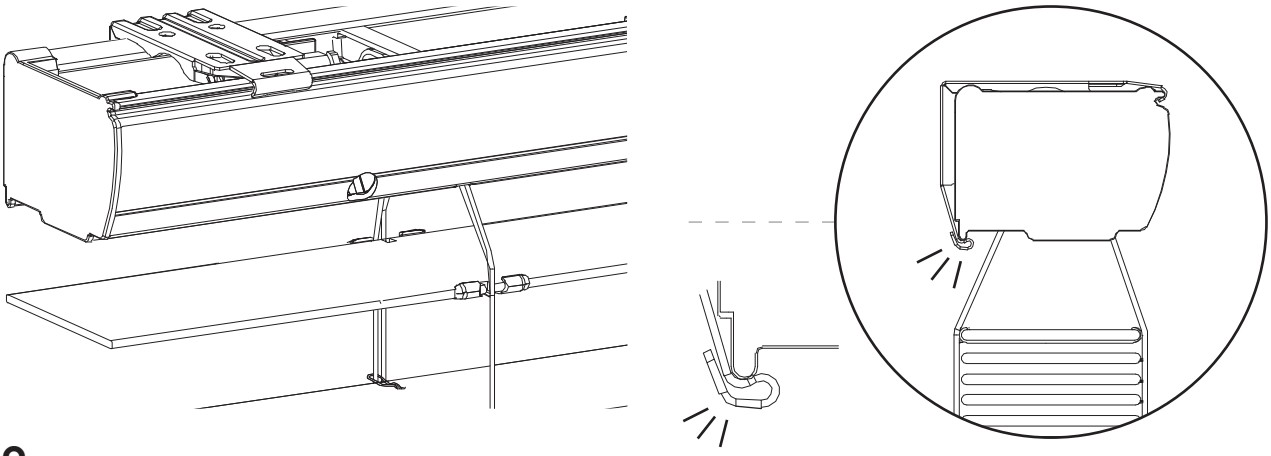

9

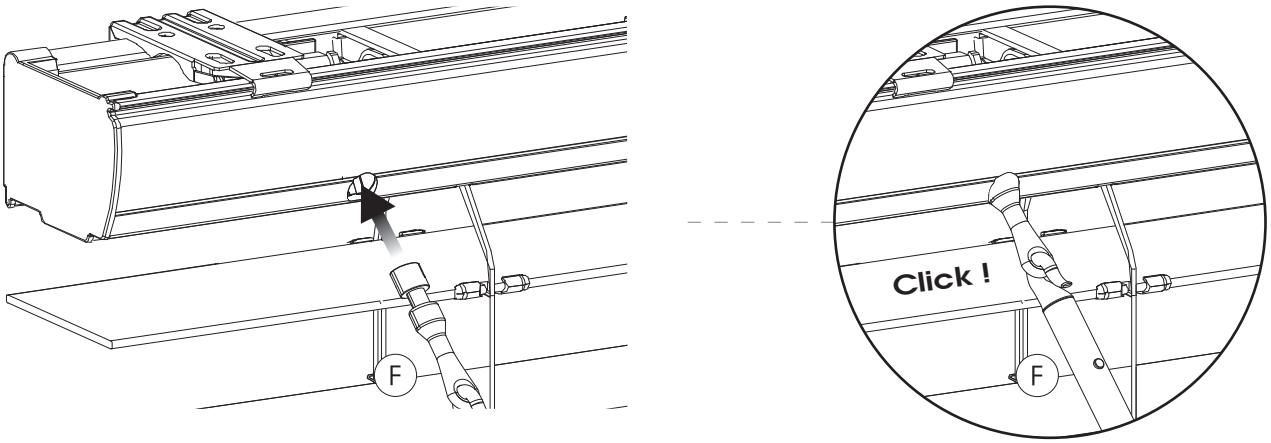

10 (Optional) | Opcional

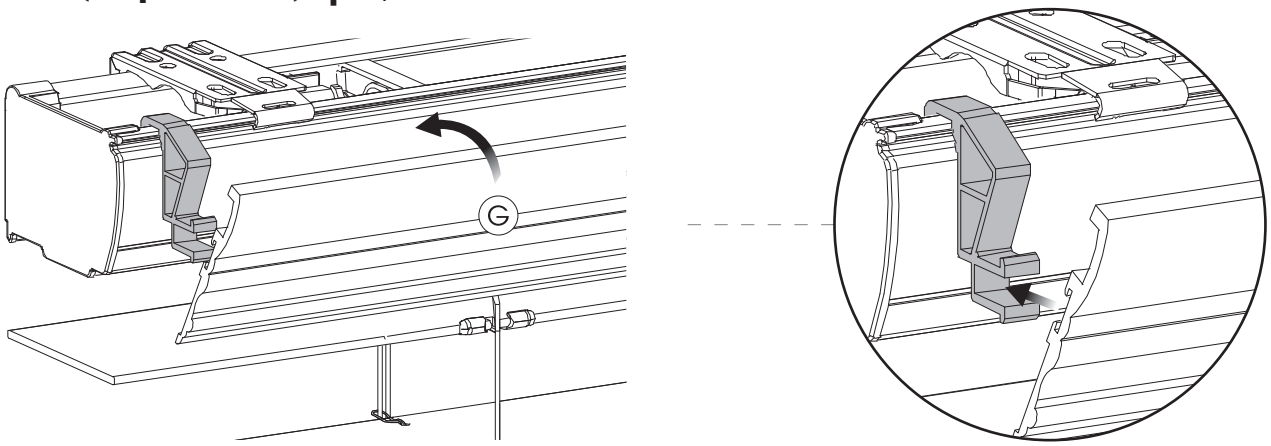

11 (Optional) | Opcional

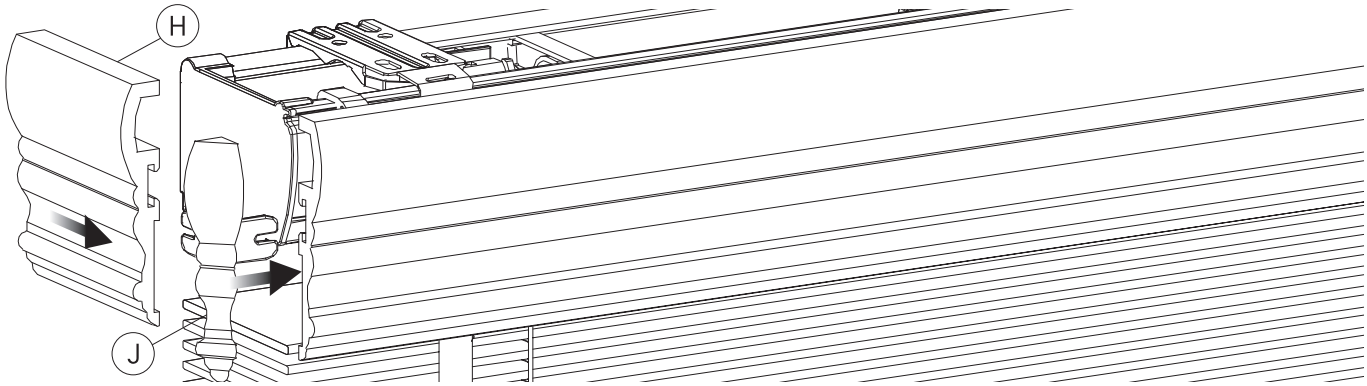

12

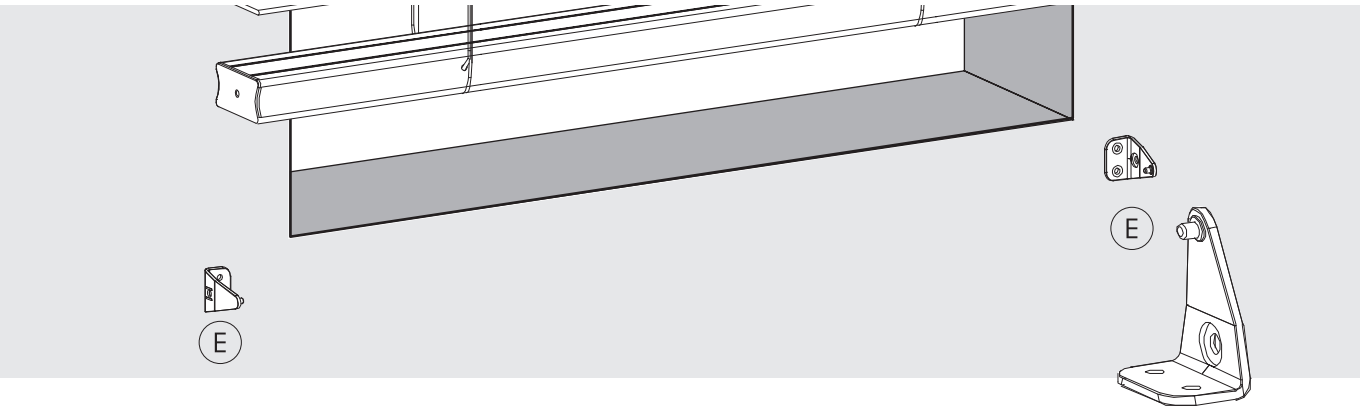

13

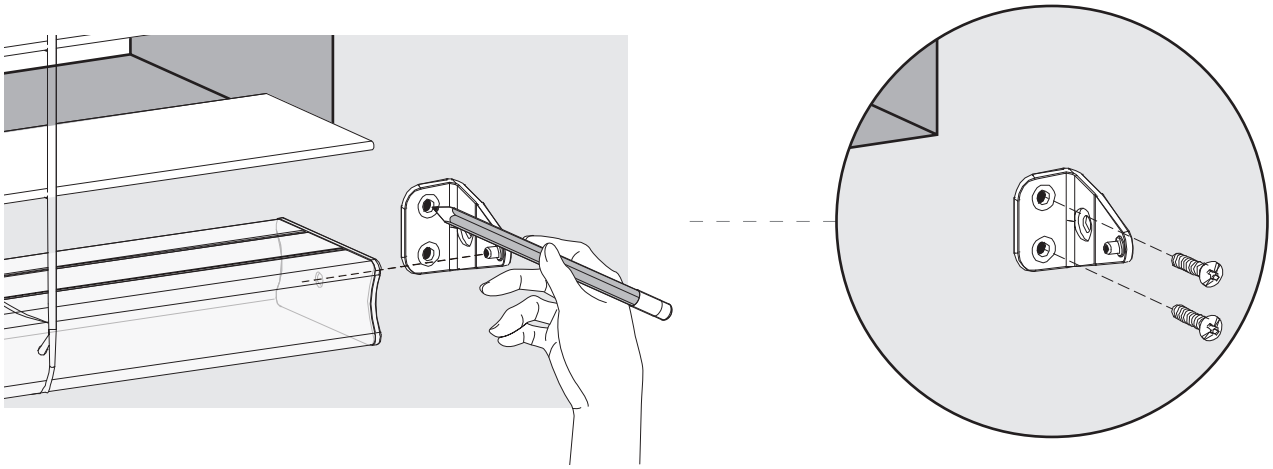

14

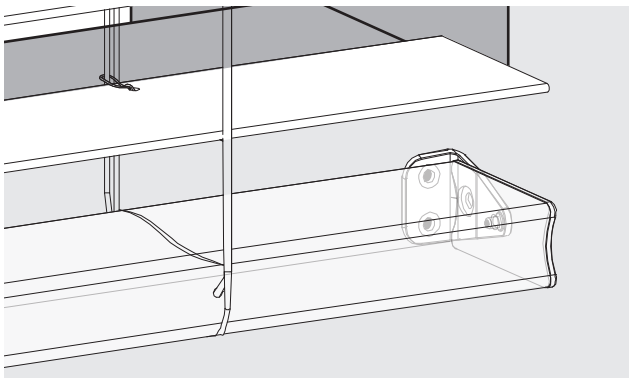

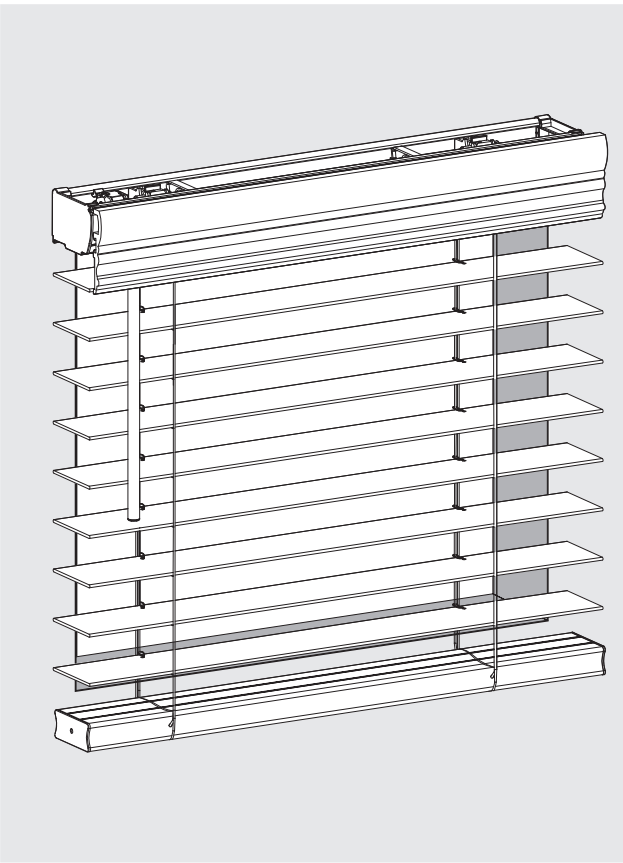

15

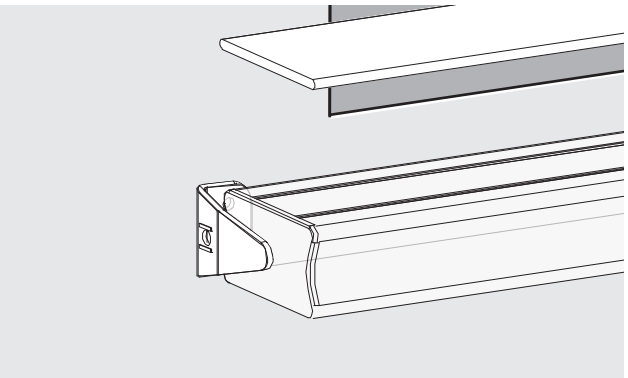

Operate the Blind | Opere su persiana

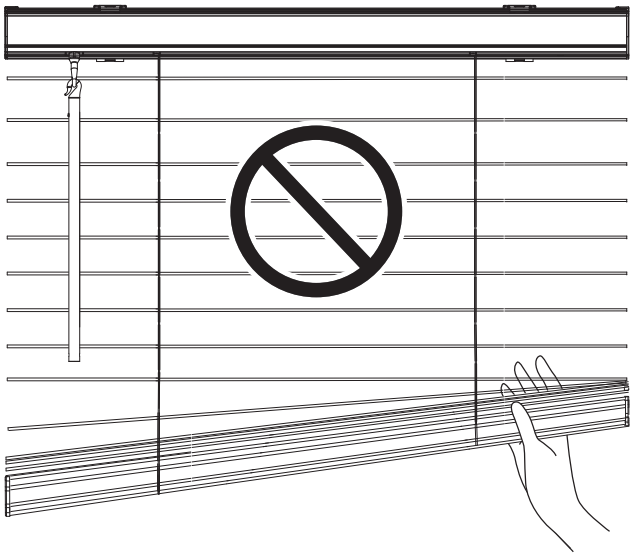

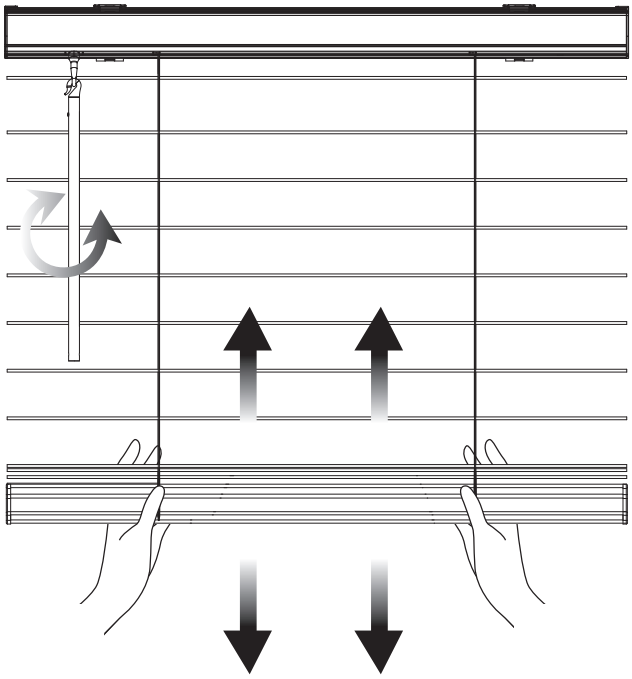

Dismount (If necessary) | Desmontar la persiana (Si es necesario)

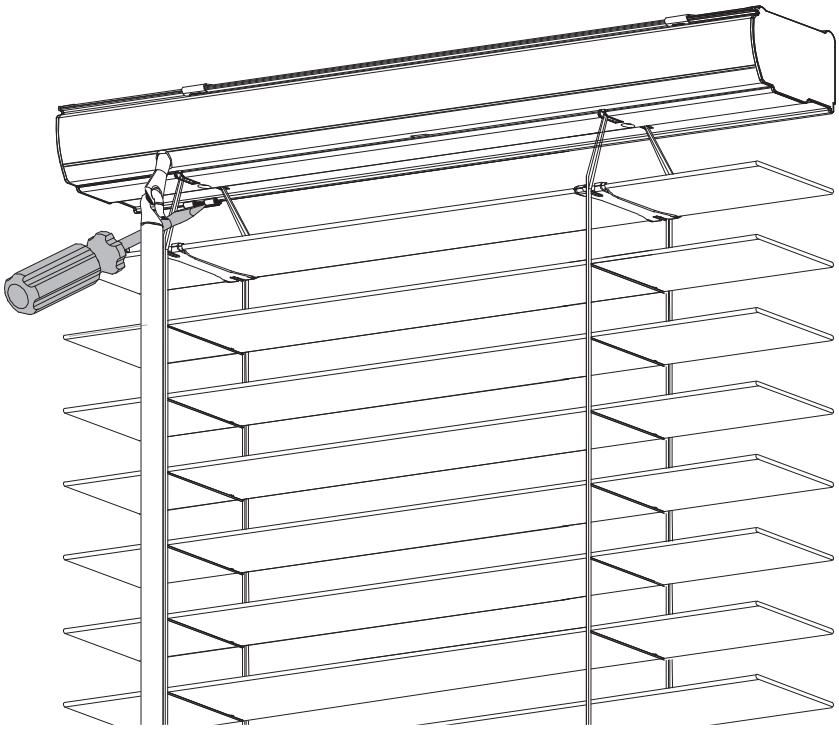

1

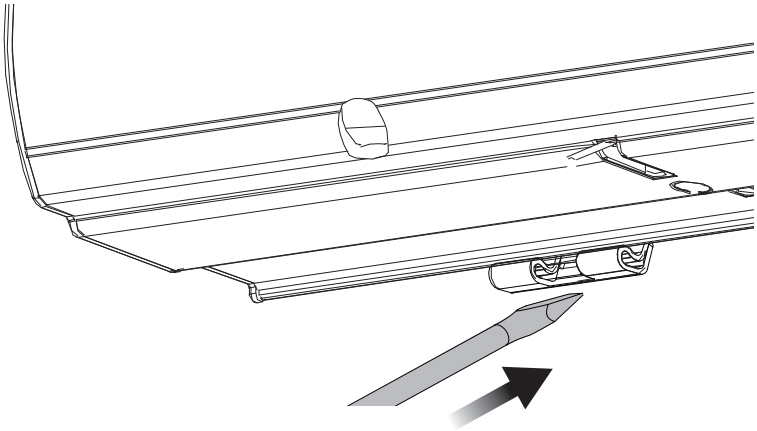

2

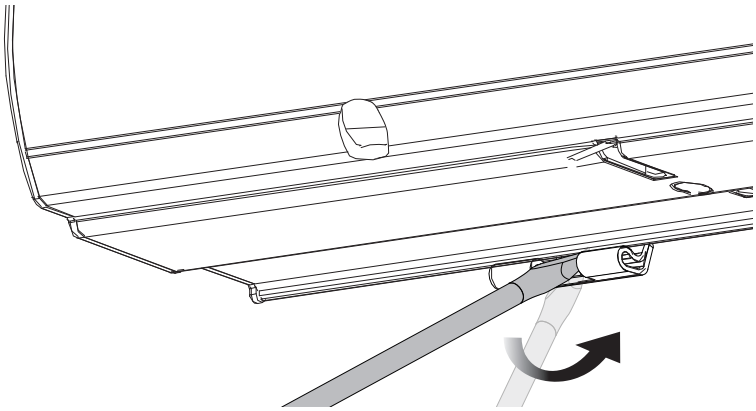

3

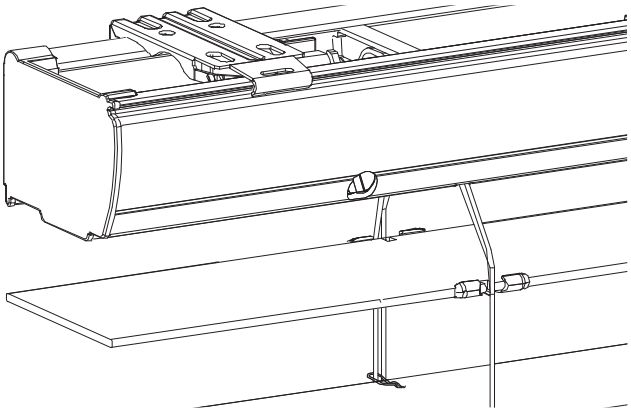

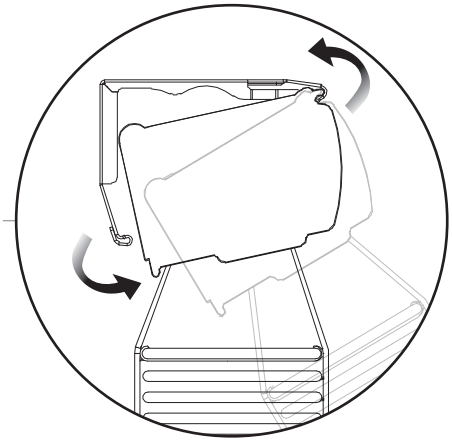

4

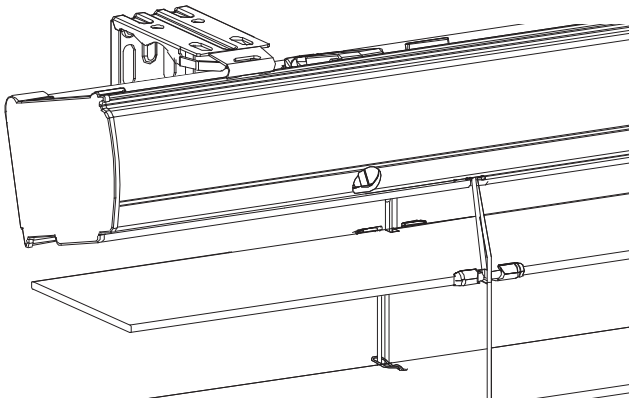

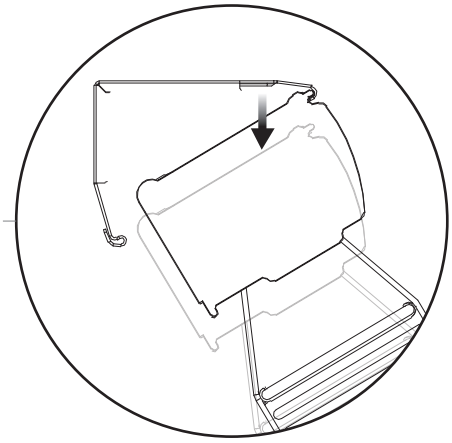

Shorten the Blind (If necessary) | Cómo acortar tus persianas (Si es necesario)

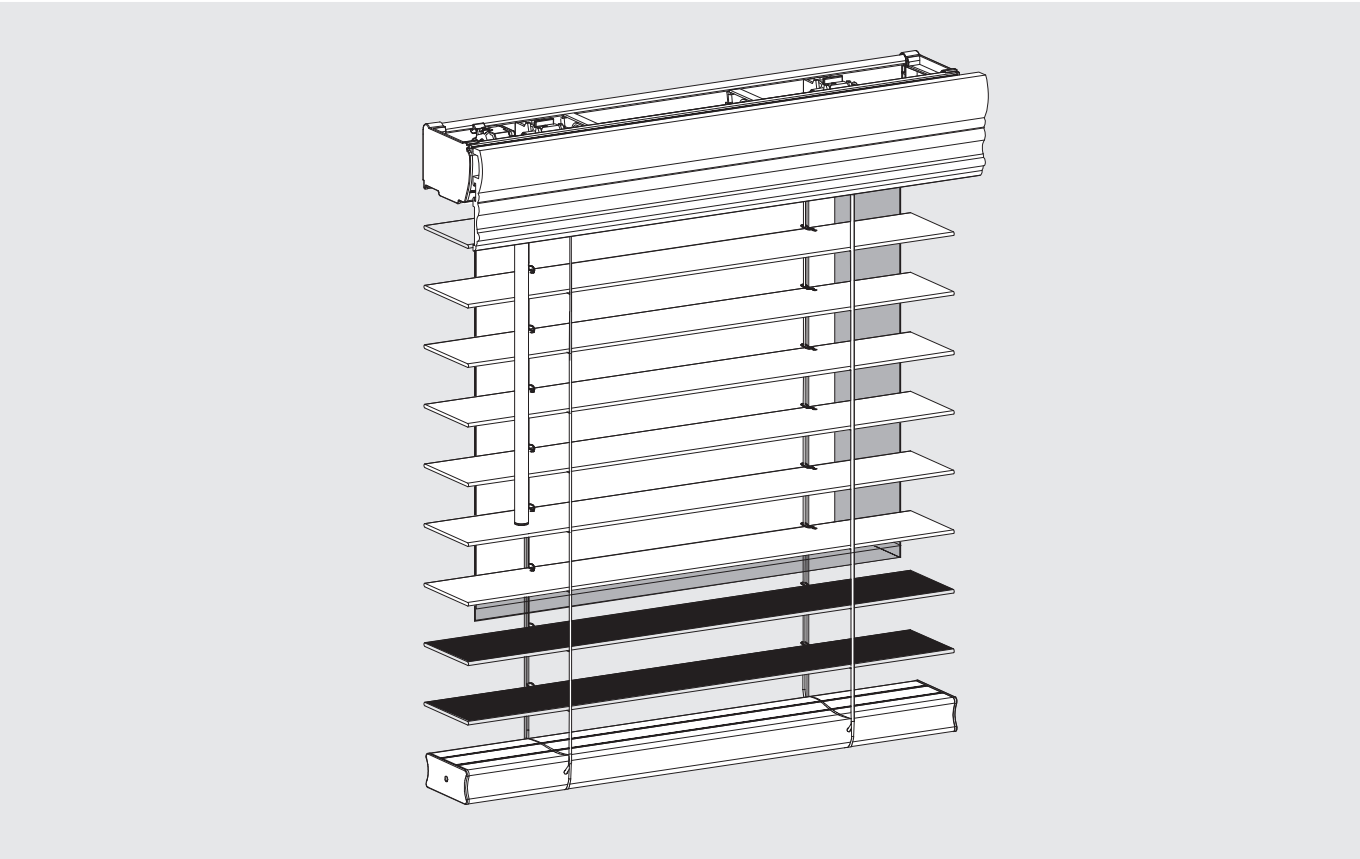

1

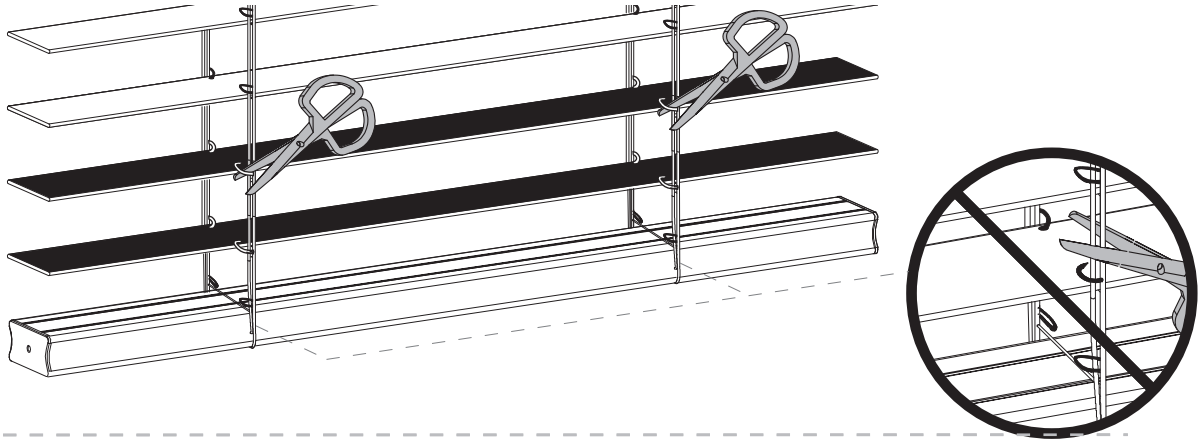

2

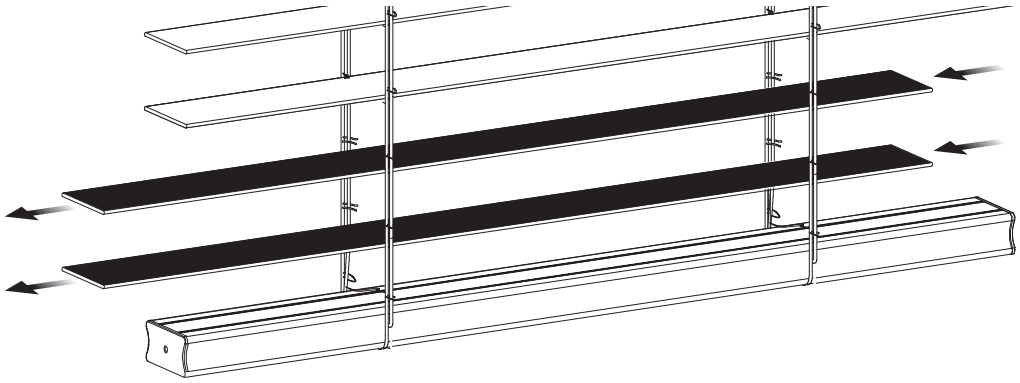

3

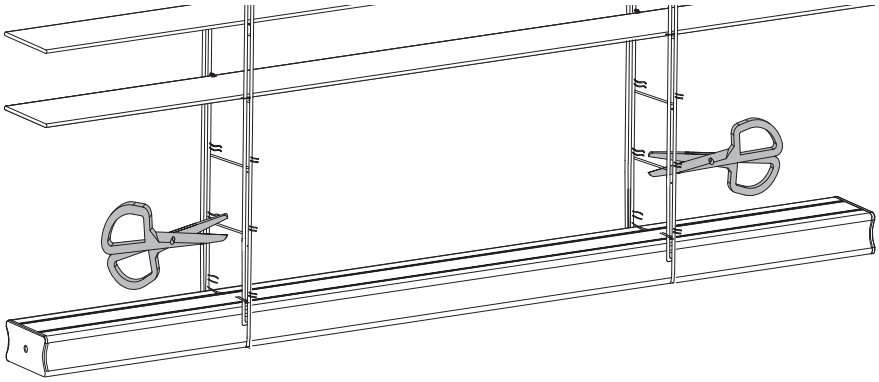

4

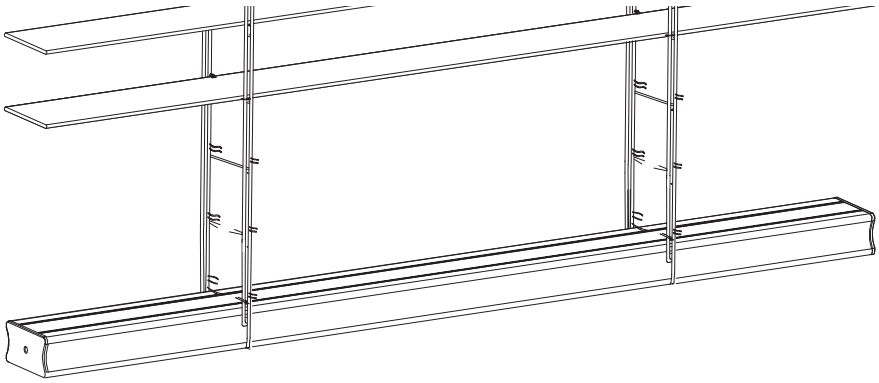

5

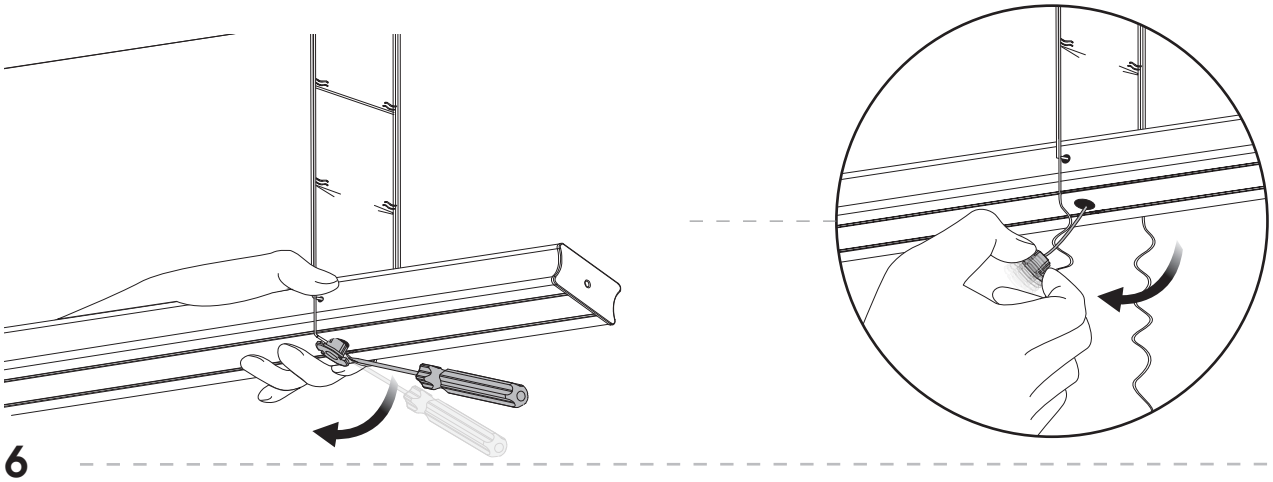

6

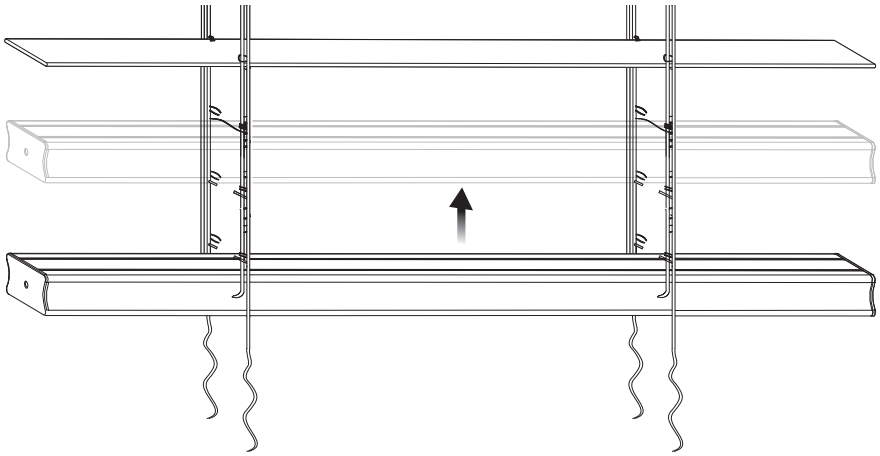

7

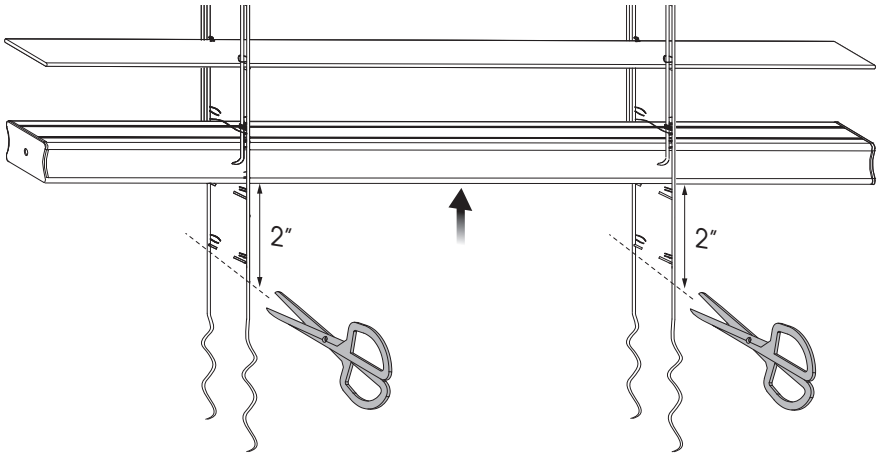

8

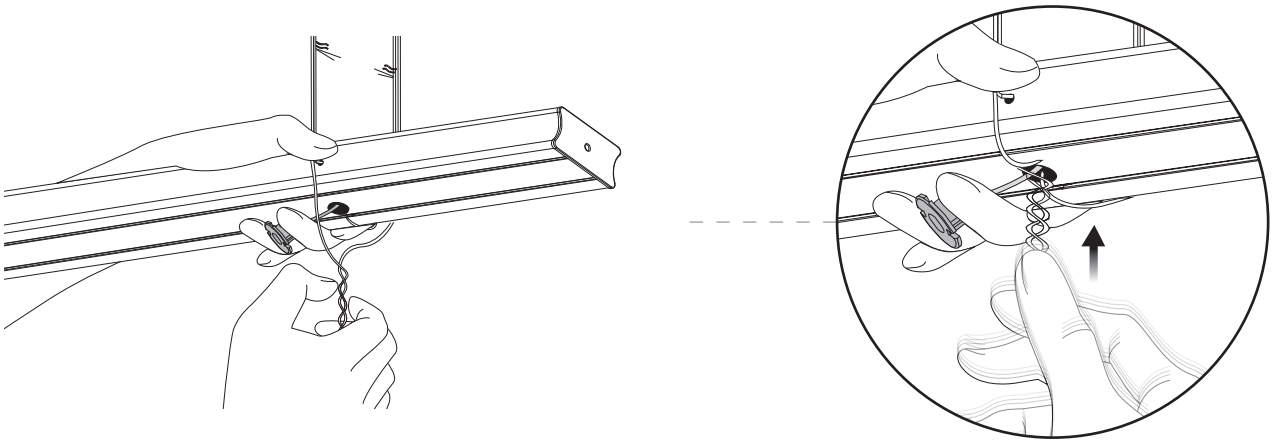

9

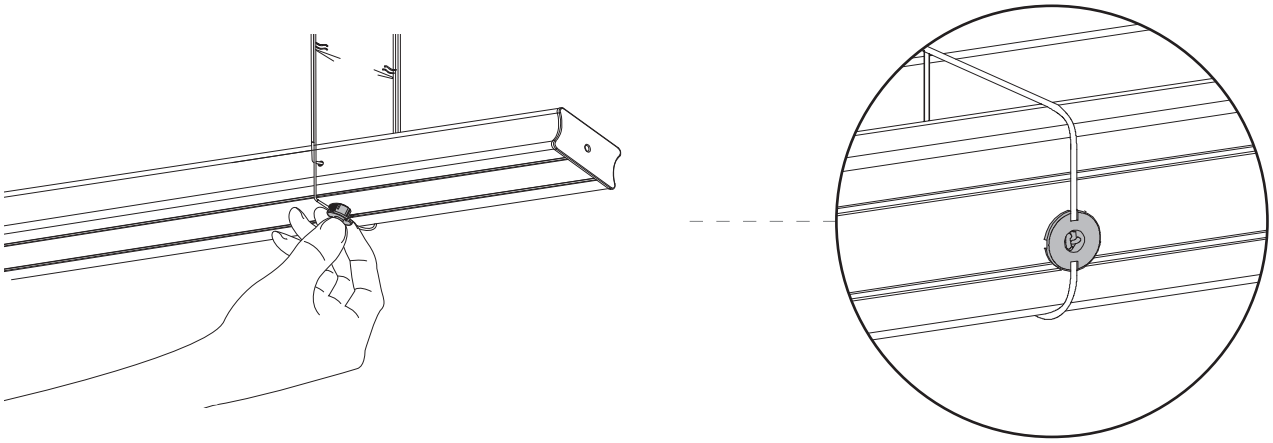

Cleaning Instructions | Instrucciones de Limpieza

Keep your blind looking its best by periodically wiping it with a soft cloth, feather duster, dusting mitt, or the round brush attachment from a vacuum cleaner. Do not use solvents or abrasive solutions to clean the blind. This will cause damage to the blind.

Para un mejor cuidado de su persiana, limpiar periodicamente con un paño, plumero, o un cepillo redondo adjunto a la aspiradora. No use soluciones solventes o abrasivas para limpiar la persiana ya que puede dañarla.

A Note Regarding Color | Nota Referiente al Color

The natural variations of color, grain, and texture in this product may vary. We are not able to guarantee exact matches on subsequent orders. Returns cannot be authorized due to these normal variations.

Las variedades de color, marcas de maderas, y texturas son pueden variar. Nosotros no podemos garantizar el color exacto en ordenes subsequentas. Nosostros no podemos darle credito para sus persianasdado a estas razones de naturaleza.

NIEN WINDOW FASHIONS® LIMITED WARRANTY INFO

NIEN WINDOW FASHIONS® GARANTÍA LIMITADA DE POR VIDA

Nien Window Fashions® products are warranted to be free from defects in materials or workmanship as long as the original purchaser owns the blind/shade(s). To obtain warranty service contact the dealer with whom the product was purchased for warranty assistance, contact Nien Window Fashions® Customer Service at 1-800-666-1779 or visit http://www.nienmade.com/contactus.aspx
This warranty does not cover the following:
1) Any damage caused by unauthorized repairs, improper installation, cleaning, maintenance.
2) Normal wear and tear.
3) Accidents, alterations, misuse, abuse to the product, act of God.
4) Exposure to elements, excessive humidity, fading, discoloration over time.
5) Shipping charges, any removal and reinstallation cost.

Los productos Nien Window Fashions® están garantizados contra defectos materiales o de fabricación mientras el comprador original conserve las persianas/visillos. Para servicio relacionado con la garantía contacta al distribudor donde adquiriste el producto, contacta al Servicio al Cliente de Nien Window Fashions® por el 1-800-666-1779 o visite: http://www.nienmade.com/contactus.aspx
Esta garantia no cubre lo siguiente:
1) Cualquier daño causado por reparaciones no autorizadas, limpieza, mantenimiento, instalación incorrectas.
2) Desgaste normal.
3) Accidentes, modificaciones, uso inapropiado, abuso del producto, danños por razones de fuerza mayor.
4) Exposición a los elementos, humedad excesiva, pérdida del lustre, decoloración con el paso del tiempo.
5) Cargos de envío, cualquier costo por retiro o reinstalación.

Need help? Call Nien Made 1-800-666-1779
Necesita ayuda para? Appel Nien Made 1-800-666-1779