Item # 1013705511 / 1013705512 / 1013705513
Model # DSHD39675C / DSHD39675C1 / DSHD39675C3

USE AND CARE GUIDE

LED VANITY LIGHT

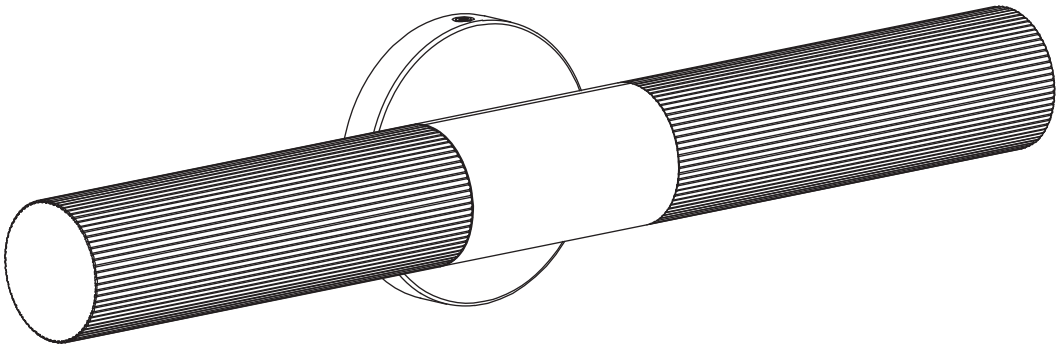

Questions, problems, missing parts? Before returning to the store,
call Design Solutions International Customer Service
Mon-Fri 9:30 am to 3:00 pm EST

1-800-388-6141 ext. 216

For customer service support and the fastest response, please email us at

CustomerSupport@DSILighting.com

Table of Contents

Table of Contents **2**
Safety Information **2**
Warranty **2**
Three (3) Year Warranty 2
What is Covered 2
What is Not Covered 2
Pre-Installation **3**
Planning Installation 3
Tools Required 3
Hardware Included 3
Package Contents 4
Installation **5**
FCC Statement **6**
Care and Cleaning **7**
Troubleshooting **7**
Service Parts **7**

Safety Information

READ AND SAVE THESE INSTRUCTIONS.

- For your protection and safety, carefully read and understand the information provided in this manual completely before attempting to assemble, install, or operate this product. Failure to do so could lead to electrical shock, fire, or other injuries that could be hazardous or even fatal.
- Before touching any wire, use a voltage tester to make sure it is not live.
- When replacing fuses, turn off the main power first. Make sure your hands and feet are dry, and place one hand behind your back to prevent electricity from making a complete circuit through your chest. Touch the plug fuse only by its insulated rim. Remove the cartridge fuses with a fuse puller.
- Use tools with insulated handles and ladders made of wood or fiberglass.
- To protect children, place a safety cover over any unused outlets.



DANGER: Before starting installation of this fixture or removal of a previous fixture, disconnect the power by turning off the circuit breaker, removing the fuse at the fuse box, or tripping the breaker that controls that circuit. Tape a sign to the panel warning others to leave the circuit alone while you work.



CAUTION: CONSULT A QUALIFIED ELECTRICIAN IF YOU HAVE ANY ELECTRICAL QUESTIONS. If you have any non-electrical questions about this fixture, please call our Customer Service Team at 1-800-388-6141 ext 216. Please reference the model and item numbers.

Warranty

THREE (3) YEAR WARRANTY

WHAT IS COVERED

The manufacturer warrants this fixture to be free from defects in materials and workmanship for a period of three (3) years from the date of purchase. This warranty applies only to the original consumer purchaser and only to products used in normal use and service. If this product is found to be defective, the manufacturer's only obligation and your exclusive remedy, is the repair or replacement of the product at the manufacturer's discretion, provided that the product has not been damaged through misuse, abuse, accident, modifications, alteration, neglect, or mishandling. This warranty shall not apply to any product that is found to have been improperly installed, set up, or used in any way not in accordance with the instructions supplied with the product. This warranty shall not apply to a failure of the product as a result of an accident, misuse, abuse, negligence, alteration, faulty installation, or any other failure not relating to faulty material or workmanship. This warranty shall not apply to the finish on any portion of the product, such as surface and/or weathering, as this is considered normal wear and tear

WHAT IS NOT COVERED

The manufacturer does not warrant and specifically disclaims any warranty, whether expressed or implied, of fitness for a particular purpose, other than the warranty contained herein. The manufacturer specifically disclaims any liability and shall not be liable for any consequential or incidental loss or damage, including but not limited to any labor/expense costs involved in the replacement or repair of said product

Contact the Customer Service Team at 1-800-388-6141 ext 216 Eastern Time, Mon-Fri 9:30 am to 3:00 pm EST. For customer service support and the fastest response, please email us at CustomerSupport@DSILighting.com.

Pre-Installation

PLANNING INSTALLATION

- ☐ Read all instructions before installing.
- ☐ To avoid damaging this product, place it on a soft, non-abrasive surface, such as carpet or cardboard.

IMPORTANT: Inspect the wire insulation for any cuts, abrasions, or exposed copper that may have occurred during shipping. If there is a defect in the wire, do not attempt installation. Please call the Customer Service Team at 1-800-388-6141 ext 216. For customer service support and the fastest response, please email us at CustomerSupport@DSILighting.com.

NOTE: The LED has been permanently installed in this lamp. The LED does not need to be replaced. Do not attempt to remove or replace the LED. Do not touch the LED or electrical connection directly with hands.

TOOLS RECOMMENDED (NOT INCLUDED)

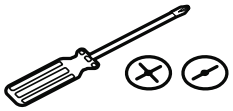
Screwdrivers


Pliers


Ladder


Safety Goggles


Electrical Tape

HARDWARE INCLUDED

NOTE: Hardware is not shown to actual size.

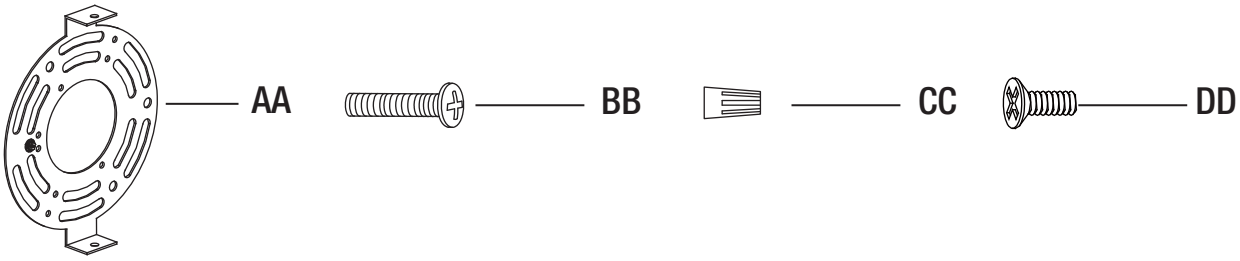

Part	Description	Quantity
AA	Crossbar assembly (Pre-assembled to fixture body)	1
BB	Outlet box screw	2
CC	Wire connector	3
DD	Lock screw (Pre-assembled to fixture body)	2

Pre-Installation (continued)

PACKAGE CONTENTS

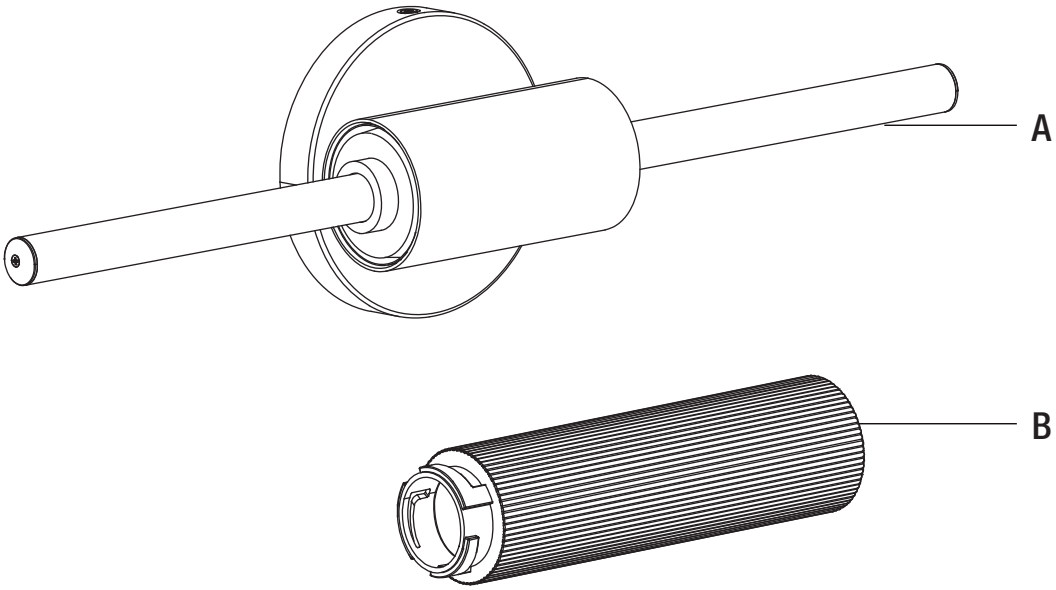

Part	Description	Quantity
A	Fixture body	1
B	Glass shade	2

Installation

1 Installing the crossbar assembly

- □ Remove the crossbar assembly (AA) from the backplate on the fixture body (A).
- □ Secure the crossbar assembly (AA) to the outlet box (not included) with the outlet box screws (BB). Tighten until snug.

NOTE: Fixture body can be installed horizontally or vertically. The crossbar assembly (AA) should be adjusted accordingly to match the holes on the backplate of the fixture body.

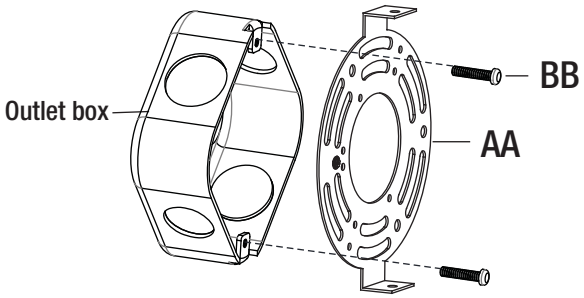



Installed horizontally



Installed vertically

2 Making the electrical connections

* Use wire connectors (CC) to connect the wires.

- □ Ground Wire:
  - □ Wrap the supply ground wire around the green ground screw on the crossbar assembly (AA), no less than 2 in. from the end of the wire. Tighten the ground screw.
  - □ Connect the fixture ground wire to the supply ground wire with a wire connector (CC).
- □ Supply Wire:
  - □ Connect the supply white wire to the white fixture supply wire with a wire connector (CC).
  - □ Connect the supply black (or red) wire to the black fixture supply wire with a wire connector (CC).
  - □ Wrap each connection with approved electrical tape and carefully insert all of the connected wires into the outlet box.

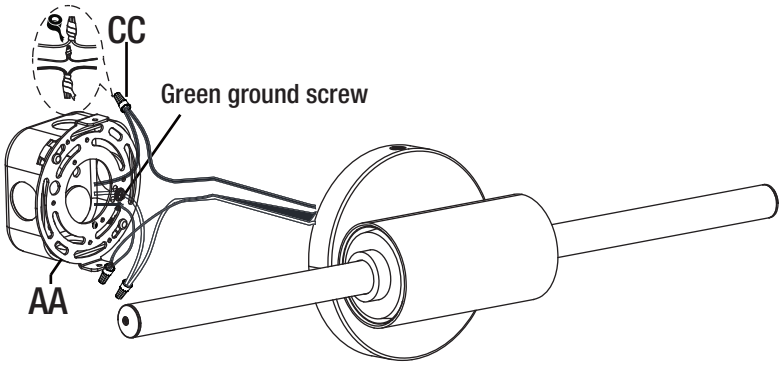

Installation (continued)

3 Attaching the fixture body to the outlet box

- □ Line up the holes on the backplate and the mounting holes on the folded edge of the crossbar assembly (AA).
- □ Secure the fixture body (A) by threading the lock screws (DD) into the mounting holes on the crossbar assembly (AA).

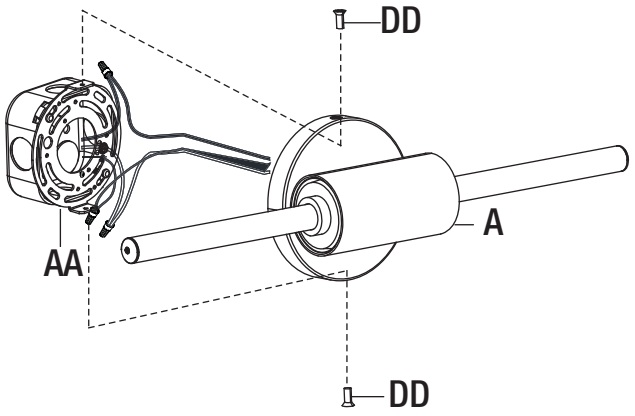

4 Installing the shades

- □ Align the slots on the glass shade (B) to the studs on the cap on the fixture body (A) and twist the shade (B) until it is secure.
- □ Adjust the light appearance (2700K-3000K-3500K-4000K-5000K).

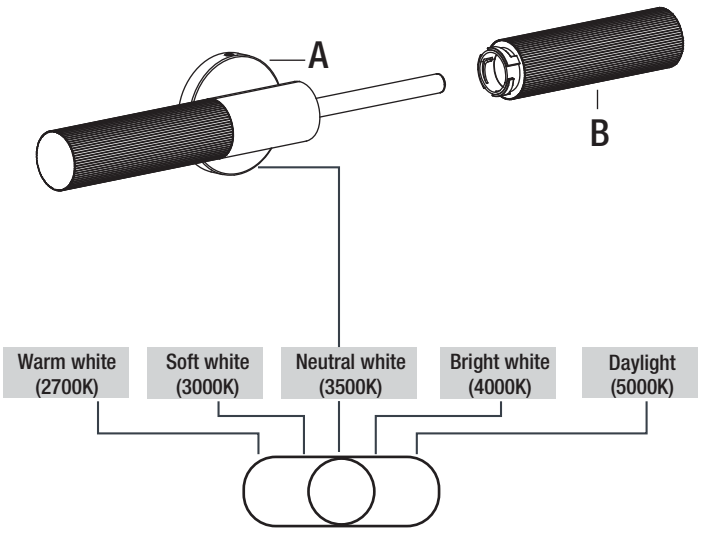

FCC Statement

Design Solutions International Inc.
Model: DSHD39675C / DSHD39675C1 / DSHD39675C3
Address: 6 Corporate Parkway Goose Creek SC 29445
Telephone: 800-388-6141

This device complies with part 15 of the FCC Rules. Operation is subject to the following two conditions:
(1) This device may not cause harmful interference, and
(2) this device must accept any interference received, including interference that may cause undesired operation.

CAUTION: Any changes or modifications not expressly approved by the party responsible for compliance could void the user's authority to operate the equipment.

NOTE: This equipment has been tested and found to comply with the limits for a Class B digital device, pursuant to part 15 of the FCC Rules. These limits are designed to provide reasonable protection against harmful interference in a residential installation. This equipment generates, uses and can radiate radio frequency energy and, if not installed and used in accordance with the instructions, may cause harmful interference to radio communications. However, there is no guarantee that interference will not occur in a particular installation. If this equipment does cause harmful interference to radio or television reception, which can be determined by turning the equipment off and on, the user is encouraged to try to correct the interference by one or more of the following measures:

Reorient or relocate the receiving antenna.
Increase the separation between the equipment and receiver.
Connect the equipment into an outlet on a circuit different from that to which the receiver is connected.
Consult the dealer or an experienced radio/TV technician for help.

Care and Cleaning

- □ Do not use any cleaners with chemicals, solvents, or harsh abrasives. Use only a dry, soft cloth to dust or wipe carefully.
- □ To clean the fixture, disconnect power by turning off the circuit breaker or by removing the fuse at the fuse box, and use a dry or slightly dampened, clean cloth to wipe the exterior surface of the fixture.

Troubleshooting

Problem	Possible Cause	Solution
The LED will not light.	The LED is burned out.	□ Discontinue use of the light.
	The power is off.	□ Ensure the power supply is turned on.
	There is a faulty switch.	□ Test or replace the switch.
	There is a faulty wire connection.	□ Check the wiring.
The fuse blows, or the circuit breaker trips when the light is turned on.	There are crossed wires, or the power wire is grounding out.	□ Discontinue use of the light. □ Check the wire connections. □ Contact a qualified electrician or call the Customer Care Service Team at 1-800-388-6141 ext 216. □ For customer service support and the fastest response, please email us at CustomerSupport@DSILighting.com.

Service Parts

MODEL: DSHD39675C / DSHD39675C1 / DSHD39675C3

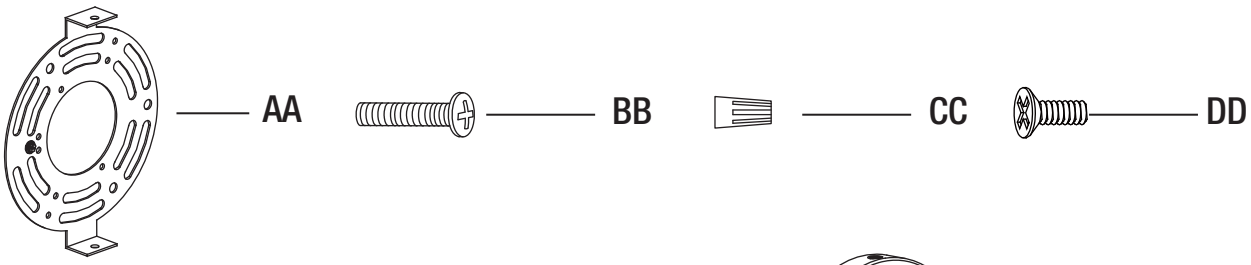

Part	Description
AA	Crossbar assembly (Pre-assembled to fixture body)
BB	Outlet box screw
CC	Wire connector
DD	Lock screw (Pre-assembled to fixture body)
A	Fixture body
B	Glass shade

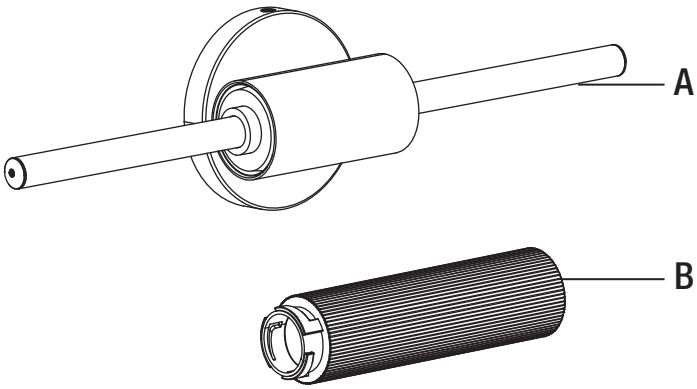



Questions, problems, missing parts? Before returning to the store,
call Design Solutions International Customer Service
Mon-Fri 9:30 am to 3:00 pm EST

1-800-388-6141 ext. 216

For customer service support and the fastest response, please email us at

CustomerSupport@DSILighting.com

Retain this manual for future use.

Artículo # 1013705511 / 1013705512 / 1013705513
Modelo # DSHD39675C / DSHD39675C1 / DSHD39675C3

GUÍA DE USO Y MANTENIMIENTO

LUZ DE TOCADOR LED

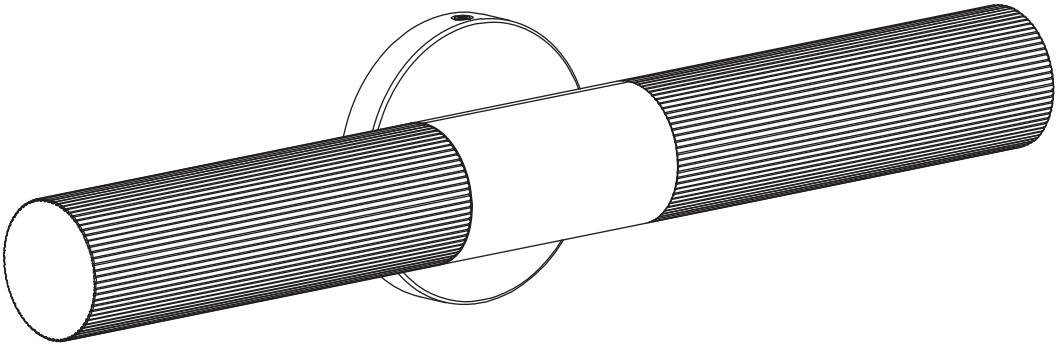

¿Tiene alguna pregunta o algún problema? ¿Le faltan piezas?
Antes de volver a la tienda, llame al Servicio de atención al cliente de
Design Solutions International De lunes a viernes, de 9:30 a 15:00 EST.

1-800-388-6141 ext. 216

Para obtener ayuda de nuestro Servicio de atención al cliente y la respuesta más rápida,
envíenos un correo electrónico a

CustomerSupport@DSILighting.com

ÍNDICE

Índice..... 2
Información de seguridad..... 2
Garantía..... 2
Tres (3) años de garantía..... 2
Lo que está cubierto..... 2
¿Qué no está cubierto?..... 2
Antes de la instalación..... 3
Planificación de la instalación..... 3
Se necesitan herramientas..... 3
Aditamentos incluidos..... 3
Contenido del paquete..... 4
Instalación..... 5
Declaración de cumplimiento de la FCC..... 6
Cuidado y limpieza..... 7
Solución de problemas..... 7
Piezas de recambio..... 7

Información de seguridad

LEA Y GUARDE ESTAS INSTRUCCIONES

- □ Por su propia protección y seguridad, lea atentamente y comprenda la información de este manual en su totalidad antes de intentar ensamblar, instalar o usar este producto. No hacerlo podría provocar descargas eléctricas, incendios u otras lesiones que podrían ser peligrosas o incluso fatales.
- □ Antes de tocar el cable, use un medidor de voltaje para asegurarse de que no tenga corriente.
- □ Al reemplazar los fusibles, primero desconecte el suministro principal de electricidad. Asegúrese de que sus manos y pies estén secos y coloque una mano detrás de su espalda para evitar que la electricidad haga un circuito completo a través de su pecho. Toque el fusible de un enchufe solo en el borde aislado. Retire los fusibles del cartucho con un extractor de fusibles.
- □ Utilice herramientas con mangos aislados y escaleras de madera o de fibra de vidrio.
- □ Para proteger a los niños, coloque una cubierta de seguridad sobre los tomacorrientes que no se usen.

PELIGRO: Antes de comenzar la instalación de esta lámpara o la extracción de una anterior, desconecte la alimentación. Para ello, apague el interruptor de circuito, retire el fusible de la caja de fusibles o apague el interruptor que controla ese circuito. Pegue un letrero en el panel para advertir a otras personas que no toquen el circuito mientras usted trabaja.

PRECAUCIÓN: PÓNGASE EN CONTACTO CON UN ELECTRICISTA CALIFICADO SI TIENE ALGUNA PREGUNTA SOBRE ELECTRICIDAD. Si usted tiene alguna otra pregunta acerca de esta lámpara, por favor contacte a nuestro Equipo de Servicio al Cliente al 1-800-388-6141 ext. 216. Por favor, haga referencia a los números de modelo y artículo.

Garantía

TRES (3) AÑOS DE GARANTÍA

LA GARANTÍA CUBRE

El fabricante garantiza que esta lámpara no presentará defectos en los materiales ni en la mano de obra por un período de tres (3) años desde la fecha de compra. Esta garantía se aplica solo al comprador original y a los productos que se usen bajo condiciones de uso y servicio normales. Si se nota alguna falla en el producto, la única obligación del fabricante y el único recurso disponible para usted será reparar o reemplazar el producto según el criterio del fabricante, siempre y cuando dicho producto no se haya dañado como resultado del uso incorrecto, maltrato, accidentes, modificaciones, alteración, negligencia o manipulación incorrecta. Esta garantía no se aplicará a los productos que se hayan instalado, configurado o utilizado incorrectamente y de un modo que no cumpla con las instrucciones que se proporcionan con el producto. Esta garantía no se aplicará a las fallas de los productos que se produzcan como resultado de accidentes, usos incorrectos, abuso, negligencia, alteración o instalaciones mal hechas, o como resultado de cualquier otro tipo de fallas que no estén relacionadas con el material defectuoso o con la mano de obra. Esta garantía no se aplicará al acabado de ninguna parte del producto, como los daños en la superficie o deterioros que se produzcan debido a las condiciones climáticas, ya que estos daños se producen como consecuencia del uso o los desgaste normales.

LO QUE NO CUBRE LA GARANTÍA

El fabricante no garantiza y rechaza específicamente toda garantía, ya sea expresa o implícita, de idoneidad para un fin en particular que no sea el de la garantía que se incluye en la presente. El fabricante rechaza específicamente toda responsabilidad y no se hará cargo de ningún tipo de pérdida o daño resultante o accidental, entre otros, los costos de mano de obra para el reemplazo o la reparación de dicho producto.

Comunícate con el Equipo de Servicio al Cliente al 1-800-388-6141, ext. 216, hora del este, de lunes a viernes, de 9:30 a 15:00 EST. Para obtener ayuda de nuestro Servicio de atención al cliente y la respuesta más rápida, envíenos un correo electrónico a CustomerSupport@DSILighting.com.

Antes de la instalación

Planificación de la instalación

- □ Lea todas las instrucciones antes de realizar la instalación.
- □ Coloque este producto sobre una superficie suave y no abrasiva, como una alfombra o una base de cartón, para evitar dañarlo.

IMPORTANTE : Revisa que el aislamiento de los cables no haya sufrido ningún corte, abrasión ni tenga filamentos de cobre expuestos debidos al envío. Si hay un defecto en el cable suspende el ensamblaje. Por favor llama a nuestro Equipo de Servicio al Cliente al 1-800-388-6141, ext. 216, hora del este, de lunes a viernes, de 9:30 a 15:00 EST. Para obtener ayuda de nuestro Servicio de atención al cliente y la respuesta más rápida, envíenos un correo electrónico a CustomerSupport@DSILighting.com.

NOTA: El LED en esta lámpara ha sido instalado de forma permanente. No necesita reemplazar el LED. No trate de remover o reemplazar el LED. No toque el LED o las conexiones eléctricas directamente con las manos.

HERRAMIENTAS NECESARIAS (NO SE INCLUYEN)

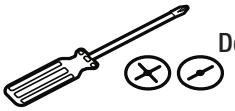
Destornillador


Pinzas


Escalera


Gafas de seguridad


Cinta aislante

Aditamentos incluidos

NOTA: Las herramientas no se muestran a escala.

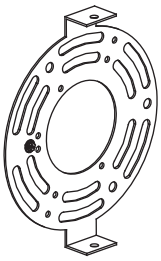
AA

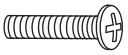
BB


CC


DD

Pieza	Descripción	Cantidad
AA	Ensamble de la barra transversal (preinstalado en el cuerpo de la lámpara)	1
BB	Tornillo para la caja de salida	2
CC	Conector de cables	3
DD	Tornillos de montaje (preinstalado en el cuerpo de la lámpara)	2

Antes de la instalación (continuación)

CONTENIDO DEL PAQUETE

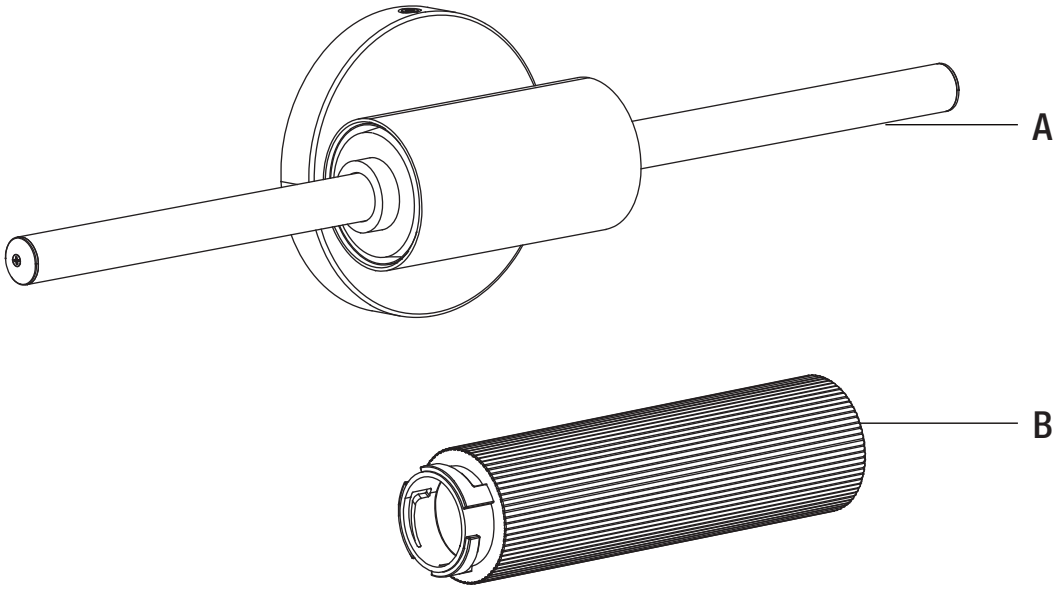

Pieza	Descripción	Cantidad
A	Cuerpo de la lámpara	1
B	Pantalla de cristal	2

Instalación

1 Instalación del soporte del travesaño

- □ Retire el ensamble de la barra transversal (AA) de la placa posterior del cuerpo de la lámpara (A).
- □ Fije el ensamble de la barra transversal (AA) a la caja de distribución (no incluida) con los tornillos de la caja de distribución (BB). Apriételos hasta que queden fijos.

NOTA: El cuerpo de la lámpara puede instalarse en horizontal o vertical. El ensamble de la barra transversal (AA) debe ajustarse en consecuencia para que coincida con los orificios de la placa posterior del cuerpo de la lámpara.

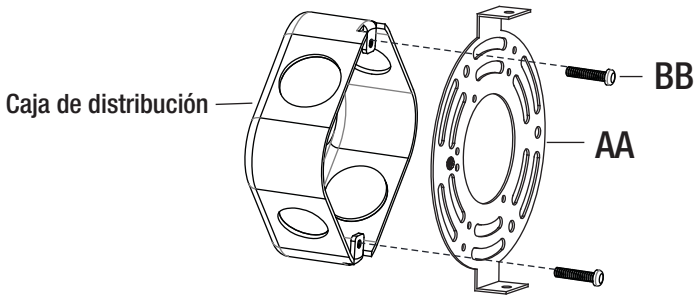



Instalación horizontal



Instalación vertical

2 Realizar las conexiones eléctricas

* Utilice los conectores de cables (CC) para conectar los cables.

- □ Cable de tierra:
  - □ Enrolle el cable de tierra de la alimentación alrededor del tornillo de toma a tierra verde en el ensamble de la barra transversal (AA), no menos de 5 cm desde el extremo del cable. Apriete el tornillo de toma a tierra.
  - □ Conecte el cable de tierra de la lámpara con el cable de tierra de la alimentación mediante un conector de cables (CC).
- □ Cable de la fuente de alimentación:
  - □ Conecte el cable de alimentación blanco con el cable de alimentación blanco de la lámpara mediante un conector de cables (CC).
  - □ Conecte el cable de alimentación negro (o rojo) con el cable de alimentación negro de la lámpara mediante un conector de cables (CC).
  - □ Envuelva cada una de las conexiones con cinta eléctrica homologada e introduzca con cuidado todos los cables conectados en la caja de distribución.

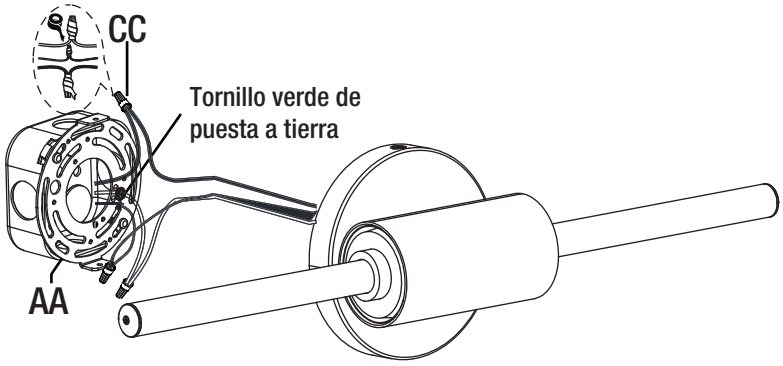

Instalación (continuación)

3 Fijación del cuerpo de la lámpara a la caja de distribución

- □ Alinee los orificios de la placa posterior y los orificios de montaje de los bordes doblados del ensamble de la barra transversal (AA).
- □ Fije el cuerpo de la lámpara (A) enroscando los tornillos de montaje (DD) en los orificios de montaje del ensamble de la barra transversal (AA).

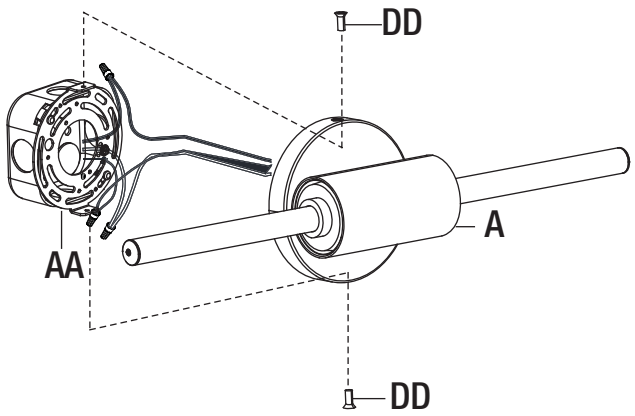

4 Instalación de las pantallas

- □ Alinee las ranuras de la pantalla de cristal (B) con los tacos de la tapa del cuerpo de la lámpara (A) y gire la pantalla (B) hasta que quede fija.
- □ Ajuste la apariencia de la iluminación (2700 K-3000 K-3500 K-4000 K-5000 K).

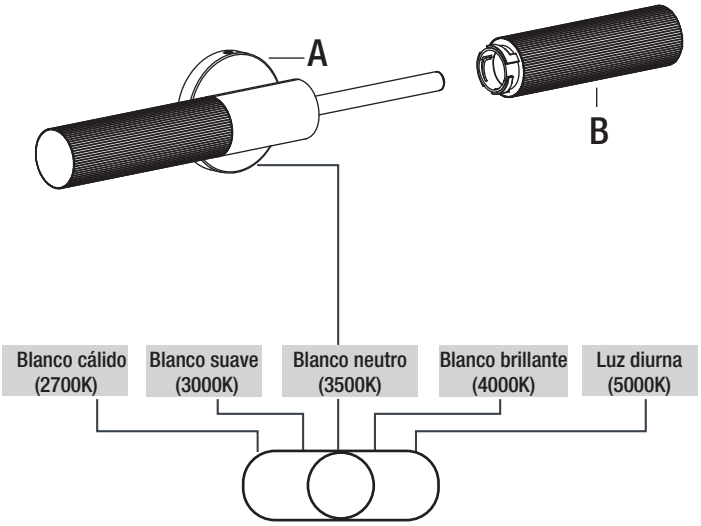

Declaración de la FCC

Design Solutions International Inc.
Modelo: DSHD39675C / DSHD39675C1 / DSHD39675C3
Dirección: 6 Corporate Parkway Goose Creek SC 29445
Teléfono: 800 -388 -6141

Este dispositivo cumple con la Parte 15 de las reglas de la FCC. Su operación está sujeta a las siguientes dos condiciones:
(1) Este dispositivo no causará interferencia dañina y
(2) este dispositivo acepta cualquier interferencia recibida, incluyendo interferencia que cause alguna operación no deseada.

PRECAUCION: Cualquier cambio o modificación no expresada como aprobada por la parte responsable del cumplimiento puede anular la autoridad del usuario para operar el equipo.

Nota: Este equipo ha sido probado y cumple con los límites de la Clase B dispositivos digitales, pertinentes a la parte 15 de las reglas de la FCC. Estos límites están diseñados para proveer protección razonable en contra de alguna interferencia dañina a la instalación residencial. Este equipo genera, usa e irradia energía de frecuencia radial si se instala y se usa inadecuadamente de acuerdo a las instrucciones. Puede causar interferencia dañina a las radiocomunicaciones. No hay garantía que esta interferencia no ocurrirá en una instalación particular. Si este equipo causase alguna interferencia dañina a la recepción de la radio o la televisión, la cual puede ser comprobada apagando y encendiendo el dispositivo se recomienda que el usuario corrija la interferencia usando una de las siguientes medidas:

Reoriente o relocalice la antena receptora.
Incremente el espacio entre el equipo y el receptor.
Conecte el equipo en un tomacorrientes que tenga un circuito diferente al que el receptor esta conectado.
Consulte el distribuidor o un técnico experimentado de radio/TV para mas ayuda.

Cuidado y limpieza

- □ No use limpiadores que contengan agentes químicos, solventes o abrasivos fuertes. Use solo un paño suave y seco para desempolvar o limpiar cuidadosamente el producto.
- □ Para limpiar la lámpara, desconecte la alimentación apagando el interruptor de circuito o retirando el fusible de la caja de fusibles y use un paño limpio seco o levemente húmedo para la superficie exterior de la lámpara.

Solución de problemas

Problema	Causa posible	Solución
El LED no enciende	El LED está quemado.	□ Discontinúe el uso de la lámpara.
	No hay alimentación.	□ Asegúrese de que el suministro de electricidad esté encendido.
	El interruptor está defectuoso.	□ Pruebe o reemplace el interruptor.
	La conexión de los cables no es la correcta.	□ Revise el cableado.
Cuando se enciende la luz, el fusible se quema o el interruptor de circuito se dispara.	Hay conductores cruzados o el conductor de fuerza no tiene puesta a tierra.	□ Deje de usar la lámpara. □ Revise las conexiones de cable. □ Contacte a un electricista calificado o llame al equipo de Servicio al Cliente al 1-800-388-6141, ext. 216, hora del este, de lunes a viernes, de 9:30 a 15:00 EST. □ Para obtener ayuda de nuestro Servicio de atención al cliente y la respuesta más rápida, envíenos un correo electrónico a CustomerSupport@DSILighting.com.

Piezas de recambio

Modelo: DSHD39675C / DSHD39675C1 / DSHD39675C3

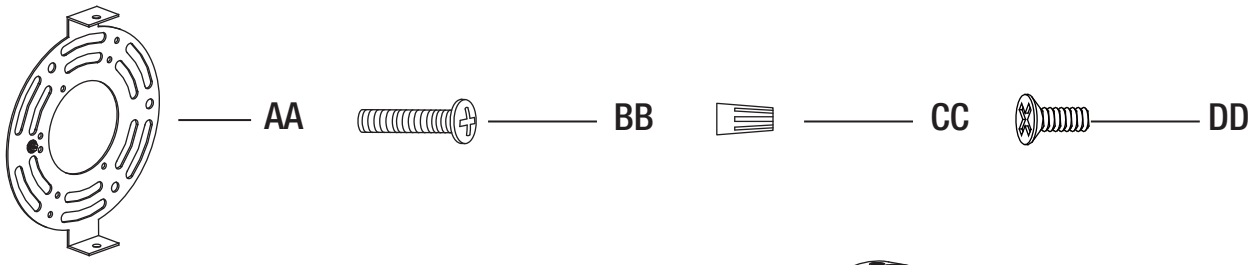

Pieza	Descripción
AA	Ensamble de la barra transversal (preinstalado en el cuerpo de la lámpara)
BB	Tornillo para la caja de salida
CC	Conector de cables
DD	Tornillos de montaje (preinstalado en el cuerpo de la lámpara)
A	Cuerpo de la lámpara
B	Pantalla de cristal

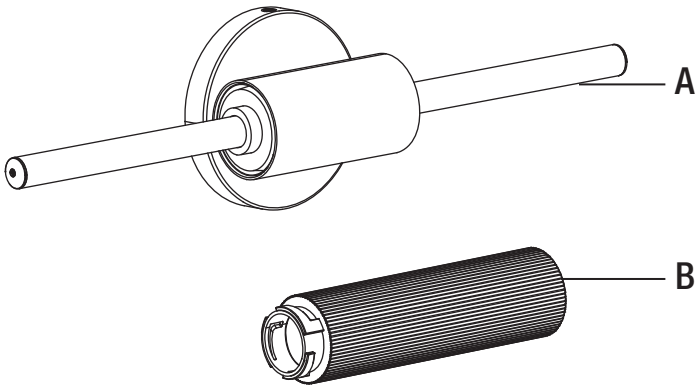



¿Tiene alguna pregunta o algún problema? ¿Le faltan piezas?
Antes de volver a la tienda, llame al Servicio de atención al cliente de
Design Solutions International De lunes a viernes, de 9:30 a 15:00 EST.

1-800-388-6141 ext. 216

Para obtener ayuda de nuestro Servicio de atención al cliente y la respuesta más rápida,
envíenos un correo electrónico a

CustomerSupport@DSILighting.com

Conserve este manual para futuras consultas.