213110
WO-1-BN-TL

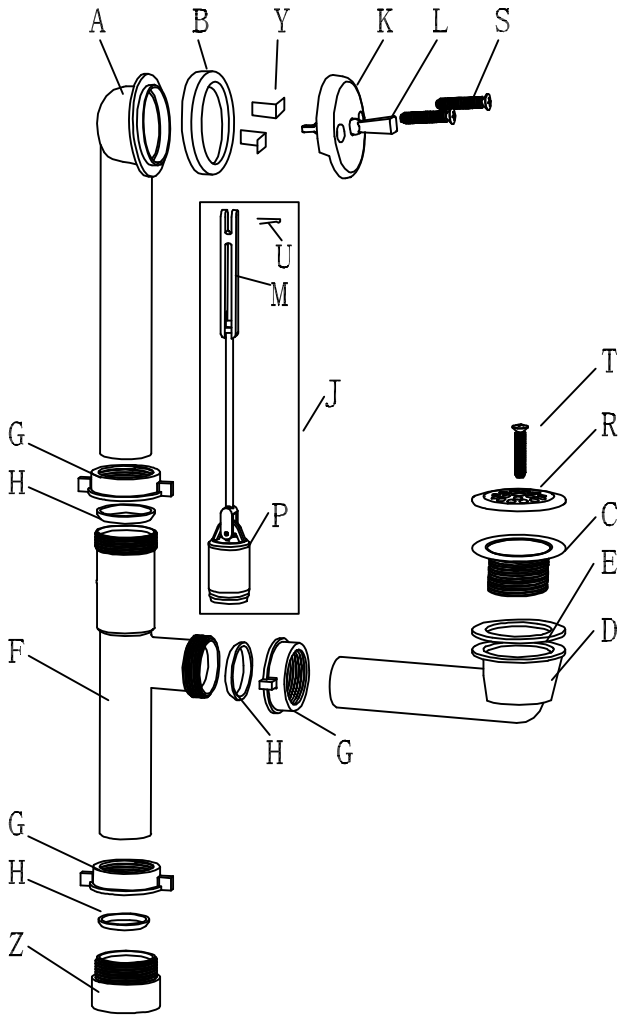

NSTALLATION INSTRUCTIONS:

Installation of a bath waste can be the most time consuming operation performed by a plumber. Special attention has been given by Everbilt™ to simplify this job as much as possible. Observe local plumbing codes.

1. Apply plumber's putty or silicone sealant (not included) around the underside flange of the shoe strainer (C). Align the shoe elbow (D) and rubber washer (E) under the tub drain hole. Screw the shoe strainer through the tub into the shoe elbow. Tighten using pliers or strainer wrench (not included).
2. Place one slip nut (G) and washer (H) on the shoe elbow (D) with the threads of the slip nut and beveled edge of the washer facing the end of the tube.
3. Insert the end of the shoe elbow tube (D) into the waste Tee (F) and loosely tighten the slip nut (G).
4. Place one slip nut (G) and washer (H) on the overflow elbow tube (A), with the threads of the slip nut and the bevel of the washer facing the end of the tube. Place the rubber washer (B) onto the overflow elbow (A), with the thicker lip of the washer toward the top of the overflow elbow (see drawing).
5. Insert the overflow elbow tube (A) in the waste Tee (F) and loosely tighten the slip nut (G). From outside the tub, position the overflow elbow (A) over the overflow hole. From inside the tub insert the longer arm of the retainer clips (Y) into the slots just below the screw holes of the overflow elbow. This will temporarily secure the overflow elbow to the tub until the faceplate is installed in step 9.
6. Connect the waste Tee (F) to the floor drain using adapter (Z), slip nut (G), and washer (H), if required.
7. Attach the linkage (J) to the trip lever face plate (K) by aligning the holes and inserting the cotter pin (U). Spread the cotter pin legs to secure.
8. From inside the tub insert the plunger linkage assembly (J) together with the faceplate (K) through the overflow elbow (A). Adjust the length of the linkage to the tube height by turning the threaded rod (M). When in the closed position, the plunger (P) must rest on the internal stop of the waste Tee (F).
9. Attach the trip lever plate (K) to the overflow elbow (A) using two machine screws (S).
10. Check the operation of the plunger mechanism by raising and lowering the trip lever handle (L).
11. Install the strainer grid plate (R) and secure in place with the grid retaining screw (T).
12. Tighten all slip joint connections. Water test the entire installation by filling the tub with water to the overflow opening, and check for leakage.

INSTRUCCIONES DE INSTALACIÓN:

La instalación de un sistema de drenaje de baño puede ser la operación que más tiempo toma a un plomero. Everbilt™ ha prestado especial atención a simplificar este trabajo tanto como sea posible. Cumple con los códigos locales de plomería.

1. Aplica masilla de plomero o sellador de silicona (no se incluyen) alrededor de la brida de abajo del coladero inferior. Alinea el codo de abajo y la arandela de goma (E) debajo del orificio de desagüe de la bañera. Enrosca el coladero inferior, a través de la bañera, dentro del codo de abajo. Aprieta con alicates o una llave para coladero (no se incluyen).
2. Coloca una tuerca de ajuste (G) y una arandela (H) en el codo de abajo (D) con las roscas de la tuerca de ajuste y el borde biselado de la arandela mirando al extremo del tubo.
3. Inserta el extremo del tubo del codo de abajo (D) en el conector en T para desagüe (F) y aprieta ligeramente la tuerca de ajuste (G).
4. Colocar una tuerca de ajuste (G) y arandela (H) en el tubo del codo de rebosadero (A), con las roscas de la tuerca y el bisel de la arandela mirando al extremo del tubo. Colocar la arandela de goma (B) sobre el codo de rebosadero (A), con el reborde interior más grueso de aquella hacia la parte superior del codo (ver dibujo).
5. Insertar el tubo del codo de rebosadero (A) en el conector en T para desagüe (F) y apretar ligeramente la tuerca de ajuste (G). Desde el exterior de la bañera, colocar el codo de rebosadero (A) sobre el orificio de este. Desde el interior de la bañera, insertar el brazo más largo de los clips sujetadores de retención (Y) dentro de las ranuras justo debajo de los orificios para tornillos del codo de rebosadero. Así quedará asegurado temporalmente el codo de rebosadero a la bañera hasta que se instale la placa frontal en el paso 9.
6. Instala el conector en T para desagüe (F) en el desagüe del piso con el adaptador (Z), una tuerca de ajuste (G) y una arandela (H), si se requiere.
7. Fijar la conexión (J) a la placa frontal de la palanca de descarga (K) alineando los orificios e insertando el pasador de chaveta (U). Extender las patas del pasador de chaveta para asegurar.
8. Desde el interior de la bañera insertar el conjunto de conexión del desatascador (J) junto con la placa frontal (K) a través del codo de rebosadero (A). Ajustar el largo de la conexión a la altura del tubo girando la varilla roscada (M). En la posición de cerrado, el desatascador (P) tiene que descansar sobre el tope interior del conector en T para desagüe (F).
9. Fija con dos tornillos maquinados (S) la placa de la palanca (K) al codo de rebosadero (A).
10. Verifica el funcionamiento del mecanismo del desatascador levantando y bajando la manija de palanca (L).
11. Instala la placa de la rejilla del coladero (R) y asegúrala en su lugar con el tornillo de retención de la rejilla (T).
12. Aprieta todas las conexiones ajustables. Comprueba el funcionamiento de toda la instalación llenando la bañera con agua hasta el rebosadero. Verifica que no haya filtraciones.