BAR AND CHAIN MOUNTING INSTRUCTIONS/ CHAIN TENSIONING INSTRUCTIONS/ MAINTENANCE INSTRUCTIONS FOR LOW-KICKBACK CHAIN

Procedures explained in the instruction sheet are basic. They are not intended to replace original chain saw instructions in your User Manual. Some procedures for installing a new bar and chain will differ depending on your particular chain saw model. If unfamiliar with bar and chain installation, please refer to the Assembly Instructions in your original User Manual.

⚠ WARNING!

GUARD AGAINST KICKBACK!

Procedures explained in the instruction sheet are basic. They are not intended to replace original chain saw instructions in your User Manual. Some procedures for installing a new bar and chain will differ depending on your particular chain saw model. If unfamiliar with bar and chain installation, please refer to the Assembly Instructions in your original User Manual.

CAUTION: Kickback can lead to dangerous loss of control of the saw and result in serious or fatal injury to the saw operator or to anyone standing close by.

TO GUARD AGAINST KICKBACK:

ALWAYS use two hands to operate the chain saw.
KEEP the saw below shoulder height where you have better control over kickback reactions.
MAINTAIN balanced stance with left elbow braced as straight as possible and handles held firmly between the thumb and fingers. Keep a firm grip with both hands.
REV up engine to full throttle before letting the chain touch the wood.
DO all cutting at full throttle because a slow moving chain can grab the wood and throw the saw out of your hands.
DO all cutting on the straight portions (top and bottom rails) of the guide bar to avoid kickback reactions.
NEVER cut with the bar tip.
KEEP watch that the tip of the bar does not contact any abject while chain is moving.
KEEP your chain properly maintained.
KEEP your chain properly tensioned.
READ the chain saw User Manual and operating instructions before attempting to use the saw. Be sure you understand all instructions. If in doubt, consult your dealer for instructions before using.
NEVER stand directly behind the chain saw while cutting. Stand slightly to the left of the guard bar.
NEVER remove, modify, or make inoperative any safely device or guard provide for your safety by the manufacturer of the saw, the guide bar or the saw chain.
REMEMBER a chain saw is a very dangerous tool when used improperly! Follow all the manufacturer's instructions to the letter!

MONTAGE DU GUIDE-CHAINE/ ET DE LA CHAINE TENSION DE LA CHAINE/ ENTRETIEN DE LA CHAINE POUR MINIMISER L'EFFET DE REBOND

Les procedures decrites dans cette feuille d'instructions sont elementairies. Elles ne sont pas destinees a remplacer les instructions du manuel de l'utilisatuer. Certaines procedimientos d'installation du guide-chaine et de la chaine peuvent differer selon le modele de la tronconneuse. Si on ne connait pes bien ces procedures, se referrer aux instructions de montage du manuel.

⚠ AVERTISSEMENT!

PREVENTION DES EFFECTS DE REBOND!

Procedures explained in the instruction sheet are basic. They are not intended to replace original chain saw instructions in your User Manual. Some procedures for installing a new bar and chain will differ depending on your particular chain saw model. If unfamiliar with bar and chain installation, please refer to the Assembly Instructions in your original User Manual.

ATTENTION: l'effet de rebond peut entrainer une perte de controle dangereuse de la tronconneuse et causer des blessures graves ou mortelles a son utilisateur ou a toute personne se tenant a proximite.

POUR SE PROTEGET CONTRE L'EFFET DE REBOND:

TOUJOURS se server de ses deux mains pour utiliser a scie a chaine.
MAINTENIR la tronconneuse au dessous du niveau de l'epaule, ce qui permet de mieux controller les rebonds.
CONSERVER une posture equilibree, en maintenant le coude gauche aussi droit que possible et en tenant fermement les poignees entre le pouce et les autres doigts. Toujours bien tenir les poignees avec les deux mains.
ACCELERER le moteur a pliens gaz avant de laidder la chaine toucher le bois.
EFFECTUER toutes les coupes a pleins gaz, car si la chaine tourney lentement, elle risqué de se bloquer dans le bois et de vous echapper.
EFFECTUER toutes les coupes sur les parties droites (rails superieur et inferieur) du guide-chaine pour eviter les effets de rebond. Ne jamais couper avec l'extremite du guide-chaine.
FAIRE ATTENTION a ce que l'extremite du guide-chaine n'entre pas en contact avec un objet quelconque pendant la rotation de la chaine.
ENTRETENIR correctement la chaine.
MAINTENIR la chaine correctement tendue.
LIRE le manuel de l'utilisateur de la tronconneuse et les instructions d'utilisation avant d'essayer d'utiliser la tronconneuse, S'assurer que l'on a bien compris toutes les instructions. En cas de doute, consulter le concessionaire pour obtenir des instructions complementaires avant l'utilisation.
NE JAMAIS se tenir directment derriere la tronconneuse pour couper. Se tenir legerement a gauche du guide-chaine.
NE JAMAIS retirer, modifier ou render inoperant un dispostif de securite ou de protection prevu pour la securite de l'utilisateuer par le fabricant de la scie, du guide-chaine ou de la chaine.
A NE PAS OUBLIER une tronconneuse est un outil tres dangereux lorsqu'il est mal utilize! Suivre a la letter toutes instructions du fabricant!

INSTRUCCIONES DE MONTAJE PARA BARRA Y CADENA/ INSTRUCCIONES PARA TENSAR LA CADENA/ INSTRUCCIONES DE MANTENIMIENTO PARA CADENA DE BAJO REBOTE

Los procedimientos en esta hoja de instrucciones son basicos. No tienen la intencion de reemplazar las instrucciones originales para su motosierra en su Manual de Usario. Algunos procedimientos para instalar una nueva barra y cadena variaran dependiendo del modelo de su motosierra. Si no esta familiarizado con la instalacion de barra y cadena, consulte las instrucciones de Ensamble en su Manual original del Usario.

⚠ ¡ADVERTENCIA!

CUIDESE CONTRA EL REBOTE!

Los procedimientos explicados en el manual son basicos. Elle no intenta sustituir las instrucciones originales en el Manual de su Motosierra. Algunos procedimientos para instalación de una nueva barra y cadena iran divergir dependiendo de su modelo de Motosierra. Si no es familiarizado con la instalacion de barra y cadena, por favor refierese a las instrucciones de montaje en su original Manual de la Motosierra.

CUIDADO: El rebote puede causar perdida peligrosa del control dela sierra y resultar en lesiones serias o fatales al operador de la sierra o a cualquier persona cercana.

PARA PROTEGERSE CONTRA EL REBOTE:

SIEMPRE use las dos manos para operar la motosierra.
CONSERVE la sierra abajo del nivel del hombro donte usted tiene un mayor control sobre las reacciones del rebote.
MANTENGA una postura de balance con el codo izquierdo tan recto como sea posible y las manijas firmemente sujetadas entre el pulgar y los dedos. Mantenga un agarre firme a dos manos.
ACELERE el motor al maximo ante de permitir que la sierra toque la madera.
HAGA todo el corte a maxima velocidad porque una cadena lenta puede agarrar la Madera y tirar la sierra de sus manos.
HAGA todos los cortes en las porciones rectas (rieles superior e inferior) de barra para evitar el rebote. Nunca corte con la punta de la barra.
VEA siempre que la punta de la barra no toque ningun objeto mientras la cadena esta en movimiento.
MANTENGA su sierra con mantenimiento correcto.
MANTENGA su cadena con la tension correcta.
LEA el Manual del Usario de la motosierra e instrucciones de operacion antes de intentar usarla. Asegurese que comprende todas las instrucciones. Si tiene dudas consulte a su distribudor antes de usar su unidad.
NUNCA se pare directamente detras de la motosierra al cortar. Parese ligeramente a la izquierda del guia de la barra.
NUNCA quite, modifique o haga inoperable ningun mecanismo de seguridad o protector proporcionado por el fabricante de la sierra, el guia de barra o la cadena de la sierra.
RECUERDE una motosierra es una herramienta muy peligrosa cuando se usa incorrectamente! Siga todas las instrucciones del fabricante al pie de la letra!

PowerCare™

SAW CHAIN

CHAIN DESCRIPTIONS

DESCRIPTOIN DE CHAINE
DESCRIPCION DE CADENA

Y56

	PITCH PAS PASO	FILE LIMA LIME
Y	3/8" LP	5/32" (4.0mm)
B	.325"	3/16" (4.8mm)
G	3/8"	7/32" (5.5mm)

DRIVELINKS / MAILLONS / ESLABONES

WARNING
AVERTISSEMENT
ADVERTENCIA

Dull chains are dangerous!

The safest chain is a sharp chain. The sharpest chain is a new chain. As your chain ages and wears, we highly recommend either replacing the chain or maintaining and keeping it sharp.

Les chaines émoussées sont dangereuses!

La chaine la plus sure est une chaine tranchante. La chaine a plus tranchante est unenouvelle chaine. Comme votre chaine vieillit et ports, nous recommandons hautement l'un ou l'autre de remplacer la chaine ou maintenir et le garder trenchant.

Las cadenas sin filo de corte son peligrosas!

La cadena más segura es una cadena bien afilada. La cadena más afilada es una nueva cadena. Cuando su cadena se queda vieja y desgastada, nosotros recomendamos reemplazarla o mantenerla afilada.

File all cutters on one side. Move to other side of chain and file all cutters opposite to complete sharpening. File all cutters identically (Figure 9).

After sharpening a chain's cutters 3 or 4 times with a round file it is necessary to check the height of the depth gauge. To do this:
1. Place depth guide tool over chain, near mid point of guide bar, so that the chain's depth gauge extends through slot.
2. If the cutter's depth gauge extends above the slot in the depth gauge, file the cutter's depth gauge down until it is level with depth gauge tool. Make sure to keep the round profile on the front of the cutter's depth gauge (Figure 12).

HOW TO SHARPEN SAW CHAIN IF YOU DO NOT HAVE A FILE GUIDE

1. Using correct size round file, apply pressure horizontally into cutter filing in direction of arrow (G) (Figure 10)
2. Once cutter has been filed, the leading edge when viewed from the side should hook slightly forward (H).
3. The cutting edge at the outermost tip of the top plate should be slanted at 60°. The chain will cut best when all cutters are filed to the same length (J).
4. Lower the depth gauges with a flat file (K). Some expected filing of the rear guard link tang for cutter types S will eventually occur (L) (Figure 11).

CAUTION
Do not alter guard link tangs (L) except when filing depth gauges. Do not hook cutter more than recommended (H), and do not exceed gauge clearance (K). Any deviation from these recommendations will greatly increase the danger of kickback.

Limer tous les tranchants d'une corte, puis limer tous les tranchants de l'autre corte de la chaine. Ils doivent tous avoir le meme longueur (Figure 9).

Après 3 ou 4 aiguisages de la chaîne coupante avec une lime ronde, il est nécessaire de vérifier la hauteur de la jauge de profondeur. Pour cela, procédez comme suit:
1. Placez le guide de sciage au dessus de la chaîne, près du point milieu du guide-chaîne, de sorte que la jauge de profondeur de la chaîne sorte de la fente.
2. Si la jauge de profondeur de la chaîne coupante dépasse la fente de la jauge de profondeur, limez le bas de la jauge de profondeur de la chaîne jusqu'à ce qu'elle soit de niveau avec la jauge de profondeur. Veillez à ce que le profil de l'avant de la jauge de profondeur de la chaîne coupante reste rond (Figure 12).

L'AFFUTAGE DE LA CHAINE SANS LIME GUIDE

1. A'laide d'une lime ronde a dimension sppropriee, appuyer horizontalement sur le trenchant en limant dans la direction de la fieche (G) (Figure 10).
2. Une fois les tranchants affutes, la partie avant devrait, vue de cote, etre legerement incline vers l'avant (H).
3. La face coupants des tranchants du toit etre a un angle de 60°. La longueur uniforme des tranchants a une importance capitale pour la performance de la chaine (J).
4. Diminuer la hauteur des limiteurs de profoundeur a l'aide d'une lime plate (K). Il sera eventuellement necessaire d'affuter le tenon des mailons de protection arriere pour les tranchants des types S (U) (Figure 11).

ATTENTION
Na pas modifier les tenons des mailons de protection (L) sauf pendant l'affutage des limiteurs de protondeur. Ne pas incliner les tranchants plus qu'il n'est recommende (H), et ne pas depasser un ecartement de 0.025" (0.64mm) pour les limiteurs de profondeur (K). Toute deviation de ces recommendations accroit de maniere significative le danger de rebonds.

Afile todos los cortadores de un lado. Cambir al otro lado de la cadena y afile todos los cortadores opuestos para terminar el afilado. Afile todos los cortadores identicamente (Figura 9).

Despues de afilar los cúteres de la cadena 3 o 4 veces con un archivo redondo es necesario vetificar la altura del ancho de via de profundidad. Hacer esto:
1. Ponga la guía herramienta de profundidad sobre la cadena, cerca de la mitad de la guía barra con el propósito de que el calibrador de profundidad de la cadena se extiende a través del hueco.
2. El ancho de vía de profundidad de dispositivo mordaz debe estar al nivel de la herramienta de ancho de vía de profundidad. Si el cúter se extiende de arriba del guía, presente afilar abajo con el nivel con la herramienta de ancho de vía de profundidad. Mantenga el perfil de redondo sobre el delantero del ancho de vía de profundidad del cúter (Figura 12).

COMO AFILAR SU CA DENA DE SIERRA SI NO TIENE PLACA DE FILO GUIA

1. Usando un filo Redondo de tamano correcto, aplique presión horizontalmente sobre el filo de corte en direccion de la flecha (G) (Figura 10)
2. Una vez que el cortador ha silo afilado, la orilla guia cuando sea vista de un lado debe de mostrar un ligero gancho hacia-adelante (H).
3. La orilla de corte al extremo de la placa superior debe estar inclinada a 60° grados. La cadena cortara mejor cuando todos los cortadores esten afilados a la misma longitud (J).
4. Rebaje la guía de profundidad con una lima plana (K). Algun afilado de la espiga del eslabon seguro trasero para cortadores tipo S ocurrirá eventualmente (L) (Figura 11).

CUIDADO
No altere la espiga de los eslabones seguro (L) excepto cuando afile la guía de profundidad. No curve el cortador mas de lo recomendado (H) y no exceda en 0.64mm (.025") la guía de profundidad (K). Cualquier desvio de las recomendaciones incrementara drasticamente el peligro del rebote.

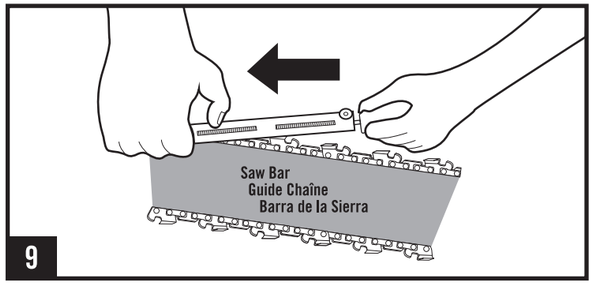

9

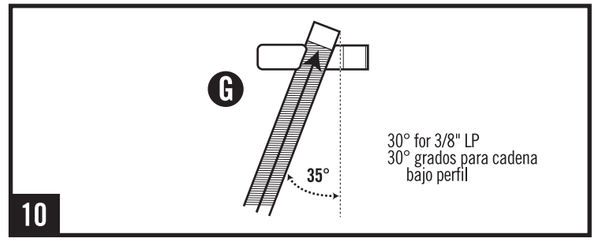

10

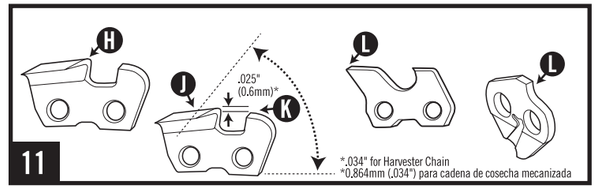

11

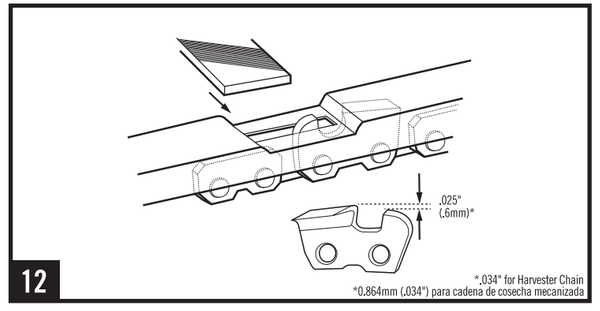

12

revised: 08.16

⚠ WARNING!

This chain provides a very significant reduction of kickback energy as compared to other chains, but does not eliminate kickback completely. A low kickback chain should never be regarded as total protection against injury. This chain should always be used in conjunction with other effective kickback protection devices such as hand guard and/or a chain brake. ALWAYS use safety protection such as a helmet, safety goggles, heavy duty work gloves, work shoes, and ear plugs (or good grade sound barriers).

ALWAYS REMEMBER:
NO SAW CHAIN IS "SAFE"…IF IT CAN CUT WOOD, IT CAN CUT YOU!

Always follow to the letter the safety instructions and procedures described in the User Manual provided with your chain saw.
CAUTION: Improper sharpening of this chain and/or the filing down of the guard link tags will increase the risk of severe injury due to kickback.

MOUNTING AND TENSIONING INSTRUCTIONS
GUIDE BAR/SAW CHAIN/INSTALLATION

⚠ WARNING!

ALWAYS wear protective gloves when handling chain.

TO INSTALL GUIDE BAR AND SAW CHAIN:

1. Remove bar retaining nuts (A) and cover plate housing (B). See User Manual for details on your type and model saw (Figure 1).
2. Turn chain tension adjustment screw COUNTERCLOCKWISE until chain tension adjustment tang (C) is as far rear as possible (Figure 2).
3. Slide the slotted end of the bar over the bar mounting bolt(s). Position the bar so that adjustment tang fits into bar adjustment hole.
4. Spread saw chain out in a loop with cutting edges of chain pointing clockwise around loop as shown in Figure 3.
5. Slip chain around clutch drum and onto sprocket with drive links fitting between sprocket teeth.
6. Guide center drive links into bar groove on top side of guide bar and around nose. Saw chain will droop slightly on lower part of guide bar.
7. Install cover plate housing. Thread retaining nuts on hand tight.
8. Remove slack in chain by turning chain tension screw CLOCKWISE. It may be necessary to guide center drive links into the bottom groove of bar as chain tightens.

SAW CHAIN TENSION ADJUSTMENT

Proper tension of saw chain is extremely important and must be checked before starting any cutting operation, as well as during the job. Taking time to adjust the chain will result in improved cutting performance and increase chain life.
NOTE: A new chain and bar will need re-adjustment after as few as five cuts. This is normal during the break-in period, and the interval between future adjustments will lengthen quickly.
CAUTION: If chain is TOO LOOSE (E) or TOO TIGHT, the bar, chain and saw bearings will wear more rapidly (Figure 4). Study Figure 4 for correct cold tension (D) and correct warm tension (F).

TO ADJUST THE CHAIN:

1. Hold the nose of the bar up and turn adjustment screw CLOCKWISE to increase chain tension. Always maintain a snug fit all the way around the cutting bar (Figure 5). See Figure 4 for correct chain tension.
2. Move saw chain back and forth on guide bar by hand to make sure it is in proper mesh with sprocket. Chain should move freely on bar (Figure 6).
NOTE: If chain is difficult to rotate on guide bar or binds, too much tension has been applied, requiring readjustment as follows:
3. Decrease tension by turning adjustment screw COUNTERCLOCKWISE slowly. Move chain back and forth on bar until it rotates freely, but fits snugly.
4. When saw chain is properly tensioned, tighten bar retaining nut(s) securely.

FOR PROPER FILING OF TRILINK CHAIN
USE FILES AND GUIDE AS SPECIFIED IN CHART (Table 1):

If you do not have a vise to hold the guide bar for chain filing, a satisfactory job can be done using the chain brake to hold the chain in position. Make sure chain is tensioned to prevent wobbling. Carefully push brake lever forward until it releases and brake is engaged. Touch up sharpening may be required once or twice in a day's wood cutting. In some areas where sand or other abrasives have become embedded in bark of trees, cutter teeth may dull more rapidly and more frequent sharpening may be required. Refer to the Chain Chart (Table 1) for correct round file size.

HOW TO SHARPEN YOUR CHAIN USING A FILE AND GUIDE

To sharpen chain saw cutting chain, always use file with handle attached. (Lightly top handle onto file tang).

SHUT OFF SAW MOTOR BEFORE SHARPENING.

Use the correct size guide and file for your saw chain (Figure 7). Press file guide so it rides on both cutter top plate and depth gauge, with guide marks in line with the length of chain. Be sure file is tight in file guide groove (Figure 8).

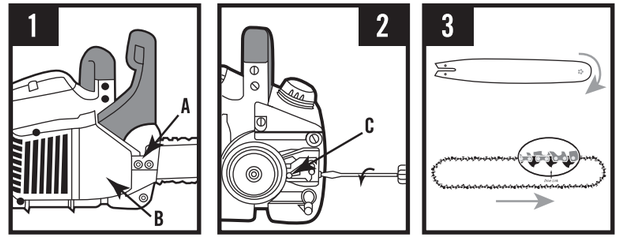

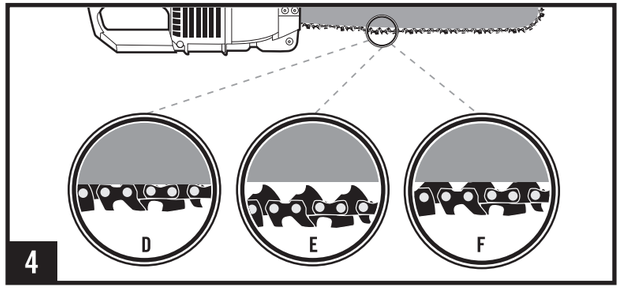

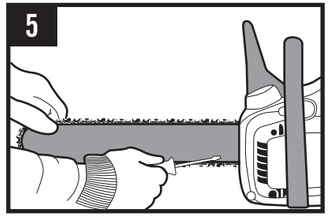

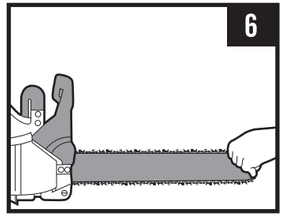

FILING DIRECTION
DIRECTION DE L'AFFÛTAGE
DIRECCIÓN DE AFILADO

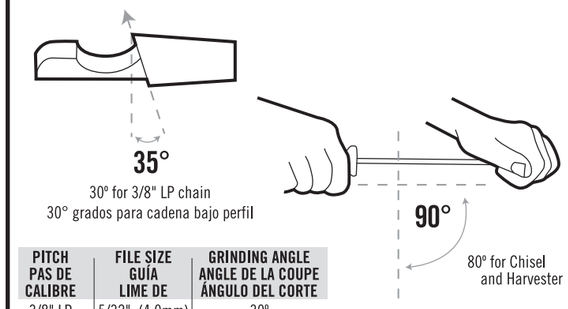

PITCH PAS DE CALIBRE	FILE SIZE GUÍA LIME DE	GRINDING ANGLE ANGLE DE LA COUPE ÁNGULO DEL CORTE
3/8" LP	5/32" (4.0mm)	30°
.325"	3/16" (4.8mm)	35°
3/8"	7/32" (5.5mm)	35°
.404"	7/32" (5.5mm)	35°

7

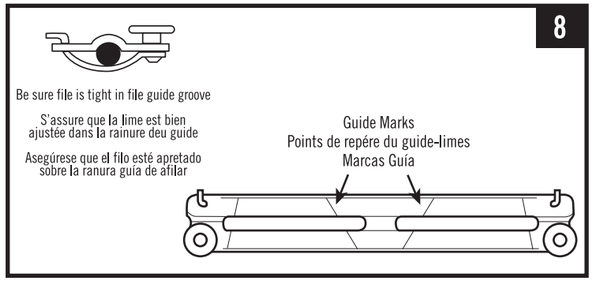

⚠ AVERTISSEMENT!

Cette chaine reduit de facon tres importante l'effet de rebond par rapport aux autres chaines, mais elle ne l'elimine pas complement. Une chaine a faible effet de rebond ne devrait jamais etre consideree comme une protection totale contre les blessures. Cette chaine devra toujours etre utilisee avec tous les autres depositifs de protection contre le rebond, tells que la protégé main et/ou un chain brake (frein de chaine). TOUJOURS utilisert l'equipment de securite; casque de securite, lunettes de protection, gants de travail solides, chaussures de travail, bouchons d'oreille (ou des protecteurs acoustiques de bonne qualite).

NE PAS OUBLIER NON PLUS QU'ACUNE TRONCONNEUSE N'EST SANS DANGER…SI ELLE PEUT COUPER LE BLOIS, ELLE PEUT EGALEMENT COUPER L'UTILISATEUR!

Toujours suivre a la letter les instructions de securite et les procedures decrites dans le manuel de l'utulisateur fourni avec la tronconneuse.
ATTENTION: un mauvais affutage de cette chaine et/ou l'usure des tenons du maillon de securite augmenteront les risques de blessures graves dues aux rebonds.

INSTRUCTIONS DE MONTAGE ET DE TENSION
INSTALLATION DE GUIDE-CHAINE/DE LA CHAINE

⚠ AVERTISSEMENT!

TOJOURS porter des gants de protection pour manipuler la chaine.

POUR INSTALLER LE GUIDE-CHAINE ET LA CHAINE:

1. Enlever les ecrous de fixation (A) et le carter du couverture plagre (B). Consulter le manuel d'utilisation pour plus de precisions quant a votre type et modele de tronconneuse (Figure 1).
2. Tourner la vas de reglage de tension (C) de la chaine vers la gauche jusqua ce que la tenon de reglage de tension soit aussi en arriere que possible (Figure 2).
3. Faire glisser la partie encochee du guide-chaine sur le(s) boulon(s) de montage. Placer le guide-chaine de facon a ce que le tenon de reglage s'adapte dans le trou de reglage du guide-chaine.
4. Etaler la chaine de facon a ce qu'elle forme une boucle et que les bords coupants soient orientes vers la droite comme illustre a la figure 3.
5. Glisser la chaine autour du tambour d'embrayage et sur le pignon, les maillons d'entrainement s'adaptant entre les dents du pignon.
6. Placer les maillons d'entrainement dans la rainure en haut du guide-chaine et atour de l'extremite avant. La chaine pendra a la partie inferieure du guide-chaine.
7. Placer le carter de couverture plagre. Visser les ecrous de fixations a la main.
8. Tendre la chaine en tournant la vis de tension de ka chaine VERS LA DROITE. Il peut s'averer necessaire de guider les maillons d'entrainement centraux dans la rainure inferieure du guide-chaine au fur et a mesure que la chaine se tend. Tendre la chaine en tournant la vis de tension de la chaine VERS LA DROITE. Il peut s'averer necessaire de guider les maillons d'entrainement centraux dans la rainure inferieure du guide-chaine au fur et a mesure que la chaine se tend.

REGLAGE DE LA TENSION DE LA CHAINE

Il est extremement important de tender correctement la chaine et d'en verifier la tension avant d'effecteuer toute operation de coupe, ainsi que pendant le travail. La scie coupera mieux et la chaine durera plus longtemps si l'on prend le temps d'en regler la tension.
REMARQUE: Une chaine et un guide-chaine neufs devront etre regles a nouveau après un maximum de cinq coupes. Ceci est normal pendant la periode de rodage. Par la suite, les intervailles entre les reglages s'allongeront rapidement.
ATTENTION: Si la chaine est EXCESSIVEMENT TENDUE (E) ou DETENDUE, le guide-chaine, la chaine et les roulementes de la tronconneuse s'useront plus rapidement (Figure 4). Etudier la Figure 4 pour la tension appropriee pour moteur chuad (D) o froid (F).

POUR REGLER LA CHAINE:

1. Soulever l'avant du guide-chaine et tourner la vis de reglage vers la droite pour augmenter la tension de la chaine. Veller a ce que la chaine epouse toujours le contour du guide-chaine (Figure 5). Voir la figure 4 pour illustration d'une chaine correctment tendue.
2. Deplacer la chaine vers l'avant et l'arriere sur le guide-chaine avec la main pour verifier qu'elle est correctment engegee sur le pignon. La chaine devrait se deplacer librement sur le guide-chaine. (Figure 6).
REMARQUE: Si la chaine tourney difficilement sur le guide ou si elle se coince, c'est parce qu'elle est trop tendue. La regler a nouveau comme suit:
3. Reduire la tension en tournant lentement la vis de reglage vers la gauche. Deplacer la chaine vers l'avant et l'arriere sur le guide-chaine jusqu a ce qu'elle tourney librement tout en etant bien ajustee. Une fois la chaine correctement tendue, bien serer l'ecrou (les ecrous) de serrage du guide-chaine.

POUR UN AFFUTAGE APPROPRIE DE LA CHAINE TRILINK UTILISER LES LIMES ET GUIDE COMME POWER CHAIN SPECIFIE DANS LE TABLEAU (Tableau 1):

Si vous ne possedez pas d'etau pour tenir le guide-chaine pendant l'affutage de la chaine, il est possible d'obtenir un resultat satisfaisant en utilisant chain brake pour tenir la chaine en position. S'assurer que la tension de la chaine l'empeche (frein en position engagee). Il est possible qu'un leger affutage soit requis une ou deux fois par jour pendant un travail de coupe. Dans certaines regions, le sable ou un autre element abrasive peut s'incruster dans l'ecroce des arbres, causant un emoussage plus rapide des dents des maillons-gouges; un affutage plus frequent serait alors necessaire. Se referrer au tableau (Tableau 1) pour la dimension appropriee de la lime ronde.

L'AFFUTAGE DE LA CHAINE A L'AIDE D'UN LIME ET GUIDE

Pour affuter la chaine de la tronconneuse, toujours utiliser une lime ayant une poignee atachee. (Embroiler la poignee sur la queue de la lime en trapotant legerment.)

ARRETER LE MOTEUR DE LA TRONCONNEUSE AVANT L'AFFUTAGE.

Utiliser un guide-lime et une lime de la dimension appropriee pour la chaine de la tronconneuse (Figure 7). Appuyer sur le guide-lime de maniere a ce qu'il soit sur les tranchants de la plague du haut et sur les limiteurs de profounder, les points de repere du guide-lime alignes a longeur de la chaine. S'assurer que la lime est bien ajustee dans la rainure du guide-lime (Figure 8).

⚠ ADVERTENCIA!

Esta cadena proporciona una reduccion significante de energia de rebote comparada con otras sierras, pero no elimina el rebote completamente. Una cadena de bajo rebote. Nunca debe ser considerada como proteccion total contra lesiones. Esta cadena debe siempre ser un chain brake (FRENO DE CADENA). SIEMPRE Use proteccion efectiva tal como un casco o careta, gafas de seguridad, guantes gruesos de trabajo, zapatos de trabajo y tapones para los oidos (o barrerras de Buena calidad contra el ruido).

SIEMPRE RECUERDE: NINGUNA MOTOSIERRA ES "SEGURA" SI PUEDE CORTAR MADERA, PUEDE CORTARLE A USTED!

Siempre siga al pie de la letra instrucciones de seguridad y procedimientos descritos en el Manual del Usario proporcionado con su motosierra.
CUIDADO: El afilado incorrecto de esta cadena y/o el desgaste de los eslabones protectores incrementara el riesgo de lesiones severas debidas al rebote.

INSTRUCCIONES DE MONTAJE Y TENSION
GUIA DE BARRA/CADENA DE SIERRA/INSTALACION

⚠ ADVERTENCIA!

SIEMPRE use guantes protectores cuando maneje la cadena.

PARA INSTALAR LA BARRA GUIA Y CADENA DE SIERRA:

1. Quite las tuercas (A) retenedoras del barra y el alojamiento del cubierta plato (B). Vea el Manual del Usario para detalles al modelo y tipo de su sierra (Figure 1).
2. Gire el tornillo de ajuste de tension DE DERECHA A IZQUIERDA hasta que la lengueta de ajuste de tension (C) de la cadena este tan atras como sea possible (Figure 2).
3. Deslice el lado con ranuras de la barra sobre los pernos de montaje. Coloque la barra de manera que la lengueta de ajuste de la barra.
4. Extenda la cadena de la sierra formando un haro con las orillas de corte de la cadena apuntando de izquierda a derecha alrededor del haro como se muestra en la Figure 3.
5. Coloque la cadena alrededor del tambor de embrague y sobre la rueda dentada con los eslabones encajados entre los dientes de la estrella.
6. Guie los eslabones centrales sobre la ranura de la barra sobre la parte superior de esta y alrededor de la punta. La cadena de la sierra bajara ligeramente sobre la parte inferior de la barra guia.
7. Instale el alojamiento del cubierta plato. Enrosque los tornillos retenedores apretandolos a mano.
8. Ajuste la flojedad de la cadena girando el tornillo de tension DE IZQUIERDA A DERECHA. Puede ser necesario guiar los eslabones contrales de la cadena dentro de la inferior de la barra al ajustar la cadena.

AJUSTE DE TENSION DE LA CADENA DE SIERRA

La tension correcta de la cadena de sierra es extremadamente importante y debe ser revisada antes de empezar cualquier operacion de corte, tambien durante el trabajo. El tomarse el tiempo para ajustar la cadena resultara en un rendimiento mejor de corte e incremento en la cadena.
NOTA: Una cadena y barra nueva necisitaran re-ajuste después de cinco cortes. Esto es normal durante el periodo de amoldamiento y el intervalo entre los ajustes futuros se alagara rapidamente.
CUIDADO: Si la cadena esta DEMASIADO FLOJA (E) o DEMASAIDO APRETADA, la barra, cadena y baleros de la sierra se desgastaran mas rapido (Figura 4). Estudie la Figura 4 para tension fria correcta (D) y tension caliente correcta (F).

PARA AJUSTAR LA CADENA:

1. Sostenga la punta de la barra hacia arriba y gire el tornillo de ajuste DE IZQUIERDA A DERECHA para aumentar la tension de la cadena siempre mantenga un montaje apretado airededor de toda la barra (Figura 5). Vea la Figura 4 para la tension correcta de la cadena.
2. Mueva la cadena de la sierra hacia adelante y hacia atras sobre la guia de barra a mano para asegurarse que ensambla con la rueda de estrella. La cadena debe moverse libremente sobre la barra (Figura 6).
NOTA: Si la cadena es dificil de avanzar sobre la guia de barra o se dobla es que tiene demasiada tension. Require re-ajuste como se explica enseguida:
3. Disimnuya la tension girando el tornillo de ajuste DE DERECHA IZQUIERDA lentamente. Mueva la cadena hacia adelante y hacia atras sobre la barra hasta que gire libremente, pero este ajustada. Cuando la cadena este correctamente tensada. Apriete los tornillos retenedores del barra seguramente.

PARA AFILIADO CORRECTO DE CADENAS TRILINK GLX USE FILOS Y GUÍA POWER CHAIN COMO SE ESPECIFICA EN LA CARTA (Tabla 1):

Si usted no tiene un torno para sostener la barra guia para afilado de la cadena, se puede lograr un trabajo satisfactorio de afilado usando el chain brake (Freno de Cadena) para sostener la cadena en poisicion. Asegurese que la cadena este tensada para evitar sacudida, Cuidadosamente presione la palanca de freno hacia adelante hasta que suelte y el freno este trabado. Un retoque de afilado puede ser necesario una o dos veces durante un dia entero de cortar madera En algunas areas donde hay arena u otros abrasavios han entrado en la corteza de los arboles, los dientes de corte pueden desgastarse mas rapido y puede necesitarse afilado mas frecuente. Consulte la Carta de Cadenas (Tabla 1) para el tamaño correcto de filo.

COMO AFILAR SU CADENS USANDO UNA FILO & GUIA

Para afiliar la cadena de corte de motosierra, siempre use el filo con la manija sujetada. (ligeramente palmee la manija sobre la lengueta del filo).

APAGUE EL MOTOR DE LA SIERRA ANTES DE AFILAR.

Use el tamaño correcto de la guia de filo para su sierra de cadena (Figura 7). Presione el guia de filo de manera que avance sobre la placa superior de corte y el caliber de profundidad, con las marcas guia an linea con lo largo de la cadena. Asegurese que el filo este apretado en la ranura guia de afilar (Figura 8).