SIDERNA TUB/SHOWER TRIM—MEDIUM FLOW

Models/Modelos/Modèles—T60080, T60280 & T60480

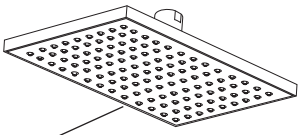

RP81380▲
Showerhead
Cabeza de Regadera
Pomme de Douche

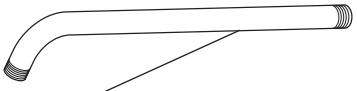

RP44008▲
Shower Arm
Brazo de Regadera
Tuyau de Pomme de Douche



RP51034▲
Shower Flange
Pestaña de la Regadera
Collerette

RP63687▲
Escutcheon
Chapetón
Rosace

RP196
Trim Screws
Atornillos de Franja
Vis de Finition

RP12630
Longer Screws
Tornillos Más Grandes
Vis Plus Longues

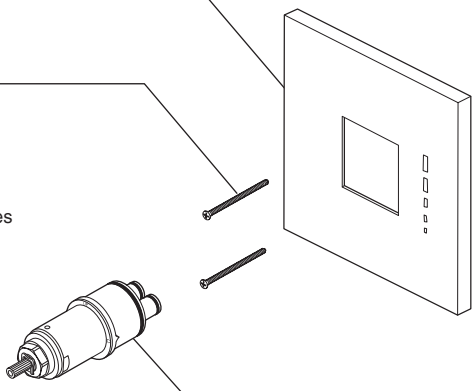

RP47201
Cartridge Assembly
Cartucho
Cartouche

RP63688▲
Mounting Plates, Sleeves & Screws

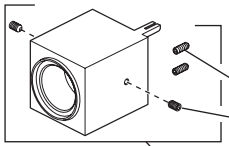

RP63690
Set Screws
Tornillos de Ajuste
Vis de Calage

RP63689▲
Trim Sleeve
Manga de Franja
Manchon de Finition

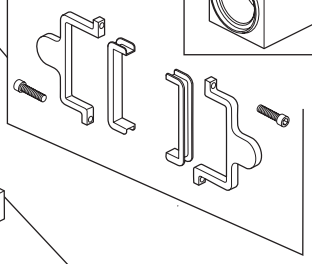

RP63685
O-Ring & Screw
Anillo "O" y Tornillo
Joint Torique et Vis

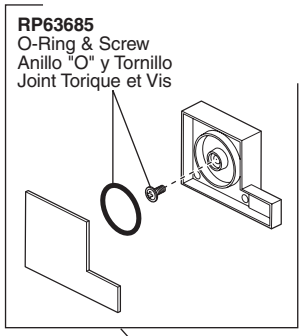

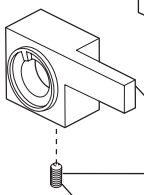

RP63686▲
Handle Assembly
Ensamble de la Manija
Poignée

RP26865
Set Screw
Tornillo de Ajuste
Vis de Calage

RP63684▲
Temperature Knob Assembly
Perilla de la Temperatura
Poigneé de Réglage de Température

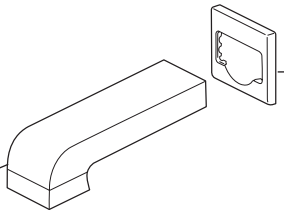

RP49761▲
Spout Flange
Brida
Collerette

RP64084▲
Tub Spout/Pull-Down Diverter
Tubo de Salida para Bañera/Desviador de Halar
Bec/Avec Dérivation sur Embout